Документ подписан простой электронной подписью
Информация о владельце:
ФИО: Чирикова Лилия Ивановна
Должность: Директор филиала
Дата подписания: 15.10.2026 09:31:13
Уникальный программный ключ:
750e77999bb0631a45cbf7b4a579c1095bcef032814fee919138f73a4ce0cad5

Приложение 37 к ППССЗ
по специальности 23.02.01

ФОНД ОЦЕНОЧНЫХ СРЕДСТВ
ПРОФЕССИОНАЛЬНОГО МОДУЛЯ
ПМ.01. ОРГАНИЗАЦИЯ ПЕРЕВОЗОЧНОГО ПРОЦЕССА НА ТРАНСПОРТЕ
(по видам транспорта)

основной профессиональной образовательной программы
по специальности *23.02.01 Организация перевозок и управление на транспорте (по видам)*
(Базовая подготовка среднего профессионального образования)

1. Паспорт

Результатом освоения профессионального модуля ПМ.01. Организация перевозочного процесса на транспорте (по видам транспорта) является готовность обучающегося к выполнению вида деятельности: *Организация перевозочного процесса на транспорте (по видам транспорта)*.

Формой итоговой аттестации по профессиональному модулю является **экзамен по модулю**. Итогом экзамена по модулю является однозначное решение: *«Вид деятельности освоен»* или *«Вид деятельности не освоен»*.

1.1 Система контроля и оценки освоения программы профессионального модуля

1.1.1 Профессиональный модуль ПМ.01. Организация перевозочного процесса на транспорте (по видам транспорта) состоит из следующих основных элементов оценивания:

Таблица 1 – Элементы оценивания

Элемент модуля	**Форма контроля и оценивания**	
	Промежуточная аттестация	**Текущий контроль**
на базе основного общего образования (очная форма обучения)		
МДК.01.01. Технология перевозочного процесса на железнодорожном транспорте	Дифференцированный зачет (4 семестр) Курсовой проект (5 семестр) Экзамен (5 семестр)	- наблюдение за ходом выполнения и оценка реальных умений и знаний на практических занятиях; - текущий контроль знаний обучающихся на уроках теоретического обучения (опросы: устные, письменные, смешанные; индивидуальные, фронтальные, групповые); - тестовый контроль умений и знаний; - текущий контроль умений и знаний обучающихся на проверочных и контрольных работах; - текущий контроль умений и знаний при выполнении индивидуальных заданий; - текущий контроль этапов выполнения курсового проекта; - контроль выполнения самостоятельных работ.
МДК.01.02. Информационные технологии и автоматизированные системы управления на железнодорожном транспорте	Дифференцированный зачет (6 семестр) Экзамен (8 семестр)	- наблюдение за ходом выполнения и оценка реальных умений и знаний на практических занятиях и лабораторных работах; - тестовый контроль умений и знаний; - текущий контроль умений и знаний обучающихся на проверочных и контрольных

		работах; - текущий контроль умений и знаний при выполнении индивидуальных заданий; - контроль выполнения самостоятельных работ.
МДК.01.03. Система фирменного транспортного обслуживания и работа станционных технологических центров	Экзамен (4 семестр)	- наблюдение за ходом выполнения и оценка реальных умений и знаний на практических занятиях; - текущий контроль умений и знаний обучающихся на проверочных и контрольных работах; - текущий контроль умений и знаний при выполнении индивидуальных заданий; - контроль выполнения самостоятельных работ.
УП.01.01. Учебная практика (автоматизированные системы управления на железнодорожном транспорте)	Дифференцированный зачет (8 семестр)	- наблюдение за ходом выполнения и оценка реальных умений, знаний и навыков на практических занятиях
ПП.01.01. Производственная практика по профилю специальности (организация перевозочного процесса на железнодорожном транспорте)	Дифференцированный зачет (7 семестр)	- наблюдение за ходом выполнения и оценка реальных умений, знаний и навыков при выполнении работ
ПМ.01. Организация перевозочного процесса на транспорте (по видам транспорта)	Экзамен по модулю (8 семестр)	
на базе среднего общего образования (очная форма обучения)		
МДК.01.01. Технология перевозочного процесса на железнодорожном транспорте	Дифференцированный зачет (2 семестр) Курсовой проект (3 семестр) Экзамен (3 семестр)	- наблюдение за ходом выполнения и оценка реальных умений и знаний на практических занятиях; - текущий контроль знаний обучающихся на уроках теоретического обучения (опросы: устные, письменные, смешанные; индивидуальные, фронтальные, групповые); - тестовый контроль умений и знаний; - текущий контроль умений и знаний обучающихся на проверочных и контрольных работах; - текущий контроль умений и знаний при выполнении

		индивидуальных заданий; - текущий контроль этапов выполнения курсового проекта; - контроль выполнения самостоятельных работ.
МДК.01.02. Информационные технологии и автоматизированные системы управления на железнодорожном транспорте	Дифференцированный зачет (4 семестр) Экзамен (6 семестр)	- наблюдение за ходом выполнения и оценка реальных умений и знаний на практических занятиях и лабораторных работах; - тестовый контроль умений и знаний; - текущий контроль умений и знаний обучающихся на проверочных и контрольных работах; - текущий контроль умений и знаний при выполнении индивидуальных заданий; - контроль выполнения самостоятельных работ.
МДК.01.03. Система фирменного транспортного обслуживания и работа станционных технологических центров	Экзамен (2 семестр)	- наблюдение за ходом выполнения и оценка реальных умений и знаний на практических занятиях; - текущий контроль умений и знаний обучающихся на проверочных и контрольных работах; - текущий контроль умений и знаний при выполнении индивидуальных заданий; - контроль выполнения самостоятельных работ.
УП.01.01. Учебная практика (автоматизированные системы управления на железнодорожном транспорте)	Дифференцированный зачет (6 семестр)	- наблюдение за ходом выполнения и оценка реальных умений, знаний и навыков на практических занятиях
ПП.01.01. Производственная практика по профилю специальности (организация перевозочного процесса на железнодорожном транспорте)	Дифференцированный зачет (5 семестр)	- наблюдение за ходом выполнения и оценка реальных умений, знаний и навыков при выполнении работ
ПМ.01. Организация перевозочного процесса на транспорте (по видам транспорта)	Экзамен по модулю (6 семестр)	
на базе среднего общего образования (заочная форма обучения)		
МДК.01.01. Технология перевозочного процесса на железнодорожном транспорте	Курсовой проект (2 курс) Экзамен (2 курс)	- наблюдение за ходом выполнения и оценка реальных умений и знаний

		на практических занятиях; - текущий контроль знаний обучающихся на уроках теоретического обучения (опросы: устные, письменные, смешанные; индивидуальные, фронтальные, групповые); - тестовый контроль умений и знаний; - текущий контроль умений и знаний обучающихся на проверочных и контрольных работах; - текущий контроль умений и знаний при выполнении индивидуальных заданий; - текущий контроль этапов выполнения курсового проекта; - контроль выполнения самостоятельных работ.
МДК.01.02. Информационные технологии и автоматизированные системы управления на железнодорожном транспорте	Дифференцированный зачет (3 курс) Экзамен (4 курс)	- наблюдение за ходом выполнения и оценка реальных умений и знаний на практических занятиях и лабораторных работах; - тестовый контроль умений и знаний; - текущий контроль умений и знаний обучающихся на проверочных и контрольных работах; - текущий контроль умений и знаний при выполнении индивидуальных заданий; - контроль выполнения самостоятельных работ.
МДК.01.03. Система фирменного транспортного обслуживания и работа станционных технологических центров	Экзамен (2 курс)	- наблюдение за ходом выполнения и оценка реальных умений и знаний на практических занятиях; - текущий контроль умений и знаний обучающихся на проверочных и контрольных работах; - текущий контроль умений и знаний при выполнении индивидуальных заданий; - контроль выполнения самостоятельных работ.
УП.01.01 Учебная практика (автоматизированные системы	Дифференцированный зачет (4 курс)	- наблюдение за ходом выполнения и оценка

управления на железнодорожном транспорте)		реальных умений, знаний и навыков на практических занятиях
ПП.01.01 Производственная практика по профилю специальности (организация перевозочного процесса на железнодорожном транспорте)	Дифференцированный зачет (4 курс)	- наблюдение за ходом выполнения и оценка реальных умений, знаний и навыков при выполнении работ
ПМ.01. Организация перевозочного процесса на транспорте (по видам транспорта)	Экзамен по модулю (4 курс)	

1.1.2 Результаты освоения модуля, подлежащие проверке

По итогам изучения модуля подлежат проверке - уровень и качество освоения профессиональных и общих компетенций, навыков, умений и знаний в соответствии с требованиями федерального государственного образовательного стандарта среднего профессионального образования по специальности 23.02.01 Организация перевозок и управление на транспорте (по видам)

Таблица 2 – Профессиональные и общие компетенции

Профессиональные и общие компетенции	**Показатели оценки результата**
ПК 1.1. Планировать, выполнять и контролировать перевозочный процесс на транспорте, в том числе с применением современных информационных технологий управления перевозками.	**владеть навыками:** - использования в работе информационных технологий для обработки оперативной информации и перевозочных документов на железнодорожном транспорте; - ведения технической документации, контроля выполнения заданий и технологических графиков; **уметь:** - использовать специализированное программное обеспечение для решения транспортных задач в перевозочном процессе на железнодорожном транспорте; - обрабатывать и передавать оперативную информацию; - анализировать и применять документы, регламентирующие работу железнодорожного транспорта в целом и его объектов в частности; **знать:** - оперативное планирование, формы и структуру управления работой на железнодорожном транспорте; - основы эксплуатации технических средств железнодорожного транспорта; - состав, функции и возможности информационных и телекоммуникационных технологий и систем в профессиональной деятельности

ПК 1.2. Оформлять документы, регламентирующие организацию перевозочного процесса на транспорте.	**владеть навыками:** - составления и оформления документов, регламентирующих работу железнодорожного транспорта; - ведения типовой технической и перевозочной документации при организации перевозочного процесса на железнодорожном транспорте; **уметь:** - организовывать работу с документами; - оформлять техническую и перевозочную документацию, регламентирующую работу железнодорожного транспорта в целом и его объектов в частности; **знать:** - требования к оформлению документов, регламентирующих организацию перевозочного процесса на железнодорожном транспорте
ОК 01 Выбирать способы решения задач профессиональной деятельности применительно к различным контекстам	**Уметь:** распознавать задачу и/или проблему в профессиональном и/или социальном контексте; анализировать задачу и/или проблему и выделять её составные части; определять этапы решения задачи; выявлять и эффективно искать информацию, необходимую для решения задачи и/или проблемы; составить план действия; определить необходимые ресурсы; владеть актуальными методами работы в профессиональной и смежных сферах; реализовать составленный план; оценивать результат и последствия своих действий (самостоятельно или с помощью наставника). **Знать:** актуальный профессиональный и социальный контекст, в котором приходится работать и жить; основные источники информации и ресурсы для решения задач и проблем в профессиональном и/или социальном контексте; алгоритмы выполнения работ в профессиональной и смежных областях; методы работы в профессиональной и смежных сферах; структуру плана для решения задач; порядок оценки результатов решения задач профессиональной деятельности.
ОК 02 Использовать современные средства поиска, анализа и интерпретации информации и информационные технологии для выполнения задач профессиональной деятельности	**Уметь:** определять задачи для поиска информации; определять необходимые источники информации; планировать процесс поиска; структурировать получаемую информацию; выделять наиболее значимое в перечне информации; оценивать практическую значимость результатов поиска; оформлять результаты поиска. **Знать:** номенклатуру информационных источников применяемых в профессиональной

	деятельности; приемы структурирования информации; формат оформления результатов поиска информации
ОК 04 Эффективно взаимодействовать и работать в коллективе и команде	**Уметь:** организовывать работу коллектива и команды; взаимодействовать с коллегами, руководством, клиентами в ходе профессиональной деятельности. **Знать:** психологические основы деятельности коллектива, психологические особенности личности; основы проектной деятельности.

1.1.3. Дидактические единицы «владеть навыками», «уметь» и «знать»

В результате освоения программы профессионального модуля обучающийся должен освоить следующие дидактические единицы.

Таблица 3 - Перечень дидактических единиц в ПМ и форм и методов контроля и оценки

Коды	Наименование	Показатели оценки результата	Формы и методы контроля и оценки
Владеть навыками:			
Н1	использования в работе информационных технологий для обработки оперативной информации и перевозочных документов на железнодорожном транспорте	- использование программного обеспечения для решения эксплуатационных задач; - определение функциональных возможностей автоматизированных систем, применяемых в перевозочном процессе	Экспертная оценка деятельности на учебной и производственной практике, в ходе проведения практических занятий и лабораторных работ; защита курсового проекта.
Н2	ведения технической документации, контроля выполнения заданий и технологических графиков	- умение точно и правильно оформлять технологическую документацию; - выполнение графиков обработки поездов различных категорий; - построение суточного плана-графика работы железнодорожной станции	
Н3	составления и оформления документов, регламентирующих работу железнодорожного транспорта	- умение точно и правильно составлять и оформлять документы, регламентирующие работу железнодорожного транспорта	
Н4	ведения типовой технической и перевозочной документации при организации перевозочного процесса на железнодорожном транспорте	- умение точно и правильно вести типовую техническую и перевозочную документацию при организации перевозочного процесса на железнодорожном транспорте	
Уметь:			
У1	использовать специализированное	грамотное применение программного обеспечения	Экспертная оценка деятельности на

	программное обеспечение для решения транспортных задач в перевозочном процессе на железнодорожном транспорте	для решения эксплуатационных задач	учебной и производственной практике, в ходе проведения практических занятий и лабораторных работ; защита курсового проекта.
У2	обрабатывать и передавать оперативную информацию	умение правильно обрабатывать и передавать оперативную информацию	
У3	анализировать и применять документы, регламентирующие работу железнодорожного транспорта в целом и его объектов в частности	умение анализировать документы, регламентирующие работу транспорта и применять их для определения различных технологических норм	
У4	организовывать работу с документами	умение правильно организовывать работу с документами	
У5	оформлять техническую и перевозочную документацию, регламентирующую работу железнодорожного транспорта в целом и его объектов в частности	правильность заполнения технической и перевозочной документации, регламентирующей работу железнодорожного транспорта в целом и его объектов в частности	
Знать:			
З1	оперативное планирование, формы и структуру управления работой на железнодорожном транспорте	- четкое представление о форме и структуре управления эксплуатационной работой железнодорожного транспорта; - понимание цели и задач оперативного планирования работы	Оценка выполнения заданий на занятиях и внеаудиторная самостоятельная работа, результаты тестирования, устных опросов, проверочных и контрольных работ; оценка при защите отчетов по производственной практике, защите курсового проекта; оценка на дифференцированном зачете/экзамене по МДК и экзамене по модулю
З2	основы эксплуатации технических средств железнодорожного транспорта	- четкое представление об организации работы железнодорожной станции и использовании ее технических средств; - четкое представление о документах, регламентирующих работу железнодорожной станции	
З3	состав, функции и возможности информационных и телекоммуникационных технологий и систем в профессиональной деятельности	- понимание цели и задач информационных и телекоммуникационных технологий в профессиональной деятельности; - четкое представление о составе, функциях и возможности использования информационных и	

		телекоммуникационных технологий в профессиональной деятельности; - понимание процесса управления информационными и телекоммуникационными технологиями в профессиональной деятельности	
34	требования к оформлению документов, регламентирующих организацию перевозочного процесса на железнодорожном транспорте	- четкое представление о документах, регламентирующих организацию перевозочного процесса на железнодорожном транспорте; - четкое представление о требованиях, предъявляемых к оформлению документов, регламентирующих организацию перевозочного процесса на железнодорожном транспорте	

2. Оценка освоения междисциплинарных курсов

2.1.Формы и методы оценивания МДК

2.1.1. Формы и методы оценивания МДК.01.01. Технология перевозочного процесса на железнодорожном транспорте

Предметом оценки освоения МДК.01.01 являются умения и знания.

Контроль и оценка этих дидактических единиц осуществляются с использованием следующих форм и методов:

- устный опрос на лекциях, практических занятиях;
- защита практических занятий;
- тестирование;
- проверочные работы;
- проверка выполнения индивидуальных домашних заданий;
- контроль самостоятельных работ;
- защита курсового проекта.

Оценка освоения МДК предусматривает сочетание проведения дифференцированного зачета и экзамена по МДК.

2.1.2. Формы и методы оценивания МДК.01.02. Информационные технологии и автоматизированные системы управления на железнодорожном транспорте

Предметом оценки освоения МДК.01.02 являются умения и знания.

Контроль и оценка этих дидактических единиц осуществляются с использованием следующих форм и методов:

- устный опрос на лекциях, практических занятиях, лабораторных работах;
- защита практических занятий и лабораторных работ;
- тестирование;
- проверочные работы;
- проверка выполнения индивидуальных домашних заданий;
- контроль самостоятельных работ.

Оценка освоения МДК предусматривает сочетание накопительной системы оценивания и проведения дифференцированного зачета и экзамена по МДК.

2.1.3. Формы и методы оценивания МДК.01.03. Система фирменного транспортного обслуживания и работа станционных технологических центров

Предметом оценки освоения МДК.01.03 являются умения и знания.

Контроль и оценка этих дидактических единиц осуществляются с использованием следующих форм и методов:

- защита практических занятий;
- проверочные работы;
- проверка выполнения индивидуальных домашних заданий;
- контроль самостоятельных работ.

Оценка освоения МДК предусматривает проведение экзамена по МДК.

2.2. Перечень заданий для оценки освоения МДК

2.2.1. Перечень заданий для оценки освоения МДК.01.01. Технология перевозочного процесса на железнодорожном транспорте

Форма контроля	Проверяемые У, З, ОК, ПК
Устный опрос Проверочные работы Тестирование Практические занятия №1-14	У1, У2, У3, У4, У5, З1, З2, З3, З4 ОК 01, ОК 02, ОК 04, ПК 1.1, ПК 1.2

ВОПРОСЫ ДЛЯ УСТНОГО ОПРОСА

Тема 1.1. Основы организации перевозок на железнодорожном транспорте

Перевозочный процесс и эксплуатационная работа железных дорог

1. Дайте понятие транспорта.
2. Что является продукцией транспорта?
3. Назовите единицы измерения транспортной продукции.
4. Что включает в себя единая транспортная система РФ?
5. Дайте понятие высокоскоростного железнодорожного транспорта.
6. Какие подсистемы включает в себя высокоскоростной железнодорожный транспорт?
7. Основные требования обеспечения безопасности высокоскоростного транспорта.
8. Экологические требования, предъявляемые к высокоскоростному транспорту.
9. Основные задачи эксплуатации железных дорог.
10. Какие главные направления выделены в работе сети железных дорог?

Система управления перевозочным процессом

1. Сколько уровней в организационной структуре сформировано в рамках территориальных объединений?
2. Что является высшим органом управления на железных дорогах?
3. Что входит в функции Федерального агентства железнодорожного транспорта?
4. Какие дирекции образованы в ОАО «РЖД»?
5. Опишите структуру управления эксплуатационной работой железнодорожного транспорта.
6. На основании какого документа центральная дирекция организует свою работу?

Классификация и индексация поездов

1. Дайте определение понятию «индекс поезда».
2. Назовите документы, в которых указывается индекс поезда.
3. Дайте определения понятий «тяжеловесный поезд», «длинносоставный поезд», «людской поезд».
4. Как подразделяются поезда по старшинству?
5. Дайте определения понятий «поезд», «хозяйственный поезд», «поезд повышенного веса».
6. Назовите классификация поездов по различным признакам.
7. Дайте определение понятий согласно ПТЭ: «поезд повышенной длинны», «соединенный поезд».
8. Дайте определения понятий «грузовой соединенный поезд», «индекс поезда».

Критерии оценки устных ответов обучающихся

«5» баллов выставляется обучающемуся, если:

1) обучающийся полно излагает материал, дает правильное определение основных понятий;

2) обнаруживает понимание материала, может обосновать свои суждения, применить знания на практике, привести необходимые примеры не только из учебника, но и самостоятельно

составленные;

3) излагает материал последовательно и правильно с точки зрения норм литературного языка;

4) отвечает самостоятельно, без наводящих вопросов преподавателя.

«4» балла выставляется обучающемуся, если обучающийся дает ответ, удовлетворяющий тем же требованиям, что и для оценки «5», но допускает 1–2 ошибки, которые сам же исправляет, и 1–2 недочета в последовательности и языковом оформлении излагаемого.

«3» балла выставляется обучающемуся, если обучающийся обнаруживает знание и понимание основных положений данной темы, но:

1) излагает материал неполно и допускает неточности в определении понятий или формулировке правил;

2) не умеет достаточно глубоко и доказательно обосновать свои суждения и привести свои примеры;

3) излагает материал непоследовательно и допускает ошибки в языковом оформлении излагаемого.

«2» балла выставляется обучающемуся, если обучающийся обнаруживает незнание большей части соответствующего вопроса, допускает ошибки в формулировке определений и правил, искажающие их смысл, беспорядочно и неуверенно излагает материал; отмечаются такие недостатки в подготовке, которые являются серьезным препятствием к успешному овладению последующим материалом.

ТЕСТОВОЕ ЗАДАНИЕ
Тема 1.2. Общие сведения о работе железнодорожных станций
Тема 1.3 Технологический процесс работы железнодорожной станции

Методические указания к тесту
Разработано 2 варианта заданий.
Заданий в варианте: 12.
Все варианты работы равноценны.
Время на подготовку и выполнение работы: 15 минут.

Вариант 1

Инструкция по выполнению заданий: выберите букву, соответствующую правильному варианту ответа и запишите ее в бланк ответов

1. Станция –

А) обработка транзитных поездов, смена локомотивов и локомотивных бригад, формирование и расформирование участковых и сборных поездов, выполнение пассажирских, грузовых и коммерческих операций;

Б) прием груза к перевозке, взвешивание грузов, кратковременное хранение грузов, погрузка, выгрузка, сортировка и выдача грузов, оформление перевозочных документов; прием, расформирование, формирование и отправление грузовых поездов; производство маневров по подаче и уборке вагонов, обслуживание путей необщего пользования;

В) раздельный пункт с путевым развитием и устройствами, позволяющими выполнять операции по приему, отправлению, скрещению и обгону, а при развитых путевых устройствах – формированию и расформированию поездов, а также по приему, погрузке, выгрузке и выдаче грузов, багажа, грузобагажа и по обслуживанию пассажиров.

2. В зависимости от объема грузовых, пассажирских, технических операций и сложности работы станции делятся на

А) внеклассные, I, II классы

Б) внеклассные, I, II, III, IV и V классы

В) I, II, III, IV и V классы

3. Назначение промежуточных станций

А) массовая сортировка вагонов в прибывающих составах путем расформирования и формирования сквозных, участковых, сборных, вывозных и передаточных поездов в соответствии с планом формирования;

Б) пропуск, скрещение, обгон поездов, производство маневров со сборными поездами (прицепка, отцепка, подача и уборка вагонов), грузовые операции, посадка и высадка пассажиров, прием, выдача, погрузка и выгрузка багажа, почтовые операции, в некоторых случаях – погрузка и формирование отправительских маршрутов;

В) обработка транзитных поездов, смена локомотивов и локомотивных бригад, формирование и расформирование участковых и сборных поездов, выполнение пассажирских, грузовых и коммерческих операций.

4. Грузовые станции подразделяются на

А) станции общего пользования, станции примыкания путей необщего пользования, портовые, перегрузочные;

Б) участковые, сортировочные, промежуточные;

В) углепогрузочные, лесопогрузочные, нефтеналивные.

5. Натурный лист поезда содержит

А) информацию о работе станции;

Б) общие данные о составе поезда, о каждом вагоне в порядке их размещения в составе;

В) вагоны, отцепляемые от поездов по различным причинам.

6. Назначение сортировочных станций

А) пропуск, скрещение, обгон поездов, производство маневров со сборными поездами (прицепка, отцепка, подача и уборка вагонов), грузовые операции, посадка и высадка пассажиров,

прием, выдача, погрузка и выгрузка багажа, почтовые операции, в некоторых случаях – погрузка и формирование отправительских маршрутов;

Б) прием груза к перевозке, взвешивание грузов, кратковременное хранение грузов, погрузка, выгрузка, сортировка и выдача грузов, оформление перевозочных документов; прием, расформирование, формирование и отправление грузовых поездов; производство маневров по подаче и уборке вагонов, обслуживание путей необщего пользования;

В) массовая сортировка вагонов в прибывающих составах путем расформирования и формирования сквозных, участковых, сборных, вывозных и передаточных поездов в соответствии с планом формирования.

7. Федеральный закон «Устав железнодорожного транспорта РФ» определяет

А) экономические, правовые и организационные основы деятельности железнодорожного транспорта, его роль и место в экономике страны;

Б) основные условия организации и осуществления перевозок пассажиров, грузов, багажа, грузобагажа, оказания услуг по использованию инфраструктуры железнодорожного транспорта общего пользования и иных связанных с перевозками услуг;

В) развитие современной, эффективной транспортной инфраструктуры.

8. ТРА станции –

А) система организации работы станции, основанная на применении прогрессивных ресурсосберегающих методов труда и предусматривающая наиболее рациональное использование технического комплекса жд транспорта, целесообразный порядок и последовательность обработки поездов и вагонов при соблюдении норм времени на выполнение операций;

Б) определяет общие задачи, возлагаемые на станцию, содержит разделы, в которых приводятся назначение и классификация станций;

В) документ, характеризующий ее техническое оснащение, устанавливающий порядок использования технических средств станции, обеспечивающих безопасность при приеме, отправлении и пропуске поездов, производстве маневровой работе.

9. Разработку технологического процесса работы станции осуществляет

А) главный инженер станции;

Б) начальник станции;

В) начальник дороги.

10. Одновременно с разработкой технологического процесса работы станции составляется

А) график движения поездов;

Б) план формирования поездов;

В) суточный план-график работы станции.

11. Для сортировочных, участковых, грузовых станций технологический процесс утверждает

А) начальник дороги;

Б) начальник отделения (региона) дороги;

В) главный инженер станции.

12. Транзитными без переработки называются вагоны

А) прибывающие в поездах, поступающих в расформирование, а также вагоны, отцепляемые от поездов по различным причинам;

Б) проходящие станцию в организованных поездах, имеющих стоянки для смены локомотивов или локомотивных бригад, технического обслуживания и коммерческого осмотра вагонов;

В) следующие по линии в каком-либо направлении за определенный промежуток времени, обычно в среднем за сутки.

Вариант 2

Инструкция по выполнению заданий: выберите букву, соответствующую правильному варианту ответа и запишите ее в бланк ответов

1. В зависимости от функционального назначения станции подразделяются на

А) станции общего пользования, станции необщего пользования;

Б) грузовые, пассажирские, промежуточные, участковые, сортировочные;

В) нефтеналивные, зерновые, углепогрузочные.

2. Назначение участковых станций

А) обработка транзитных поездов, смена локомотивов и локомотивных бригад, формирование и расформирование участковых и сборных поездов, выполнение пассажирских, грузовых и коммерческих операций;

Б) пропуск, скрещение, обгон поездов, производство маневров со сборными поездами (прицепка, отцепка, подача и уборка вагонов), грузовые операции, посадка и высадка пассажиров, прием, выдача, погрузка и выгрузка багажа, почтовые операции, в некоторых случаях – погрузка и формирование отправительских маршрутов;

В) массовая сортировка вагонов в прибывающих составах путем расформирования и формирования сквозных, участковых, сборных, вывозных и передаточных поездов в соответствии с планом формирования.

3. ПТЭ, ИСИ, ИДП

А) регламентируют работу станции;

Б) устанавливают порядок составообразования на станциях при обеспечении минимальных простоев;

В) определяют и конкретизируют правила организации перевозочной работы на станциях и прилегающих участках.

4. Индекс поезда состоит из

А) 10 (11) знаков;

Б) 8 (9)знаков;

В) 12 (13) знаков.

5. Назначение грузовых станций

А) прием груза к перевозке, взвешивание грузов, кратковременное хранение грузов, погрузка, выгрузка, сортировка и выдача грузов, оформление перевозочных документов; прием, расформирование, формирование и отправление грузовых поездов; производство маневров по подаче и уборке вагонов, обслуживание путей необщего пользования;

Б) обработка транзитных поездов, смена локомотивов и локомотивных бригад, формирование и расформирование участковых и сборных поездов, выполнение пассажирских, грузовых и коммерческих операций;

В) пропуск, скрещение, обгон поездов, производство маневров со сборными поездами (прицепка, отцепка, подача и уборка вагонов), грузовые операции, посадка и высадка пассажиров, прием, выдача, погрузка и выгрузка багажа, почтовые операции, в некоторых случаях – погрузка и формирование отправительских маршрутов.

6. Технологический процесс станции

А) система организации работы станции, основанная на применении прогрессивных ресурсосберегающих методов труда и предусматривающая наиболее рациональное использование технического комплекса ж.д. транспорта, целесообразный порядок и последовательность обработки поездов и вагонов при соблюдении норм времени на выполнение операций;

Б) документ, характеризующий ее техническое оснащение, устанавливающий порядок использования технических средств станции, обеспечивающих безопасность при приеме, отправлении и пропуске поездов, производстве маневровой работе;

В) нормативный акт, содержащий обязательные условия перевозок грузов с учетом их особенностей.

7. Последовательность разработки технологического процесса

А) определяется наиболее рациональная специализация путей; производится аналитический расчет норм времени на выполнение технологических операций; определяются границы

маневровых районов; определяется порядок обслуживания грузовых точек; разрабатываются графики обработки поездов разных категорий;

Б) производится аналитический расчет норм времени на выполнение технологических операций; определяется наиболее рациональная специализация путей; определяются границы маневровых районов; определяется порядок обслуживания грузовых точек; разрабатываются графики обработки поездов разных категорий;

В) разрабатываются графики обработки поездов разных категорий; производится аналитический расчет норм времени на выполнение технологических операций; определяются границы маневровых районов; определяется наиболее рациональная специализация путей; определяется порядок обслуживания грузовых точек.

8. Для важнейших сортировочных и грузовых станций (по перечню ОАО «РЖД») технологический процесс утверждает

А) начальник дороги;

Б) начальник отделения (региона) дороги;

В) главный инженер дороги.

9. Для промежуточных станций в отделениях (регионах) дороги разрабатываются

А) технологические процессы работы станции;

Б) техническо-распорядительный акт станции;

В) технологические карты работы сборных поездов.

10. К местным относятся вагоны

А) проходящие станцию в организованных поездах, имеющих стоянки для смены локомотивов или локомотивных бригад, технического обслуживания и коммерческого осмотра вагонов;

Б) с которыми на данной станции производятся грузовые операции (погрузка, выгрузка, перегрузка, сортировка);

В) прибывающие в поездах, поступающих в расформирование, а также вагоны, отцепляемые от поездов по различным причинам.

11. Вагонопотоком называется

А) число вагонов, следующих по линии в каком-либо направлении за определенный промежуток времени, обычно в среднем за сутки;

Б) число вагонов, следующих с одной станции на другую в среднем за сутки;

В) число вагонов, проходящих станцию без переработки в среднем за сутки.

12. Транзитными с переработкой считают вагоны

А) с которыми на данной станции производятся грузовые операции (погрузка, выгрузка, перегрузка, сортировка);

Б) прибывающие в поездах, поступающих в расформирование, а также вагоны, отцепляемые от поездов по различным причинам;

В) проходящие станцию в организованных поездах, имеющих стоянки для смены локомотивов или локомотивных бригад, технического обслуживания и коммерческого осмотра вагонов.

Эталон выполнения

Вариант1

1	**2**	**3**	**4**	**5**	**6**
в	б	б	а	б	в
7	**8**	**9**	**10**	**11**	**12**
б	в	а	в	б	б

Вариант 2

1	**2**	**3**	**4**	**5**	**6**
б	а	в	а	а	а
7	**8**	**9**	**10**	**11**	**12**
б	а	в	б	а	б

Критерии оценки:

За каждый правильный ответ, начисляется 1 балл.

«5» - правильно выполнено 91 – 100% заданий (11-12 баллов);

«4» - правильно выполнено 71 – 90% заданий (9-10 баллов);

«3» - правильно выполнено 51 – 70% заданий (6-8 баллов);

«2» - правильно выполнено менее 51% заданий (0-5 баллов).

ПРОВЕРОЧНАЯ РАБОТА
Тема 1.3 Технологический процесс работы железнодорожной станции

Методические указания к проверочной работе

Данная работа может быть использована на этапе повторения и контроля знаний. Разработано 4 варианта заданий. Все варианты работы равноценны.

Работа рассчитана на 45 минут.

ВАРИАНТ 1

1. Дайте определение станции, какие операции на них выполняются.
2. Назовите назначение станций.
3. Опишите порядок определения классности станции.
4. Перечислите основные законодательные документы, регламентирующие работу станции.
5. Порядок разработки и утверждения технологического процесса железнодорожной станции.

ВАРИАНТ 2

1. Назовите операции, которые выполняются на станциях.
2. Назовите классификацию станций.
3. Что называется технологическим процессом работы станции?
4. Для каких железнодорожных станций не составляется технологический процесс?
5. Основные требования при организации производственно-хозяйственной деятельности станции.

ВАРИАНТ 3

1. Дайте определение станции, какие операции на них выполняются.
2. Назовите классификацию станций.
3. Опишите порядок определения классности станции.
4. Для каких железнодорожных станций не составляется технологический процесс?
5. Порядок разработки и утверждения технологического процесса железнодорожной станции.

ВАРИАНТ 4

1. Назовите операции, которые выполняются на станциях.
2. Назовите назначение станций.
3. Что называется технологическим процессом работы станции?
4. Перечислите основные законодательные документы, регламентирующие работу станции.
5. Основные требования при организации производственно-хозяйственной деятельности станции.

<u>Критерии оценки:</u>

«5» баллов выставляется обучающемуся, если:

- работа выполнена полностью;
- все задания выполнены правильно, возможна одна неточность или описка, не являющаяся следствием незнания или непонимания учебного материала;

«4» балла выставляется обучающемуся, если:

- работа выполнена полностью или не менее чем на 80 % от объема задания, но в ней имеются недочеты и несущественные ошибки;
- работа выполнена полностью, но использованы наименее оптимальные подходы к решению поставленной задачи;

«3» балла выставляется обучающемуся, если:

- работа выполнена более чем наполовину, допущено более трех ошибок;

«2» балла выставляется обучающемуся, если:

- работа выполнена меньше чем наполовину или содержит несколько существенных ошибок; работа не выполнена.

ПРОВЕРОЧНАЯ РАБОТА

Тема 1.11. Выполнение операций по подготовке грузовых составов своего формирования к отправлению на железнодорожных станциях

Методические указания к проверочной работе

Данная работа может быть использована на этапе повторения и контроля знаний. Разработано 2 варианта заданий. Все варианты работы равноценны.

Работа рассчитана на 45 минут.

ВАРИАНТ 1

1. Накопление вагонов на состав.
2. Организация формирования поездов.
3. Для чего ведется непрерывный учет наличия вагонов по назначениям плана формирования?
4. Особенности обработки поездов повышенного веса и повышенной длины.
5. Каким образом производится подборка документов на сформированный состав?

ВАРИАНТ 2

1. Организация формирования поездов.
2. Накопление вагонов на состав.
3. Какие факторы влияют на процесс накопления вагонов?
4. Экономическое обоснование числа маневровых локомотивов на станции.
5. Требования безопасности в парке отправления при обработке поездов.

<u>Критерии оценки:</u>

«5» баллов выставляется обучающемуся, если:

- работа выполнена полностью;
- все задания выполнены правильно, возможна одна неточность или описка, не являющаяся следствием незнания или непонимания учебного материала;

«4» балла выставляется обучающемуся, если:

- работа выполнена полностью или не менее чем на 80 % от объема задания, но в ней имеются недочеты и несущественные ошибки;
- работа выполнена полностью, но использованы наименее оптимальные подходы к решению поставленной задачи;

«3» балла выставляется обучающемуся, если:

- работа выполнена более чем наполовину, допущено более трех ошибок;

«2» балла выставляется обучающемуся, если:

- работа выполнена меньше чем наполовину или содержит несколько существенных ошибок; работа не выполнена.

ВОПРОСЫ ДЛЯ УСТНОГО ОПРОСА

Тема 1.12. Выполнение операций по обработке перевозочных документов

1. Назовите назначение станционного технологического центра.
2. Назовите оборудование станционного технологического центра.
3. Опишите расположение на станции станционного технологического центра.
4. Кто относится к персоналу станционного технологического центра (технологические группы)?
5. Какие операции выполняют технологические группы.
6. Кодирование объектов железнодорожного транспорта.
7. Информационное обеспечение станций.
8. Получение информации о подходе поездов.
9. Учет накопления вагонов.
10. Подборка документов на формируемые составы поездов.

Тема 1.15. Особенности функционирования железнодорожной станции в зимних условиях

1. В чем заключается подготовка станции к работе в зимних условиях?
2. Что является гарантией безопасной и бесперебойной работы железных дорог в зимний период?
3. Каким образом железные дороги получают информацию об изменениях погодных условий?
4. Кто осуществляет руководство подготовкой хозяйств к работе в зимних условиях и организацией снегоборьбы?
5. Организационно-технические мероприятия по подготовке станции к работе в зимних условиях.
6. Очередность очистки и уборки от снега станционных путей.

<u>Критерии оценки устных ответов обучающихся</u>

«5» баллов выставляется обучающемуся, если:

1) обучающийся полно излагает материал, дает правильное определение основных понятий;

2) обнаруживает понимание материала, может обосновать свои суждения, применить знания на практике, привести необходимые примеры не только из учебника, но и самостоятельно составленные;

3) излагает материал последовательно и правильно с точки зрения норм литературного языка;

4) отвечает самостоятельно, без наводящих вопросов преподавателя.

«4» балла выставляется обучающемуся, если обучающийся дает ответ, удовлетворяющий тем же требованиям, что и для оценки «5», но допускает 1–2 ошибки, которые сам же исправляет, и 1–2 недочета в последовательности и языковом оформлении излагаемого.

«3» балла выставляется обучающемуся, если обучающийся обнаруживает знание и понимание основных положений данной темы, но:

1) излагает материал неполно и допускает неточности в определении понятий или формулировке правил;

2) не умеет достаточно глубоко и доказательно обосновать свои суждения и привести свои примеры;

3) излагает материал непоследовательно и допускает ошибки в языковом оформлении излагаемого.

«2» балла выставляется обучающемуся, если обучающийся обнаруживает незнание большей части соответствующего вопроса, допускает ошибки в формулировке определений и правил, искажающие их смысл, беспорядочно и неуверенно излагает материал; отмечаются такие недостатки в подготовке, которые являются серьезным препятствием к успешному овладению последующим материалом.

ТЕМЫ ПРАКТИЧЕСКИХ ЗАНЯТИЙ:

<u>Раздел 1. Технология и управление перевозочным процессом</u>

Тема 1.2. Общие сведения о работе железнодорожных станций

Практическое занятие № 1.

Разработка схемы путевого развития участковой (промежуточной, сортировочной) железнодорожной станции

Тема 1.4. Организация оперативного руководства железнодорожной станцией

Практическое занятие № 2.

Разработка схемы оперативного управления участковой (промежуточной, сортировочной) железнодорожной станции

Тема 1.7. Выполнение операций с грузовыми поездами на промежуточных железнодорожных станциях

Практическое занятие № 3.

Составление плана маневровой работы со сборным поездом и разработка графика обработки сборного поезда на промежуточной железнодорожной станции

Тема 1.8. Выполнение операций с транзитными грузовыми поездами на железнодорожных станциях

Практическое занятие № 4.

Разработка графика обработки транзитного грузового поезда на сортировочной железнодорожной станции

Тема 1.9. Выполнение операций с поездами, поступающими в расформирование на железнодорожных станциях

Практическое занятие № 5.

Разработка графика обработки грузового поезда, прибывающего в расформирование на сортировочной железнодорожной станции

Тема 1.10. Выполнение операций по расформированию-формированию составов грузовых поездов на железнодорожных станциях

Практическое занятие № 6.

Нормирование маневровых операций на вытяжных путях железнодорожной станции

Практическое занятие № 7.

Расчет норм времени на операции расформирования-формирования составов с сортировочной горки

Практическое занятие № 8.

Разработка технологических графиков работы сортировочных горок. Расчет перерабатывающей способности сортировочной горки

Тема 1.11. Выполнение операций по подготовке грузовых составов своего формирования к отправлению на железнодорожных станциях

Практическое занятие № 9.

Разработка графиков подготовки грузового состава своего формирования к отправлению

Тема 1.12. Выполнение операций по обработке перевозочных документов

Практическое занятие № 10.

Составление натурного листа поезда и сортировочного листка

Тема 1.13. Выполнений операций с местными вагонами на железнодорожных станциях

Практическое занятие № 11.

Расчет норм времени на выполнение операций с местными вагонами. Разработка графиков подач-уборок местных вагонов

Тема 1.14. Нормативный план-график работы железнодорожной станции

Практическое занятие № 12.

Расчет нормативных показателей работы железнодорожной станции

Практическое занятие № 13.

Построение схем поездо- и вагонопотоков железнодорожной станции

Тема 1.16. Анализ выполнения показателей работы железнодорожной станции. Учет работы железнодорожной станции

Практическое занятие № 14.

Расчёт и анализ выполнения показателей работы станции

Критерии оценивания практических занятий

Результатом работы по каждому практическому занятию является оформление отчета и его защита. Оценку за практическое занятие преподаватель выставляет после защиты отчета.

Практические занятия оцениваются по пятибалльной шкале:

«5» баллов выставляется обучающемуся, если:

- работа выполнена полностью и правильно; работа выполнена по плану с учетом всех требований; работа выполнена самостоятельно; работа сдана с соблюдением всех сроков; соблюдены все правила оформления отчета; сделаны правильные выводы;
- во время защиты обучающийся правильно понимает сущность вопроса, дает точное определение и истолкование основных понятий, строит ответ по собственному плану, сопровождает ответ примерами, умеет применить знания в новой ситуации, может установить связь между изучаемым и ранее изученным материалом из курса, а также с материалом, усвоенным при изучении других дисциплин;

«4» балла выставляется обучающемуся, если:

- работа выполнена правильно с учетом 2-3 несущественных ошибок исправленных самостоятельно по требованию преподавателя; работа сдана в срок (либо с опозданием на два-три занятия), есть некоторые недочеты в оформлении отчета;
- во время защиты обучающийся правильно понимает сущность вопроса, дает точное определение и истолкование основных понятий, но ответ дан без использования собственного плана, новых примеров, без применения знаний в новой ситуации, без использования связей с ранее изученным материалом и материалом, усвоенным при изучении других дисциплин;

«3» балла выставляется обучающемуся, если:

- работа выполнена правильно не менее чем на половину или допущена существенная ошибка, но обучающийся владеет обязательными знаниями и умениями по проверяемой теме; обучающийся многократно обращается за помощью преподавателя; работа сдана с опозданием более трех занятий; в оформлении отчета есть отклонения и несоответствия предъявляемым требованиям;
- во время защиты обучающийся правильно понимает сущность вопроса, но в ответе имеются отдельные пробелы в усвоении вопросов курса;

«2» балла выставляется обучающемуся, если:

- выполнено меньше половины предложенных заданий, допущены две (и более) существенные ошибки в ходе работы, показавшие, что обучающийся не владеет обязательными знаниями и умениями по данной теме в полном объеме, обучающийся выполняет работу с помощью преподавателя; работа сдана с нарушением всех сроков; имеется много нарушений правил оформления.

В данном случае обучающийся не допускается к защите отчета. Работа должна быть исправлена с учетом недостатков.

-при защите отчета обучающийся не может ответить ни на один из поставленных вопросов.

В данном случае обучающийся будет допущен к повторной защите отчета только после ликвидации пробелов в знании учебного материала по теме практического занятия.

ИТОГОВАЯ ПРОВЕРОЧНАЯ РАБОТА

Методические указания к проверочной работе

Данная работа может быть использована на этапе повторения и контроля знаний. Разработано 4 варианта заданий. Все варианты работы равноценны.

Работа рассчитана на 45 минут.

ВАРИАНТ 1

1. Какими документами регламентируется нормативно - правовая база деятельности железнодорожного транспорта?
2. Запишите определение понятия «индекс поезда», в каких документах он указывается?
3. Технологический график обработки транзитных поездов, проходящих станцию без переработки;
4. Технические средства для производства маневровых операций.

Задача №1

Определите коэффициент сдвоенных операций, если суточная выгрузка составляет 100 вагонов, погрузка - 120 вагонов. Все вагоны взаимозаменяемы.

Задача №2

Определите рабочий парк вагонов железнодорожной станции, если на станцию ежесуточно прибывает 43 транзитных поезда без переработки (средний состав поезда 70 вагонов), 15 транзитных поездов с переработкой (средний состав поезда 71 вагон). Число вагонов участвующих в грузовых операциях - 80. Средний простой транзитного поезда без переработки 0,5 ч; транзитного вагона с переработкой 7 ч; местного вагона под одной грузовой операцией 11 часов.

ВАРИАНТ 2

1. Документы, регламентирующие перевозочный процесс на сети железных дорог.
2. Запишите определения понятий согласно ПТЭ: тяжеловесный грузовой поезд, грузовой поезд повышенного веса, грузовой поезд повышенной длины, соединѐнный грузовой поезд.
3. Технологический график обработки поезда своего формирования.
4. Виды оперативных планов работы станции, порядок их составления.

Задача №1

Определить время на расформирование-формирование состава с вытяжного пути при среднем числе вагонов в составе 70, числе отцепов 12, приведѐнном уклоне 4,1 ‰ и 100 м стрелочной зоне, манѐвры производятся серийными толчками.

Задача №2

Определите технологическое время на окончание формирования одногруппного состава при накоплении вагонов на одном пути. Среднее число расцепок в составе 0,7,среднее число вагонов в формируемых составах 71.

ВАРИАНТ 3

1. Документы, регламентирующие безопасность железнодорожной сети.
2. Запишите определение понятия «поезд» согласно ПТЭ, перечислите документы, сопровождающие грузовой поезд.
3. Технологический график обработки транзитных поездов с переработкой;
4. Значение и виды учѐта работы станции.

Задача №1

Определите норму времени на формирование многогрупного состава из вагонов, накапливаемых на одном пути, при следующих исходных данных:

среднее число вагонов в формируемом составе-71;

приведѐнный уклон вытяжки-4,1 ‰;

сортировка производится изолированными толчками;

число поездных групп-8;

число отцепов в составе-12.

Задача №2

Определите вагонооборот станции, если известно, что количество прибывающих поездов на станцию за сутки 48; число отправляемых поездов со станции за сутки 50; число вагонов в составе поезда составляет 71.

ВАРИАНТ 4

1. Натурный лист поезда, его содержание.
2. Провозная способность линии, пропускная способность линии, резерв пропускной способности.
3. Технологический график работы сортировочной горки, перерабатывающая способность горки.
4. Оперативный, периодический и целевой анализы работы станции.

Задача №1

С прилегающего перегона в парк прибытия поступает в среднем 40 поездов в сутки, максимальное число поездов которое поступает в парк прибытия, составляет 52 поезда в сутки. Определите расчѐтный темп и расчѐтный технологический интервал.

Задача №2

Определите норму времени на формирование многогрупного состава из вагонов, накапливаемых на одном пути , при следующих исходных данных:

среднее число вагонов в формируемом составе-65;

приведѐнный уклон вытяжки-2,3 ‰;

сортировка производится изолированными толчками;

число поездных групп-8;

число отцепов в составе-12.

<u>Критерии оценки:</u>

«5» баллов выставляется обучающемуся, если:

- работа выполнена полностью;
- все задания выполнены правильно, возможна одна неточность или описка, не являющаяся следствием незнания или непонимания учебного материала;

«4» балла выставляется обучающемуся, если:

- работа выполнена полностью или не менее чем на 80 % от объема задания, но в ней имеются недочеты и несущественные ошибки;
- работа выполнена полностью, но использованы наименее оптимальные подходы к решению поставленной задачи;

«3» балла выставляется обучающемуся, если:

- работа выполнена более чем наполовину, допущено более трех ошибок;

«2» балла выставляется обучающемуся, если:

- работа выполнена меньше чем наполовину или содержит несколько существенных ошибок; работа не выполнена.

ПЕРЕЧЕНЬ ВОПРОСОВ ДЛЯ ПРОМЕЖУТОЧНОЙ АТТЕСТАЦИИ
(ДИФФЕРЕНЦИРОВАННЫЙ ЗАЧЕТ)
(очная форма обучения 2(4) семестр)

1. Перевозочный процесс и его характеристики. Пропускная и провозная способность железнодорожной линии.
2. Перспективы развития железнодорожного транспорта.
3. Организация маневровой работы на станциях.
4. Документы, регламентирующие нормативно-правовую базу деятельности железнодорожного транспорта.
5. Документы, регламентирующие безопасность движения на железнодорожном транспорте.
6. Основные требования к работникам по документам, регламентирующим безопасность движения на железнодорожном транспорте.
7. Показатели работы железнодорожной станции.
8. Понятие о поезде и сопровождающих его документах. Классификация грузовых и пассажирских поездов. Понятие индекса поезда. Нумерация и индексация поездов.
9. Назначение и классификация железнодорожных станций, их техническое оснащение.
10. Документы, регламентирующие работу железнодорожных станций.
11. Технологический процесс работы станции, его задачи, содержание.
12. Порядок разработки и утверждения технологического процесса станции.
13. Понятие маневровой работы. Виды маневров и способы их выполнения.
14. Технические средства для производства маневровых операций.
15. Организация маневровой работы. Скорости при маневрах в соответствии с ПТЭ.
16. Элементы маневровой работы. Нормирование маневровых операций на вытяжных путях.
17. Нормирование маневровых операций со сборными и вывозными поездами.
18. Техническая характеристика промежуточных станций, структура управления, выполняемые операции.
19. Порядок приема, отправления и пропуска поездов на промежуточных станциях.
20. Работа со сборными поездами. Нормирование маневровых операций на промежуточных станциях.
21. Технология обработки транзитных поездов, проходящих станцию без переработки, с частичной переработкой.
22. График обработки транзитного поезда без изменения массы, длины и со сменой локомотива.
23. Техническое обслуживание и коммерческий осмотр поездов. Технология обслуживания поездов, следующих со сменой локомотивов и поездных бригад.
24. График обработки местных вагонов на станции с одной грузовой операцией.
25. Предварительная информация о поездах, поступающих в переработку.
26. Натурный лист поезда, его содержание.
27. Структура натурного листа, порядок его заполнения.
28. Сортировочный листок, его назначение, содержание и порядок составления.
29. Технология обработки поездов по прибытии на технических станциях.
30. График обработки поезда прибывшего в расформирование, в парке прибытия.
31. Классификация и принцип работы сортировочной горки.
32. Технологические графики работы сортировочной горки. Определение горочного цикла и горочного интервала.
33. Перерабатывающая способность сортировочных горок, способы ее определения.
34. Технология расформирования-формирования состава на сортировочной горке.
35. Формирование составов и обработка их перед отправлением на грузовой станции.
36. Назначение, оборудование и размещение на станции станционного технологического центра.
37. Работа оператора станционного технологического центра (СТЦ).

38. Кодирование объектов железнодорожного транспорта.
39. Выполнение операций с пригородными поездами, прибывшими на конечную станцию.
40. Выполнение операций с пассажирскими поездами, прибывшими на конечную станцию.

БИЛЕТЫ ДЛЯ ПРОВЕДЕНИЯ ДИФФЕРЕНЦИРОВАННОГО ЗАЧЕТА
(очная форма обучения 2(4) семестр)

Инструкция для экзаменующегося:

1. Прочтите внимательно инструкцию.
2. При подготовке к ответу и непосредственно во время ответа на дифференцированном зачете обучающимся разрешается пользоваться лабораторным и демонстрационным оборудованием, калькуляторами, справочниками и таблицами, не содержащими прямого ответа на вопросы билетов.
3. При выполнении заданий Вы можете пользоваться черновиком. Советуем выполнять задания в том порядке, в котором они даны. Для экономии времени пропускайте задание, которое не удается выполнить сразу, и переходите к следующему. Если после выполнения всей работы у Вас останется время, Вы сможете вернуться к пропущенным заданиям.
4. Время на подготовку – 20 минут.

Министерство транспорта Российской Федерации
Федеральное агентство железнодорожного транспорта
Федеральное государственное бюджетное образовательное учреждение высшего образования
«Приволжский государственный университет путей сообщения»
(ПривГУПС)

Рассмотрено цикловой комиссией специальности 23.02.01 Протокол № ___ от «____» _____20___ г. Председатель ЦК _____ Ф.И.О.	**Билет №1** **Дифференцированный зачет** по междисциплинарному курсу **МДК.01.01. Технология перевозочного процесса на железнодорожном транспорте** для специальности 23.02.01 Организация перевозок и управления на транспорте (по видам) Группы	Утверждаю Начальник учебного отдела _____ Ф.И.О. «___» _____ 20 __ г.

1. Перевозочный процесс и его характеристики. Пропускная и провозная способность железнодорожной линии.
2. Работа со сборными поездами. Нормирование маневровых операций на промежуточных станциях.

Преподаватель Ф.И.О.

–

Министерство транспорта Российской Федерации
Федеральное агентство железнодорожного транспорта
Федеральное государственное бюджетное образовательное учреждение высшего образования
«Приволжский государственный университет путей сообщения»
(ПривГУПС)

Рассмотрено цикловой комиссией специальности 23.02.01 Протокол № ___ от «____» _____20___ г. Председатель ЦК _____ Ф.И.О.	**Билет №2** **Дифференцированный зачет** по междисциплинарному курсу **МДК.01.01. Технология перевозочного процесса на железнодорожном транспорте** для специальности 23.02.01 Организация перевозок и управления на транспорте (по видам) Группы	Утверждаю Начальник учебного отдела _____ Ф.И.О. «___» _____ 20 __ г.

1. Перспективы развития железнодорожного транспорта.
2. Технология обработки транзитных поездов, проходящих станцию без переработки, с частичной переработкой.

Преподаватель Ф.И.О.

Министерство транспорта Российской Федерации
Федеральное агентство железнодорожного транспорта
Федеральное государственное бюджетное образовательное учреждение высшего образования
«Приволжский государственный университет путей сообщения»
(ПривГУПС)

Рассмотрено цикловой комиссией специальности 23.02.01 Протокол № ___ от «____» _____20___ г. Председатель ЦК _____ Ф.И.О.	**Билет №3** **Дифференцированный зачет** по междисциплинарному курсу **МДК.01.01. Технология перевозочного процесса на железнодорожном транспорте** для специальности 23.02.01 Организация перевозок и управления на транспорте (по видам) Группы	Утверждаю Начальник учебного отдела _____ Ф.И.О. «___» _____ 20 __ г.

1. Организация маневровой работы на станциях.
2. График обработки транзитного поезда без изменения массы, длины и со сменой локомотива.

Преподаватель Ф.И.О.

Министерство транспорта Российской Федерации
Федеральное агентство железнодорожного транспорта
Федеральное государственное бюджетное образовательное учреждение высшего образования
«Приволжский государственный университет путей сообщения»
(ПривГУПС)

Рассмотрено цикловой комиссией специальности 23.02.01 Протокол № ___ от «____» _____20___ г. Председатель ЦК _____ Ф.И.О.	**Билет №4** **Дифференцированный зачет** по междисциплинарному курсу **МДК.01.01. Технология перевозочного процесса на железнодорожном транспорте** для специальности 23.02.01 Организация перевозок и управления на транспорте (по видам) Группы	Утверждаю Начальник учебного отдела _____ Ф.И.О. «___» _____ 20 __ г.

1. Документы, регламентирующие нормативно-правовую базу деятельности железнодорожного тра
2. Техническое обслуживание и коммерческий осмотр поездов. Технология обслуживания поездов, следующих со сменой локомотивов и поездных бригад.

Преподаватель Ф.И.О.

Министерство транспорта Российской Федерации
Федеральное агентство железнодорожного транспорта
Федеральное государственное бюджетное образовательное учреждение высшего образования
«Приволжский государственный университет путей сообщения»
(ПривГУПС)

Рассмотрено цикловой комиссией специальности 23.02.01 Протокол № ___ от «____» _____20___ г. Председатель ЦК _____ Ф.И.О.	**Билет №5** **Дифференцированный зачет** по междисциплинарному курсу **МДК.01.01. Технология перевозочного процесса на железнодорожном транспорте** для специальности 23.02.01 Организация перевозок и управления на транспорте (по видам) Группы	Утверждаю Начальник учебного отдела _____ Ф.И.О. «___» _____ 20 __ г.

1. Выполнение операций с пригородными поездами, прибывшими на конечную станцию.
2. Формирование составов и обработка их перед отправлением на грузовой станции.

Преподаватель Ф.И.О.

Министерство транспорта Российской Федерации
Федеральное агентство железнодорожного транспорта
Федеральное государственное бюджетное образовательное учреждение высшего образования
«Приволжский государственный университет путей сообщения»
(ПривГУПС)

Рассмотрено цикловой комиссией специальности 23.02.01 Протокол № ___ от «____» _____20___ г. Председатель ЦК _____ Ф.И.О.	**Билет №6** **Дифференцированный зачет** по междисциплинарному курсу **МДК.01.01. Технология перевозочного процесса на железнодорожном транспорте** для специальности 23.02.01 Организация перевозок и управления на транспорте (по видам) Группы	Утверждаю Начальник учебного отдела _____ Ф.И.О. «___» _____ 20 __ г.

1. Документы, регламентирующие безопасность движения на железнодорожном транспорте.
2. Предварительная информация о поездах, поступающих в переработку.

Преподаватель Ф.И.О.

Министерство транспорта Российской Федерации
Федеральное агентство железнодорожного транспорта
Федеральное государственное бюджетное образовательное учреждение высшего образования
«Приволжский государственный университет путей сообщения»
(ПривГУПС)

Рассмотрено цикловой комиссией специальности 23.02.01 Протокол № ___ от «____» _____20___ г. Председатель ЦК _____ Ф.И.О.	**Билет №7** **Дифференцированный зачет** по междисциплинарному курсу **МДК.01.01. Технология перевозочного процесса на железнодорожном транспорте** для специальности 23.02.01 Организация перевозок и управления на транспорте (по видам) Группы	Утверждаю Начальник учебного отдела _____ Ф.И.О. «___» _____ 20 __ г.

1. Основные требования к работникам по документам, регламентирующим безопасность движения на железнодорожном транспорте.
2. Натурный лист поезда, его содержание.

Преподаватель Ф.И.О.

Министерство транспорта Российской Федерации
Федеральное агентство железнодорожного транспорта
Федеральное государственное бюджетное образовательное учреждение высшего образования
«Приволжский государственный университет путей сообщения»
(ПривГУПС)

Рассмотрено цикловой комиссией специальности 23.02.01 Протокол № ___ от «____» _____20___ г. Председатель ЦК _____ Ф.И.О.	**Билет №8** **Дифференцированный зачет** по междисциплинарному курсу **МДК.01.01. Технология перевозочного процесса на железнодорожном транспорте** для специальности 23.02.01 Организация перевозок и управления на транспорте (по видам) Группы	Утверждаю Начальник учебного отдела _____ Ф.И.О. «___» _____ 20 __ г.

1. Показатели работы железнодорожной станции.
2. Структура натурного листа, порядок его заполнения.

Преподаватель Ф.И.О.

Министерство транспорта Российской Федерации
Федеральное агентство железнодорожного транспорта
Федеральное государственное бюджетное образовательное учреждение высшего образования
«Приволжский государственный университет путей сообщения»
(ПривГУПС)

Рассмотрено цикловой комиссией специальности 23.02.01 Протокол № ___ от «____» _____20___ г. Председатель ЦК _____ Ф.И.О.	**Билет №9** **Дифференцированный зачет** по междисциплинарному курсу **МДК.01.01. Технология перевозочного процесса на железнодорожном транспорте** для специальности 23.02.01 Организация перевозок и управления на транспорте (по видам) Группы	Утверждаю Начальник учебного отдела _____ Ф.И.О. «___» _____ 20 __ г.

1. Понятие о поезде и сопровождающих его документах. Классификация грузовых и пассажирских поездов. Понятие индекса поезда. Нумерация и индексация поездов.
2. Сортировочный листок, его назначение, содержание и порядок составления.

Преподаватель Ф.И.О.

Министерство транспорта Российской Федерации
Федеральное агентство железнодорожного транспорта
Федеральное государственное бюджетное образовательное учреждение высшего образования
«Приволжский государственный университет путей сообщения»
(ПривГУПС)

Рассмотрено цикловой комиссией специальности 23.02.01 Протокол № ___ от «____» _____20___ г. Председатель ЦК _____ Ф.И.О.	**Билет №10** **Дифференцированный зачет** по междисциплинарному курсу **МДК.01.01. Технология перевозочного процесса на железнодорожном транспорте** для специальности 23.02.01 Организация перевозок и управления на транспорте (по видам) Группы	Утверждаю Начальник учебного отдела _____ Ф.И.О. «___» _____ 20 __ г.

1. Назначение и классификация железнодорожных станций, их техническое оснащение.
2. Технология обработки поездов по прибытии на технических станциях.

Преподаватель Ф.И.О.

Министерство транспорта Российской Федерации
Федеральное агентство железнодорожного транспорта
Федеральное государственное бюджетное образовательное учреждение высшего образования
«Приволжский государственный университет путей сообщения»
(ПривГУПС)

Рассмотрено цикловой комиссией специальности 23.02.01 Протокол № ___ от «____» _____20___ г. Председатель ЦК _____ Ф.И.О.	**Билет №11** **Дифференцированный зачет** по междисциплинарному курсу **МДК.01.01. Технология перевозочного процесса на железнодорожном транспорте** для специальности 23.02.01 Организация перевозок и управления на транспорте (по видам) Группы	Утверждаю Начальник учебного отдела _____ Ф.И.О. «___» _____ 20 __ г.

1. Документы, регламентирующие работу железнодорожных станций.
2. График обработки поезда прибывшего в расформирование, в парке прибытия.

Преподаватель Ф.И.О.

–

Министерство транспорта Российской Федерации
Федеральное агентство железнодорожного транспорта
Федеральное государственное бюджетное образовательное учреждение высшего образования
«Приволжский государственный университет путей сообщения»
(ПривГУПС)

Рассмотрено цикловой комиссией специальности 23.02.01 Протокол № ___ от «____» _____20___ г. Председатель ЦК _____ Ф.И.О.	**Билет №12** **Дифференцированный зачет** по междисциплинарному курсу **МДК.01.01. Технология перевозочного процесса на железнодорожном транспорте** для специальности 23.02.01 Организация перевозок и управления на транспорте (по видам) Группы	Утверждаю Начальник учебного отдела _____ Ф.И.О. «___» _____ 20 __ г.

1. Технологический процесс работы станции, его задачи, содержание.
2. Классификация и принцип работы сортировочной горки.

Преподаватель Ф.И.О.

Министерство транспорта Российской Федерации
Федеральное агентство железнодорожного транспорта
Федеральное государственное бюджетное образовательное учреждение высшего образования
«Приволжский государственный университет путей сообщения»
(ПривГУПС)

Рассмотрено цикловой комиссией специальности 23.02.01 Протокол № ___ от «____» _____20___ г. Председатель ЦК _____ Ф.И.О.	**Билет №13** **Дифференцированный зачет** по междисциплинарному курсу **МДК.01.01. Технология перевозочного процесса на железнодорожном транспорте** для специальности 23.02.01 Организация перевозок и управления на транспорте (по видам) Группы	Утверждаю Начальник учебного отдела _____ Ф.И.О. «___» _____ 20 __ г.

1. Порядок разработки и утверждения технологического процесса станции.
2. Технология расформирования-формирования состава на сортировочной горке.

Преподаватель Ф.И.О.

–

Министерство транспорта Российской Федерации
Федеральное агентство железнодорожного транспорта
Федеральное государственное бюджетное образовательное учреждение высшего образования
«Приволжский государственный университет путей сообщения»
(ПривГУПС)

Рассмотрено цикловой комиссией специальности 23.02.01 Протокол № ___ от «____» _____20___ г. Председатель ЦК _____ Ф.И.О.	**Билет №14** **Дифференцированный зачет** по междисциплинарному курсу **МДК.01.01. Технология перевозочного процесса на железнодорожном транспорте** **(**для специальности 23.02.01 Организация перевозок и управления на транспорте (по видам) Группы	Утверждаю Начальник учебного отдела _____ Ф.И.О. «___» _____ 20 __ г.

1. Понятие маневровой работы. Виды маневров и способы их выполнения.
2. Технологические графики работы сортировочной горки. Определение горочного цикла и горочного интервала.

Преподаватель Ф.И.О.

Министерство транспорта Российской Федерации
Федеральное агентство железнодорожного транспорта
Федеральное государственное бюджетное образовательное учреждение высшего образования
«Приволжский государственный университет путей сообщения»
(ПривГУПС)

Рассмотрено цикловой комиссией специальности 23.02.01 Протокол № ___ от «____» _____20___ г. Председатель ЦК _____ Ф.И.О.	**Билет №15** **Дифференцированный зачет** по междисциплинарному курсу **МДК.01.01. Технология перевозочного процесса на железнодорожном транспорте** для специальности 23.02.01 Организация перевозок и управления на транспорте (по видам) Группы	Утверждаю Начальник учебного отдела _____ Ф.И.О. «___» _____ 20 __ г.

1. Технические средства для производства маневровых операций.
2. Работа оператора станционного технологического центра (СТЦ).

Преподаватель Ф.И.О.

Министерство транспорта Российской Федерации
Федеральное агентство железнодорожного транспорта
Федеральное государственное бюджетное образовательное учреждение высшего образования
«Приволжский государственный университет путей сообщения»
(ПривГУПС)

Рассмотрено цикловой комиссией специальности 23.02.01 Протокол № ___ от «____» _____20___ г. Председатель ЦК _____ Ф.И.О.	**Билет №16** **Дифференцированный зачет** по междисциплинарному курсу **МДК.01.01. Технология перевозочного процесса на железнодорожном транспорте** для специальности 23.02.01 Организация перевозок и управления на транспорте (по видам) Группы	Утверждаю Начальник учебного отдела _____ Ф.И.О. «___» _____ 20 __ г.

1. Организация маневровой работы. Скорости при маневрах в соответствии с ПТЭ.
2. Кодирование объектов железнодорожного транспорта.

Преподаватель Ф.И.О.

Министерство транспорта Российской Федерации
Федеральное агентство железнодорожного транспорта
Федеральное государственное бюджетное образовательное учреждение высшего образования
«Приволжский государственный университет путей сообщения»
(ПривГУПС)

Рассмотрено цикловой комиссией специальности 23.02.01 Протокол № ___ от «____» _____20___ г. Председатель ЦК _____ Ф.И.О.	**Билет №17** **Дифференцированный зачет** по междисциплинарному курсу **МДК.01.01. Технология перевозочного процесса на железнодорожном транспорте** для специальности 23.02.01 Организация перевозок и управления на транспорте (по видам) Группы	Утверждаю Начальник учебного отдела _____ Ф.И.О. «___» _____ 20 __ г.

1. Элементы маневровой работы. Нормирование маневровых операций на вытяжных путях.
2. Выполнение операций с пассажирскими поездами, прибывшими на конечную станцию.

Преподаватель Ф.И.О.

Министерство транспорта Российской Федерации
Федеральное агентство железнодорожного транспорта
Федеральное государственное бюджетное образовательное учреждение высшего образования
«Приволжский государственный университет путей сообщения»
(ПривГУПС)

Рассмотрено цикловой комиссией специальности 23.02.01 Протокол № ___ от «____» _____20___ г. Председатель ЦК _____ Ф.И.О.	**Билет №18** **Дифференцированный зачет** по междисциплинарному курсу **МДК.01.01. Технология перевозочного процесса на железнодорожном транспорте** для специальности 23.02.01 Организация перевозок и управления на транспорте (по видам) Группы	Утверждаю Начальник учебного отдела _____ Ф.И.О. «___» _____ 20 __ г.

1. Нормирование маневровых операций со сборными и вывозными поездами.
2. График обработки транзитного поезда без изменения массы, длины и со сменой локомотива.

Преподаватель Ф.И.О.

Министерство транспорта Российской Федерации
Федеральное агентство железнодорожного транспорта
Федеральное государственное бюджетное образовательное учреждение высшего образования
«Приволжский государственный университет путей сообщения»
(ПривГУПС)

Рассмотрено цикловой комиссией специальности 23.02.01 Протокол № ___ от «____» _____20___ г. Председатель ЦК _____ Ф.И.О.	**Билет №19** **Дифференцированный зачет** по междисциплинарному курсу **МДК.01.01. Технология перевозочного процесса на железнодорожном транспорте** для специальности 23.02.01 Организация перевозок и управления на транспорте (по видам) Группы	Утверждаю Начальник учебного отдела _____ Ф.И.О. «___» _____ 20 __ г.

1. Техническая характеристика промежуточных станций, структура управления, выполняемые операции.
2. Перерабатывающая способность сортировочных горок, способы ее определения.

Преподаватель Ф.И.О.

Министерство транспорта Российской Федерации
Федеральное агентство железнодорожного транспорта
Федеральное государственное бюджетное образовательное учреждение высшего образования
«Приволжский государственный университет путей сообщения»
(ПривГУПС)

Рассмотрено цикловой комиссией специальности 23.02.01 Протокол № ___ от «____» _____20___ г. Председатель ЦК _____ Ф.И.О.	**Билет №20** **Дифференцированный зачет** по междисциплинарному курсу **МДК.01.01. Технология перевозочного процесса на железнодорожном транспорте** для специальности 23.02.01 Организация перевозок и управления на транспорте (по видам) Группы	Утверждаю Начальник учебного отдела _____ Ф.И.О. «___» _____ 20 __ г.

1. Порядок приема, отправления и пропуска поездов на промежуточных станциях.
2. График обработки местных вагонов на станции с одной грузовой операцией.

Преподаватель Ф.И.О.

<u>Критерии оценки:</u>

оценка «отлично» – заслуживает обучающийся, показавший глубокий и всесторонний уровень знания МДК, успешно выполнивший задания, предусмотренные программой.

оценка «хорошо» – заслуживает обучающийся, показавший полное знание МДК, успешно выполнивший задания, предусмотренные программой, но допустивший незначительные недочеты в ответе.

оценка «удовлетворительно» – заслуживает обучающийся, показавший знание МДК в объеме, достаточном для продолжения обучения, справившийся с заданиями, предусмотренными программой (допускаются неполные ответы на поставленные вопросы).

оценка «неудовлетворительно» – заслуживает обучающийся, обнаруживший значительные пробелы в знании МДК, допустивший принципиальные ошибки при выполнении заданий, предусмотренных программой.

ПЕРЕЧЕНЬ ВОПРОСОВ ДЛЯ ПРОМЕЖУТОЧНОЙ АТТЕСТАЦИИ
(ЭКЗАМЕН)
(очная форма обучения 3(5) семестр)

1. Технология работы с местными вагонами.
2. Специализация устройств и путей расформирования составов поездов и групп местных вагонов.
3. Графики обработки маневровых составов и подач-уборок отдельных местных вагонов.
4. Меры безопасности движения при производстве маневровой работы с местными вагонами.
5. Расчет норм времени на выполнение операций с местными вагонами.
6. Организация подачи и уборки местных вагонов.
7. Особенности организации маневровой работы с местными вагонами.
8. Нормирование маневровой работы с местными вагонами.
9. Простой местных вагонов на станции.
10. Обработка передаточных и вывозных поездов.
11. Обработка рефрижераторных поездов и изотермических вагонов.
12. Единый технологический процесс работы станции и подъездных путей промышленных предприятий.
13. Назначение, форма, содержание, порядок и методика разработки нормативного плана-графика работы железнодорожной станции.
14. Назначение, содержание, порядок разработки суточного плана-графика работы станции.
15. Суточный план-график работы станции. Исходные данные для его разработки.
16. Особенности суточных планов-графиков участковых, сортировочных, грузовых и пассажирских станций.
17. Нормативные показатели работы железнодорожной станции, определяемые по суточному плану-графику.
18. Показатели суточного плана-графика.
19. Методика расчета норм простоя вагонов с расчленением его по элементам.
20. Методика расчета норм времени нахождения грузовых вагонов на станции.
21. Оперативное руководство местной работой.
22. Поездо- и вагонопотоки железнодорожной станции.
23. Анализ работы станции.
24. Учет работы станции.
25. Формы учета и отчетности.
26. График исполненной работы.
27. Порядок автоматизированного номерного учета простоя грузовых вагонов.
28. Значение и виды учета. Действующие формы учета и отчетности.
29. Учет простоя вагонов на станции. Формы учета простоев вагонов.
30. Учет простоя вагонов безномерным способом.
31. Цель, значение и виды анализа работы станции.
32. Оперативный, периодический и целевой анализы.
33. Анализ графика исполненной работы.
34. Учет простоя вагонов на станции. Способы учета простоя вагонов.
35. Учет простоя вагонов по формам ДУ-8, ДУ-9.
36. Основные мероприятия по подготовке станции к работе в зимних условиях.
37. Организация и технология работы станции зимой.
38. Организация уборки снега, очередность уборки станционных путей.
39. Снегоборьба на станциях.
40. Обеспечение охраны труда работников станции в зимних условиях.
41. Особенности организации работы станции в зимних условиях.
42. Мероприятия по обеспечению безопасности движения на станции.

43. Обеспечение безопасности движения поездов и маневровой работы на станции.
44. Факторы, определяющие состояние безопасности движения поездов.
45. Организационные меры, направленные на обеспечение безопасности движения.
46. Контроль работы станции.
47. Работа станционного и маневрового диспетчера, дежурных по станциям, горкам, паркам.
48. Контроль выполнения требований безопасности и организация действий в чрезвычайных ситуациях.

БИЛЕТЫ ДЛЯ ПРОВЕДЕНИЯ ЭКЗАМЕНА
(очная форма обучения 3(5) семестр)

Инструкция для экзаменующегося:

1. Прочтите внимательно инструкцию.

2. При подготовке к ответу и непосредственно во время ответа на экзамене обучающимся разрешается пользоваться лабораторным и демонстрационным оборудованием, калькуляторами, справочниками и таблицами, не содержащими прямого ответа на вопросы билетов.

3. При выполнении заданий Вы можете пользоваться черновиком. Советуем выполнять задания в том порядке, в котором они даны. Для экономии времени пропускайте задание, которое не удается выполнить сразу, и переходите к следующему. Если после выполнения всей работы у Вас останется время, Вы сможете вернуться к пропущенным заданиям.

4. Время на подготовку – 20 минут.

Министерство транспорта Российской Федерации
Федеральное агентство железнодорожного транспорта
Федеральное государственное бюджетное образовательное учреждение высшего образования
«Приволжский государственный университет путей сообщения»
(ПривГУПС)

Рассмотрено цикловой комиссией специальности 23.02.01 Протокол № ___ от «____» _____20___ г. Председатель ЦК _____ Ф.И.О.	**Экзаменационный билет №1** по междисциплинарному курсу **МДК.01.01. Технология перевозочного процесса на железнодорожном транспорте** для специальности 23.02.01 Организация перевозок и управления на транспорте (по видам) Группы	Утверждаю Начальник учебного отдела _____ Ф.И.О. «___» _____ 20 __ г.

1. Технология работы с местными вагонами.
2. Учет простоя вагонов безномерным способом.
3. Задача.

Преподаватель Ф.И.О.

Министерство транспорта Российской Федерации
Федеральное агентство железнодорожного транспорта
Федеральное государственное бюджетное образовательное учреждение высшего образования
«Приволжский государственный университет путей сообщения»
(ПривГУПС)

Рассмотрено цикловой комиссией специальности 23.02.01 Протокол № ___ от «____» _____20___ г. Председатель ЦК _____ Ф.И.О.	**Экзаменационный билет №2** по междисциплинарному курсу **МДК.01.01. Технология перевозочного процесса на железнодорожном транспорте** для специальности 23.02.01 Организация перевозок и управления на транспорте (по видам) Группы	Утверждаю Начальник учебного отдела _____ Ф.И.О. «___» _____ 20 __ г.

1. Особенности технологии работы с местными вагонами на сортировочных, участковых и грузовых станциях.
2. Цель, значение и виды анализа работы станции.
3. Задача.

Преподаватель Ф.И.О.

Министерство транспорта Российской Федерации
Федеральное агентство железнодорожного транспорта
Федеральное государственное бюджетное образовательное учреждение высшего образования
«Приволжский государственный университет путей сообщения»
(ПривГУПС)

Рассмотрено цикловой комиссией специальности 23.02.01 Протокол № ___ от «____» _____20___ г. Председатель ЦК _____ Ф.И.О.	**Экзаменационный билет №3** по междисциплинарному курсу **МДК.01.01. Технология перевозочного процесса на железнодорожном транспорте** для специальности 23.02.01 Организация перевозок и управления на транспорте (по видам) Группы	Утверждаю Начальник учебного отдела _____ Ф.И.О. «___» _____ 20 __ г.

1. Единый технологический процесс работы станции и подъездных путей промышленных предприятий.
2. Оперативный, периодический и целевой анализы.
3. Задача.

Преподаватель Ф.И.О.

Министерство транспорта Российской Федерации
Федеральное агентство железнодорожного транспорта
Федеральное государственное бюджетное образовательное учреждение высшего образования
«Приволжский государственный университет путей сообщения»
(ПривГУПС)

Рассмотрено цикловой комиссией специальности 23.02.01 Протокол № __ от «____» _____20___ г. Председатель ЦК _____ Ф.И.О.	**Экзаменационный билет №4** по междисциплинарному курсу **МДК.01.01. Технология перевозочного процесса на железнодорожном транспорте** для специальности 23.02.01 Организация перевозок и управления на транспорте (по видам) Группы	Утверждаю Начальник учебного отдела _____ Ф.И.О. «___» _____ 20 __ г.

1. Графики обработки маневровых составов и подач-уборок отдельных местных вагонов
2. Анализ графика исполненной работы.
3. Задача.

Преподаватель Ф.И.О.

Министерство транспорта Российской Федерации
Федеральное агентство железнодорожного транспорта
Федеральное государственное бюджетное образовательное учреждение высшего образования
«Приволжский государственный университет путей сообщения»
(ПривГУПС)

Рассмотрено цикловой комиссией специальности 23.02.01 Протокол № ___ от «____» _____20___ г. Председатель ЦК _____ Ф.И.О.	**Экзаменационный билет №5** по междисциплинарному курсу **МДК.01.01. Технология перевозочного процесса на железнодорожном транспорте** для специальности 23.02.01 Организация перевозок и управления на транспорте (по видам) Группы	Утверждаю Начальник учебного отдела _____ Ф.И.О. «___» _____ 20 __ г.

1. Организация подачи и уборки местных вагонов.
2. Учет простоя вагонов на станции. Способы учета простоя вагонов.
3. Задача.

Преподаватель Ф.И.О.

Министерство транспорта Российской Федерации
Федеральное агентство железнодорожного транспорта
Федеральное государственное бюджетное образовательное учреждение высшего образования
«Приволжский государственный университет путей сообщения»
(ПривГУПС)

Рассмотрено цикловой комиссией специальности 23.02.01 Протокол № ___ от «____» _____20___ г. Председатель ЦК _____ Ф.И.О.	**Экзаменационный билет №6** по междисциплинарному курсу **МДК.01.01. Технология перевозочного процесса на железнодорожном транспорте** для специальности 23.02.01 Организация перевозок и управления на транспорте (по видам) Группы	Утверждаю Начальник учебного отдела _____ Ф.И.О. «___» _____ 20 __ г.

1. Особенности организации маневровой работы с местными вагонами.
2. Учет простоя вагонов по формам ДУ-8, ДУ-9.
3. Задача.

Преподаватель Ф.И.О.

Министерство транспорта Российской Федерации
Федеральное агентство железнодорожного транспорта
Федеральное государственное бюджетное образовательное учреждение высшего образования
«Приволжский государственный университет путей сообщения»
(ПривГУПС)

Рассмотрено цикловой комиссией специальности 23.02.01 Протокол № ___ от «____» _____20___ г. Председатель ЦК _____ Ф.И.О.	**Экзаменационный билет №7** по междисциплинарному курсу **МДК.01.01. Технология перевозочного процесса на железнодорожном транспорте** для специальности 23.02.01 Организация перевозок и управления на транспорте (по видам) Группы	Утверждаю Начальник учебного отдела _____ Ф.И.О. «___» _____ 20 __ г.

1. Нормирование маневровой работы с местными вагонами.
2. Основные мероприятия по подготовке станции к работе в зимних условиях.
3. Задача.

Преподаватель Ф.И.О.

Министерство транспорта Российской Федерации
Федеральное агентство железнодорожного транспорта
Федеральное государственное бюджетное образовательное учреждение высшего образования
«Приволжский государственный университет путей сообщения»
(ПривГУПС)

Рассмотрено цикловой комиссией специальности 23.02.01 Протокол № ___ от «____» _____20___ г. Председатель ЦК _____ Ф.И.О.	**Экзаменационный билет №8** по междисциплинарному курсу **МДК.01.01. Технология перевозочного процесса на железнодорожном транспорте** для специальности 23.02.01 Организация перевозок и управления на транспорте (по видам) Группы	Утверждаю Начальник учебного отдела _____ Ф.И.О. «___» _____ 20 __ г.

1. Простой местных вагонов на станции.
2. Организация и технология работы станции зимой.
3. Задача.

Преподаватель Ф.И.О.

Министерство транспорта Российской Федерации
Федеральное агентство железнодорожного транспорта
Федеральное государственное бюджетное образовательное учреждение высшего образования
«Приволжский государственный университет путей сообщения»
(ПривГУПС)

Рассмотрено цикловой комиссией специальности 23.02.01 Протокол № ___ от «____» _____20___ г. Председатель ЦК _____ Ф.И.О.	**Экзаменационный билет №9** по междисциплинарному курсу **МДК.01.01. Технология перевозочного процесса на железнодорожном транспорте** для специальности 23.02.01 Организация перевозок и управления на транспорте (по видам) Группы	Утверждаю Начальник учебного отдела _____ Ф.И.О. «___» _____ 20 __ г.

1. Назначение, содержание, порядок разработки суточного плана-графика работы станции.
2. Организация уборки снега, очередность уборки станционных путей.
3. Задача.

Преподаватель Ф.И.О.

Министерство транспорта Российской Федерации
Федеральное агентство железнодорожного транспорта
Федеральное государственное бюджетное образовательное учреждение высшего образования
«Приволжский государственный университет путей сообщения»
(ПривГУПС)

Рассмотрено цикловой комиссией специальности 23.02.01 Протокол № ___ от «____» _____20___ г. Председатель ЦК _____ Ф.И.О.	**Экзаменационный билет №10** по междисциплинарному курсу **МДК.01.01. Технология перевозочного процесса на железнодорожном транспорте** для специальности 23.02.01 Организация перевозок и управления на транспорте (по видам) Группы	Утверждаю Начальник учебного отдела _____ Ф.И.О. «___» _____ 20 __ г.

1. Суточный план-график работы станции. Исходные данные для его разработки.
2. Снегоборьба на станциях.
3. Задача.

Преподаватель Ф.И.О.

Министерство транспорта Российской Федерации
Федеральное агентство железнодорожного транспорта
Федеральное государственное бюджетное образовательное учреждение высшего образования
«Приволжский государственный университет путей сообщения»
(ПривГУПС)

Рассмотрено цикловой комиссией специальности 23.02.01 Протокол № ___ от «____» _____20___ г. Председатель ЦК _____ Ф.И.О.	**Экзаменационный билет №11** по междисциплинарному курсу **МДК.01.01. Технология перевозочного процесса на железнодорожном транспорте** для специальности 23.02.01 Организация перевозок и управления на транспорте (по видам) Группы	Утверждаю Начальник учебного отдела _____ Ф.И.О. «___» _____ 20 __ г.

1. Особенности суточных планов-графиков участковых, сортировочных, грузовых и пассажирских станций.
2. Обеспечение охраны труда работников станции в зимних условиях.
3. Задача.

Преподаватель Ф.И.О.

Министерство транспорта Российской Федерации
Федеральное агентство железнодорожного транспорта
Федеральное государственное бюджетное образовательное учреждение высшего образования
«Приволжский государственный университет путей сообщения»
(ПривГУПС)

Рассмотрено цикловой комиссией специальности 23.02.01 Протокол № ___ от «____» _____20___ г. Председатель ЦК _____ Ф.И.О.	**Экзаменационный билет №12** по междисциплинарному курсу **МДК.01.01. Технология перевозочного процесса на железнодорожном транспорте** для специальности 23.02.01 Организация перевозок и управления на транспорте (по видам) Группы	Утверждаю Начальник учебного отдела _____ Ф.И.О. «___» _____ 20 __ г.

1. Показатели работы станции, определяемые по суточному плану-графику.
2. Особенности организации работы станции в зимних условиях.
3. Задача.

Преподаватель Ф.И.О.

Министерство транспорта Российской Федерации
Федеральное агентство железнодорожного транспорта
Федеральное государственное бюджетное образовательное учреждение высшего образования
«Приволжский государственный университет путей сообщения»
(ПривГУПС)

Рассмотрено цикловой комиссией специальности 23.02.01 Протокол № ___ от «____» _____20___ г. Председатель ЦК _____ Ф.И.О.	**Экзаменационный билет №13** по междисциплинарному курсу **МДК.01.01. Технология перевозочного процесса на железнодорожном транспорте** для специальности 23.02.01 Организация перевозок и управления на транспорте (по видам) Группы	Утверждаю Начальник учебного отдела _____ Ф.И.О. «___» _____ 20 __ г.

1. Показатели суточного плана-графика.
2. Мероприятия по обеспечению безопасности движения на станции.
3. Задача.

Преподаватель Ф.И.О.

Министерство транспорта Российской Федерации
Федеральное агентство железнодорожного транспорта
Федеральное государственное бюджетное образовательное учреждение высшего образования
«Приволжский государственный университет путей сообщения»
(ПривГУПС)

Рассмотрено цикловой комиссией специальности 23.02.01 Протокол № ___ от «____» _____20___ г. Председатель ЦК _____ Ф.И.О.	**Экзаменационный билет №14** по междисциплинарному курсу **МДК.01.01. Технология перевозочного процесса на железнодорожном транспорте** для специальности 23.02.01 Организация перевозок и управления на транспорте (по видам) Группы	Утверждаю Начальник учебного отдела _____ Ф.И.О. «___» _____ 20 __ г.

1. Методика расчета норм простоя вагонов с расчленением его по элементам
2. Обеспечение безопасности движения поездов и маневровой работы на станции.
3. Задача.

Преподаватель Ф.И.О.

Министерство транспорта Российской Федерации
Федеральное агентство железнодорожного транспорта
Федеральное государственное бюджетное образовательное учреждение высшего образования
«Приволжский государственный университет путей сообщения»
(ПривГУПС)

Рассмотрено цикловой комиссией специальности 23.02.01 Протокол № ___ от «____» _____20___ г. Председатель ЦК _____ Ф.И.О.	**Экзаменационный билет №15** по междисциплинарному курсу **МДК.01.01. Технология перевозочного процесса на железнодорожном транспорте** для специальности 23.02.01 Организация перевозок и управления на транспорте (по видам) Группы	Утверждаю Начальник учебного отдела _____ Ф.И.О. «___» _____ 20 __ г.

1. Методика расчета норм времени нахождения грузовых вагонов на станции.
2. Факторы, определяющие состояние безопасности движения поездов.
3. Задача.

Преподаватель Ф.И.О.

Министерство транспорта Российской Федерации
Федеральное агентство железнодорожного транспорта
Федеральное государственное бюджетное образовательное учреждение высшего образования
«Приволжский государственный университет путей сообщения»
(ПривГУПС)

Рассмотрено цикловой комиссией специальности 23.02.01 Протокол № ___ от «____» _____20___ г. Председатель ЦК _____ Ф.И.О.	**Экзаменационный билет №16** по междисциплинарному курсу **МДК.01.01. Технология перевозочного процесса на железнодорожном транспорте** для специальности 23.02.01 Организация перевозок и управления на транспорте (по видам) Группы	Утверждаю Начальник учебного отдела _____ Ф.И.О. «___» _____ 20 __ г.

1. Оперативное руководство местной работой.
2. Организационные меры, направленные на обеспечение безопасности движения.
3. Задача.

Преподаватель Ф.И.О.

Министерство транспорта Российской Федерации
Федеральное агентство железнодорожного транспорта
Федеральное государственное бюджетное образовательное учреждение высшего образования
«Приволжский государственный университет путей сообщения»
(ПривГУПС)

Рассмотрено цикловой комиссией специальности 23.02.01 Протокол № ___ от «____» _____20___ г. Председатель ЦК _____ Ф.И.О.	**Экзаменационный билет №17** по междисциплинарному курсу **МДК.01.01. Технология перевозочного процесса на железнодорожном транспорте** для специальности 23.02.01 Организация перевозок и управления на транспорте (по видам) Группы	Утверждаю Начальник учебного отдела _____ Ф.И.О. «___» _____ 20 __ г.

1. Поездо- и вагонопотоки железнодорожной станции.
2. Контроль выполнения требований безопасности и организация действий в чрезвычайных ситуациях.
3. Задача.

Преподаватель Ф.И.О.

Министерство транспорта Российской Федерации
Федеральное агентство железнодорожного транспорта
Федеральное государственное бюджетное образовательное учреждение высшего образования
«Приволжский государственный университет путей сообщения»
(ПривГУПС)

Рассмотрено цикловой комиссией специальности 23.02.01 Протокол № ___ от «____» _____20___ г. Председатель ЦК _____ Ф.И.О.	**Экзаменационный билет №18** по междисциплинарному курсу **МДК.01.01. Технология перевозочного процесса на железнодорожном транспорте** для специальности 23.02.01 Организация перевозок и управления на транспорте (по видам) Группы	Утверждаю Начальник учебного отдела _____ Ф.И.О. «___» _____ 20 __ г.

1. Анализ работы станции.
2. Организационные меры, направленные на обеспечение безопасности движения.
3. Задача.

Преподаватель Ф.И.О.

Министерство транспорта Российской Федерации
Федеральное агентство железнодорожного транспорта
Федеральное государственное бюджетное образовательное учреждение высшего образования
«Приволжский государственный университет путей сообщения»
(ПривГУПС)

Рассмотрено цикловой комиссией специальности 23.02.01 Протокол № ___ от «____» _____20___ г. Председатель ЦК _____ Ф.И.О.	**Экзаменационный билет №19** по междисциплинарному курсу **МДК.01.01. Технология перевозочного процесса на железнодорожном транспорте** для специальности 23.02.01 Организация перевозок и управления на транспорте (по видам) Группы	Утверждаю Начальник учебного отдела _____ Ф.И.О. «___» _____ 20 __ г.

1. Оперативное руководство работой станции.
2. Особенности технологии работы железнодорожных узлов в зависимости от характера работы.
3. Задача.

Преподаватель Ф.И.О.

Министерство транспорта Российской Федерации
Федеральное агентство железнодорожного транспорта
Федеральное государственное бюджетное образовательное учреждение высшего образования
«Приволжский государственный университет путей сообщения»
(ПривГУПС)

Рассмотрено цикловой комиссией специальности 23.02.01 Протокол № ___ от «____» _____20___ г. Председатель ЦК _____ Ф.И.О.	**Экзаменационный билет №20** по междисциплинарному курсу **МДК.01.01. Технология перевозочного процесса на железнодорожном транспорте** для специальности 23.02.01 Организация перевозок и управления на транспорте (по видам) Группы	Утверждаю Начальник учебного отдела _____ Ф.И.О. «___» _____ 20 __ г.

1. Работа станционного и маневрового диспетчера, дежурных по станциям, горкам, паркам.
2. Понятие о железнодорожном узле и его функциях. Структура вагонопотоков в узле.
3. Задача.

Преподаватель Ф.И.О.

Министерство транспорта Российской Федерации
Федеральное агентство железнодорожного транспорта
Федеральное государственное бюджетное образовательное учреждение высшего образования
«Приволжский государственный университет путей сообщения»
(ПривГУПС)

Рассмотрено цикловой комиссией специальности 23.02.01 Протокол № ___ от «____» _____20___ г. Председатель ЦК _____ Ф.И.О.	**Экзаменационный билет №21** по междисциплинарному курсу **МДК.01.01. Технология перевозочного процесса на железнодорожном транспорте** для специальности 23.02.01 Организация перевозок и управления на транспорте (по видам) Группы	Утверждаю Начальник учебного отдела _____ Ф.И.О. «___» _____ 20 __ г.

1. График исполненной работы.
2. Контроль работы станции.
3. Задача.

Преподаватель Ф.И.О.

Министерство транспорта Российской Федерации
Федеральное агентство железнодорожного транспорта
Федеральное государственное бюджетное образовательное учреждение высшего образования
«Приволжский государственный университет путей сообщения»
(ПривГУПС)

Рассмотрено цикловой комиссией специальности 23.02.01 Протокол № ___ от «____» _____20___ г. Председатель ЦК _____ Ф.И.О.	**Экзаменационный билет №22** по междисциплинарному курсу **МДК.01.01. Технология перевозочного процесса на железнодорожном транспорте** для специальности 23.02.01 Организация перевозок и управления на транспорте (по видам) Группы	Утверждаю Начальник учебного отдела _____ Ф.И.О. «___» _____ 20 __ г.

1. Порядок автоматизированного номерного учета простоя грузовых вагонов.
2. Учет работы станции.
3. Задача.

Преподаватель Ф.И.О.

Министерство транспорта Российской Федерации
Федеральное агентство железнодорожного транспорта
Федеральное государственное бюджетное образовательное учреждение высшего образования
«Приволжский государственный университет путей сообщения»
(ПривГУПС)

Рассмотрено цикловой комиссией специальности 23.02.01 Протокол № ___ от «____» _____20___ г. Председатель ЦК _____ Ф.И.О.	**Экзаменационный билет №23** по междисциплинарному курсу **МДК.01.01. Технология перевозочного процесса на железнодорожном транспорте** для специальности 23.02.01 Организация перевозок и управления на транспорте (по видам) Группы	Утверждаю Начальник учебного отдела _____ Ф.И.О. «___» _____ 20 __ г.

1. Значение и виды учета. Действующие формы учета и отчетности.
2. Работа железнодорожной станции в зимний период.
3. Задача.

Преподаватель Ф.И.О.

Министерство транспорта Российской Федерации
Федеральное агентство железнодорожного транспорта
Федеральное государственное бюджетное образовательное учреждение высшего образования
«Приволжский государственный университет путей сообщения»
(ПривГУПС)

Рассмотрено цикловой комиссией специальности 23.02.01 Протокол № ___ от «____» _____20___ г. Председатель ЦК _____ Ф.И.О.	**Экзаменационный билет №24** по междисциплинарному курсу **МДК.01.01. Технология перевозочного процесса на железнодорожном транспорте** для специальности 23.02.01 Организация перевозок и управления на транспорте (по видам) Группы	Утверждаю Начальник учебного отдела _____ Ф.И.О. «___» _____ 20 __ г.

1. Учет простоя вагонов на станции. Формы учета простоев вагонов.
2. Мероприятия по обеспечению безопасности движения на станции.
3. Задача.

Преподаватель Ф.И.О.

<u>Критерии оценки:</u>

оценка «отлично» – заслуживает обучающийся, показавший глубокий и всесторонний уровень знания МДК, успешно выполнивший задания, предусмотренные программой.

оценка «хорошо» – заслуживает обучающийся, показавший полное знание МДК, успешно выполнивший задания, предусмотренные программой, но допустивший незначительные недочеты в ответе.

оценка «удовлетворительно» – заслуживает обучающийся, показавший знание МДК в объеме, достаточном для продолжения обучения, справившийся с заданиями, предусмотренными программой (допускаются неполные ответы на поставленные вопросы).

оценка «неудовлетворительно» – заслуживает обучающийся, обнаруживший значительные пробелы в знании МДК, допустивший принципиальные ошибки при выполнении заданий, предусмотренных программой.

ПЕРЕЧЕНЬ ВОПРОСОВ ДЛЯ ПРОМЕЖУТОЧНОЙ АТТЕСТАЦИИ
(ЭКЗАМЕН)
(заочная форма обучения)

1. Перевозочный процесс и его характеристики. Пропускная и провозная способность железнодорожной линии.
2. Перспективы развития железнодорожного транспорта.
3. Организация маневровой работы на станциях.
4. Документы, регламентирующие нормативно-правовую базу деятельности железнодорожного транспорта.
5. Документы, регламентирующие безопасность движения на железнодорожном транспорте. Основные требования к работникам по документам, регламентирующим безопасность движения на железнодорожном транспорте.
6. Показатели работы железнодорожной станции.
7. Понятие о поезде и сопровождающих его документах. Классификация грузовых и пассажирских поездов. Понятие индекса поезда. Нумерация и индексация поездов.
8. Назначение и классификация железнодорожных станций, их техническое оснащение.
9. Документы, регламентирующие работу железнодорожных станций.
10. Технологический процесс работы станции, его задачи, содержание, порядок разработки и утверждения.
11. Понятие маневровой работы. Виды маневров и способы их выполнения.
12. Технические средства для производства маневровых операций.
13. Организация маневровой работы. Скорости при маневрах в соответствии с ПТЭ.
14. Элементы маневровой работы. Нормирование маневровых операций на вытяжных путях.
15. Нормирование маневровых операций со сборными и вывозными поездами.
16. Техническая характеристика промежуточных станций, структура управления, выполняемые операции. Порядок приема, отправления и пропуска поездов на промежуточных станциях.
17. Работа со сборными поездами. Нормирование маневровых операций на промежуточных станциях
18. Технология обработки транзитных поездов, проходящих станцию без переработки, с частичной переработкой. График обработки транзитного поезда без изменения массы, длины и со сменой локомотива.
19. Техническое обслуживание и коммерческий осмотр поездов. Технология обслуживания поездов, следующих со сменой локомотивов и поездных бригад.
20. График обработки местных вагонов на станции с одной грузовой операцией.
21. Предварительная информация о поездах, поступающих в переработку.
22. Натурный лист поезда, его содержание.
23. Структура натурного листа, порядок его заполнения.
24. Сортировочный листок, его назначение, содержание и порядок составления.
25. Технология обработки поездов по прибытии на технических станциях. График обработки поезда прибывшего в расформирование, в парке прибытия.
26. Классификация и принцип работы сортировочной горки.
27. Технологические графики работы сортировочной горки. Определение горочного цикла и горочного интервала.
28. Перерабатывающая способность сортировочных горок, способы ее определения.
29. Технология расформирования-формирования состава на сортировочной горке.
30. Формирование составов и обработка их перед отправлением на грузовой станции.
31. Соединенные поезда повышенного веса и длины, особенности их обработки.
32. Назначение, оборудование и размещение на станции станционного технологического центра.
33. Работа оператора станционного технологического центра (СТЦ).
34. Кодирование объектов железнодорожного транспорта.

35. Выполнение операций с пригородными поездами, прибывшими на конечную станцию.
36. Выполнение операций с пассажирскими поездами, прибывшими на конечную станцию.
37. Технология работы с местными вагонами.
38. Специализация устройств и путей расформирования составов поездов и групп местных вагонов.
39. Графики обработки маневровых составов и подач-уборок отдельных местных вагонов.
40. Меры безопасности движения при производстве маневровой работы с местными вагонами.
41. Расчет норм времени на выполнение операций с местными вагонами.
42. Организация подачи и уборки местных вагонов.
43. Особенности организации маневровой работы с местными вагонами.
44. Нормирование маневровой работы с местными вагонами.
45. Простой местных вагонов на станции.
46. Обработка передаточных и вывозных поездов.
47. Обработка рефрижераторных поездов и изотермических вагонов.
48. Единый технологический процесс работы станции и подъездных путей промышленных предприятий.
49. Назначение, форма, содержание, порядок и методика разработки нормативного плана-графика работы железнодорожной станции.
50. Назначение, содержание, порядок разработки суточного плана-графика работы станции.
51. Суточный план-график работы станции. Исходные данные для его разработки.
52. Особенности суточных планов-графиков участковых, сортировочных, грузовых и пассажирских станций.
53. Нормативные показатели работы железнодорожной станции, определяемые по суточному плану-графику.
54. Показатели суточного плана-графика.
55. Методика расчета норм простоя вагонов с расчленением его по элементам.
56. Методика расчета норм времени нахождения грузовых вагонов на станции.
57. Оперативное руководство местной работой.
58. Поездо- и вагонопотоки железнодорожной станции.
59. Анализ работы станции. Учет работы станции. Формы учета и отчетности.
60. График исполненной работы.
61. Порядок автоматизированного номерного учета простоя грузовых вагонов.
62. Значение и виды учета. Действующие формы учета и отчетности.
63. Учет простоя вагонов на станции. Формы учета простоев вагонов.
64. Учет простоя вагонов безномерным способом.
65. Цель, значение и виды анализа работы станции.
66. Оперативный, периодический и целевой анализы.
67. Анализ графика исполненной работы.
68. Учет простоя вагонов на станции. Способы учета простоя вагонов.
69. Учет простоя вагонов по формам ДУ-8, ДУ-9.
70. Основные мероприятия по подготовке станции к работе в зимних условиях.
71. Организация и технология работы станции зимой.
72. Организация уборки снега, очередность уборки станционных путей.
73. Снегоборьба на станциях.
74. Обеспечение охраны труда работников станции в зимних условиях.
75. Особенности организации работы станции в зимних условиях.
76. Мероприятия по обеспечению безопасности движения на станции.
77. Обеспечение безопасности движения поездов и маневровой работы на станции.
78. Факторы, определяющие состояние безопасности движения поездов.
79. Организационные меры, направленные на обеспечение безопасности движения.
80. Контроль работы станции.

81. Работа станционного и маневрового диспетчера, дежурных по станциям, горкам, паркам.

82. Контроль выполнения требований безопасности и организация действий в чрезвычайных ситуациях.

БИЛЕТЫ ДЛЯ ПРОВЕДЕНИЯ ЭКЗАМЕНА
(заочная форма обучения)

Инструкция для экзаменующегося:

1. Прочтите внимательно инструкцию.

2. При подготовке к ответу и непосредственно во время ответа на экзамене обучающимся разрешается пользоваться лабораторным и демонстрационным оборудованием, калькуляторами, справочниками и таблицами, не содержащими прямого ответа на вопросы билетов.

3. При выполнении заданий Вы можете пользоваться черновиком. Советуем выполнять задания в том порядке, в котором они даны. Для экономии времени пропускайте задание, которое не удается выполнить сразу, и переходите к следующему. Если после выполнения всей работы у Вас останется время, Вы сможете вернуться к пропущенным заданиям.

4. Время на подготовку – 20 минут.

Министерство транспорта Российской Федерации
Федеральное агентство железнодорожного транспорта
Федеральное государственное бюджетное образовательное учреждение высшего образования
«Приволжский государственный университет путей сообщения»
(ПривГУПС)

Рассмотрено цикловой комиссией специальности 23.02.01 Протокол № ___ от «____» _____20___ г. Председатель ЦК _____ Ф.И.О.	**Экзаменационный билет №1** по междисциплинарному курсу **МДК.01.01. Технология перевозочного процесса на железнодорожном транспорте** для специальности 23.02.01 Организация перевозок и управления на транспорте (по видам) Группа	Утверждаю Начальник учебного отдела _____ Ф.И.О. «___» _____ 20 __ г.

1. Перевозочный процесс и его характеристики. Пропускная и провозная способность железнодорожной линии.
2. Соединенные поезда повышенного веса и длины, особенности их обработки.
3. Задача.

Преподаватель Ф.И.О.

Министерство транспорта Российской Федерации
Федеральное агентство железнодорожного транспорта
Федеральное государственное бюджетное образовательное учреждение высшего образования
«Приволжский государственный университет путей сообщения»
(ПривГУПС)

Рассмотрено цикловой комиссией специальности 23.02.01 Протокол № ___ от «____» _____20___ г. Председатель ЦК _____ Ф.И.О.	**Экзаменационный билет №2** по междисциплинарному курсу **МДК.01.01. Технология перевозочного процесса на железнодорожном транспорте** для специальности 23.02.01 Организация перевозок и управления на транспорте (по видам) Группа	Утверждаю Начальник учебного отдела _____ Ф.И.О. «___» _____ 20 __ г.

1. Перспективы развития железнодорожного транспорта.
2. Назначение, оборудование и размещение на станции станционного технологического центра.
3. Задача.

Преподаватель Ф.И.О.

Министерство транспорта Российской Федерации
Федеральное агентство железнодорожного транспорта
Федеральное государственное бюджетное образовательное учреждение высшего образования
«Приволжский государственный университет путей сообщения»
(ПривГУПС)

Рассмотрено цикловой комиссией специальности 23.02.01 Протокол № ___ от «____» _____20___ г. Председатель ЦК _____ Ф.И.О.	**Экзаменационный билет №3** по междисциплинарному курсу **МДК.01.01. Технология перевозочного процесса на железнодорожном транспорте** для специальности 23.02.01 Организация перевозок и управления на транспорте (по видам) Группа	Утверждаю Начальник учебного отдела _____ Ф.И.О. «___» _____ 20 __ г.

1. Организация маневровой работы на станциях.
2. Работа оператора станционного технологического центра (СТЦ).
3. Задача.

Преподаватель Ф.И.О.

Министерство транспорта Российской Федерации
Федеральное агентство железнодорожного транспорта
Федеральное государственное бюджетное образовательное учреждение высшего образования
«Приволжский государственный университет путей сообщения»
(ПривГУПС)

Рассмотрено цикловой комиссией специальности 23.02.01 Протокол № ___ от «____» _____20___ г. Председатель ЦК _____ Ф.И.О.	**Экзаменационный билет №4** по междисциплинарному курсу **МДК.01.01. Технология перевозочного процесса на железнодорожном транспорте** для специальности 23.02.01 Организация перевозок и управления на транспорте (по видам) Группа	Утверждаю Начальник учебного отдела _____ Ф.И.О. «___» _____ 20 __ г.

1. Документы, регламентирующие нормативно-правовую базу деятельности железнодорожного транспорта.
2. Кодирование объектов железнодорожного транспорта.
3. Задача.

Преподаватель Ф.И.О.

Министерство транспорта Российской Федерации
Федеральное агентство железнодорожного транспорта
Федеральное государственное бюджетное образовательное учреждение высшего образования
«Приволжский государственный университет путей сообщения»
(ПривГУПС)

Рассмотрено цикловой комиссией специальности 23.02.01 Протокол № ___ от «____» _____20___ г. Председатель ЦК _____ Ф.И.О.	**Экзаменационный билет №5** по междисциплинарному курсу **МДК.01.01. Технология перевозочного процесса на железнодорожном транспорте** для специальности 23.02.01 Организация перевозок и управления на транспорте (по видам) Группа	Утверждаю Начальник учебного отдела _____ Ф.И.О. «___» _____ 20 __ г.

1. Выполнение операций с пригородными поездами, прибывшими на конечную станцию.
2. Единый технологический процесс работы станции и подъездных путей промышленных предприятий.
3. Задача.

Преподаватель Ф.И.О.

Министерство транспорта Российской Федерации
Федеральное агентство железнодорожного транспорта
Федеральное государственное бюджетное образовательное учреждение высшего образования
«Приволжский государственный университет путей сообщения»
(ПривГУПС)

Рассмотрено цикловой комиссией специальности 23.02.01 Протокол № ___ от «____» _____20___ г. Председатель ЦК _____ Ф.И.О.	**Экзаменационный билет №6** по междисциплинарному курсу **МДК.01.01. Технология перевозочного процесса на железнодорожном транспорте** для специальности 23.02.01 Организация перевозок и управления на транспорте (по видам) Группа	Утверждаю Начальник учебного отдела _____ Ф.И.О. «___» _____ 20 __ г.

1. Документы, регламентирующие безопасность движения на железнодорожном транспорте. Основные требования к работникам по документам, регламентирующим безопасность движения на железнодорожном транспорте.
2. Выполнение операций с пассажирскими поездами, прибывшими на конечную станцию.
3. Задача.

Преподаватель Ф.И.О.

Министерство транспорта Российской Федерации
Федеральное агентство железнодорожного транспорта
Федеральное государственное бюджетное образовательное учреждение высшего образования
«Приволжский государственный университет путей сообщения»
(ПривГУПС)

Рассмотрено цикловой комиссией специальности 23.02.01 Протокол № ___ от «____» _____20___ г. Председатель ЦК _____ Ф.И.О.	**Экзаменационный билет №7** по междисциплинарному курсу **МДК.01.01. Технология перевозочного процесса на железнодорожном транспорте** для специальности 23.02.01 Организация перевозок и управления на транспорте (по видам) Группа	Утверждаю Начальник учебного отдела _____ Ф.И.О. «___» _____ 20 __ г.

1. Показатели работы железнодорожной станции.
2. Информация о подходе поездов и грузов на грузовых станциях. Организация подачи и уборки местных вагонов.
3. Задача.

Преподаватель Ф.И.О.

Министерство транспорта Российской Федерации
Федеральное агентство железнодорожного транспорта
Федеральное государственное бюджетное образовательное учреждение высшего образования
«Приволжский государственный университет путей сообщения»
(ПривГУПС)

Рассмотрено цикловой комиссией специальности 23.02.01 Протокол № ___ от «____» _____20___ г. Председатель ЦК _____ Ф.И.О.	**Экзаменационный билет №8** по междисциплинарному курсу **МДК.01.01. Технология перевозочного процесса на железнодорожном транспорте** для специальности 23.02.01 Организация перевозок и управления на транспорте (по видам) Группа	Утверждаю Начальник учебного отдела _____ Ф.И.О. «___» _____ 20 __ г.

1. Понятие о поезде и сопровождающих его документах. Классификация грузовых и пассажирских поездов. Понятие индекса поезда. Нумерация и индексация поездов.
2. Особенности организации маневровой работы с местными вагонами.
3. Задача.

Преподаватель Ф.И.О.

Министерство транспорта Российской Федерации
Федеральное агентство железнодорожного транспорта
Федеральное государственное бюджетное образовательное учреждение высшего образования
«Приволжский государственный университет путей сообщения»
(ПривГУПС)

Рассмотрено цикловой комиссией специальности 23.02.01 Протокол № ___ от «____» _____20___ г. Председатель ЦК _____ Ф.И.О.	**Экзаменационный билет №9** по междисциплинарному курсу **МДК.01.01. Технология перевозочного процесса на железнодорожном транспорте** для специальности 23.02.01 Организация перевозок и управления на транспорте (по видам) Группа	Утверждаю Начальник учебного отдела _____ Ф.И.О. «___» _____ 20 __ г.

1. Назначение и классификация железнодорожных станций, их техническое оснащение.
2. Нормирование маневровой работы с местными вагонами. Простой местных вагонов на станции
3. Задача.

Преподаватель Ф.И.О.

Министерство транспорта Российской Федерации
Федеральное агентство железнодорожного транспорта
Федеральное государственное бюджетное образовательное учреждение высшего образования
«Приволжский государственный университет путей сообщения»
(ПривГУПС)

Рассмотрено цикловой комиссией специальности 23.02.01 Протокол № ___ от «____» _____20___ г. Председатель ЦК _____ Ф.И.О.	**Экзаменационный билет №10** по междисциплинарному курсу **МДК.01.01. Технология перевозочного процесса на железнодорожном транспорте** для специальности 23.02.01 Организация перевозок и управления на транспорте (по видам) Группа	Утверждаю Начальник учебного отдела _____ Ф.И.О. «___» _____ 20 __ г.

1. Документы, регламентирующие работу железнодорожных станций.
2. Назначение, содержание, порядок разработки суточного плана-графика работы станции. Исходные данные для его разработки.
3. Задача.

Преподаватель Ф.И.О.

Министерство транспорта Российской Федерации
Федеральное агентство железнодорожного транспорта
Федеральное государственное бюджетное образовательное учреждение высшего образования
«Приволжский государственный университет путей сообщения»
(ПривГУПС)

Рассмотрено цикловой комиссией специальности 23.02.01 Протокол № ___ от «____» _____20___ г. Председатель ЦК _____ Ф.И.О.	**Экзаменационный билет №11** по междисциплинарному курсу **МДК.01.01. Технология перевозочного процесса на железнодорожном транспорте** для специальности 23.02.01 Организация перевозок и управления на транспорте (по видам) Группа	Утверждаю Начальник учебного отдела _____ Ф.И.О. «___» _____ 20 __ г.

1. Технологический процесс работы станции, его задачи, содержание, порядок разработки и утверждения.
2. Суточный план-график работы станции. Исходные данные для его разработки.
3. Задача.

Преподаватель Ф.И.О.

Министерство транспорта Российской Федерации
Федеральное агентство железнодорожного транспорта
Федеральное государственное бюджетное образовательное учреждение высшего образования
«Приволжский государственный университет путей сообщения»
(ПривГУПС)

Рассмотрено цикловой комиссией специальности 23.02.01 Протокол № ___ от «____» _____20___ г. Председатель ЦК _____ Ф.И.О.	**Экзаменационный билет №12** по междисциплинарному курсу **МДК.01.01. Технология перевозочного процесса на железнодорожном транспорте** для специальности 23.02.01 Организация перевозок и управления на транспорте (по видам) Группа	Утверждаю Начальник учебного отдела _____ Ф.И.О. «___» _____ 20 __ г.

1. Понятие маневровой работы. Виды маневров и способы их выполнения.
2. Показатели работы станции, определяемые по суточному плану-графику.
3. Задача.

Преподаватель Ф.И.О.

Министерство транспорта Российской Федерации
Федеральное агентство железнодорожного транспорта
Федеральное государственное бюджетное образовательное учреждение высшего образования
«Приволжский государственный университет путей сообщения»
(ПривГУПС)

Рассмотрено цикловой комиссией специальности 23.02.01 Протокол № ___ от «____» _____20___ г. Председатель ЦК _____ Ф.И.О.	**Экзаменационный билет №13** по междисциплинарному курсу **МДК.01.01. Технология перевозочного процесса на железнодорожном транспорте** для специальности 23.02.01 Организация перевозок и управления на транспорте (по видам) Группа	Утверждаю Начальник учебного отдела _____ Ф.И.О. «___» _____ 20 __ г.

1. Технические средства для производства маневровых операций.
2. Учет простоя вагонов на станции. Способы учета простоя вагонов.
3. Задача.

Преподаватель Ф.И.О.

Министерство транспорта Российской Федерации
Федеральное агентство железнодорожного транспорта
Федеральное государственное бюджетное образовательное учреждение высшего образования
«Приволжский государственный университет путей сообщения»
(ПривГУПС)

Рассмотрено цикловой комиссией специальности 23.02.01 Протокол № ___ от «____» _____20___ г. Председатель ЦК _____ Ф.И.О.	**Экзаменационный билет №14** по междисциплинарному курсу **МДК.01.01. Технология перевозочного процесса на железнодорожном транспорте** для специальности 23.02.01 Организация перевозок и управления на транспорте (по видам) Группа	Утверждаю Начальник учебного отдела _____ Ф.И.О. «___» _____ 20 __ г.

1. Организация маневровой работы. Скорости при маневрах в соответствии с ПТЭ.
2. Назначение, форма, содержание, порядок и методика разработки нормативного плана-графика работы железнодорожной станции.
3. Задача.

Преподаватель Ф.И.О.

Министерство транспорта Российской Федерации
Федеральное агентство железнодорожного транспорта
Федеральное государственное бюджетное образовательное учреждение высшего образования
«Приволжский государственный университет путей сообщения»
(ПривГУПС)

Рассмотрено цикловой комиссией специальности 23.02.01 Протокол № ___ от «____» _____20___ г. Председатель ЦК _____ Ф.И.О.	**Экзаменационный билет №15** по междисциплинарному курсу **МДК.01.01. Технология перевозочного процесса на железнодорожном транспорте** для специальности 23.02.01 Организация перевозок и управления на транспорте (по видам) Группа	Утверждаю Начальник учебного отдела _____ Ф.И.О. «___» _____ 20 __ г.

1. Элементы маневровой работы. Нормирование маневровых операций на вытяжных путях.
2. Оперативное руководство работой железнодорожной станции.
3. Задача.

Преподаватель Ф.И.О.

Министерство транспорта Российской Федерации
Федеральное агентство железнодорожного транспорта
Федеральное государственное бюджетное образовательное учреждение высшего образования
«Приволжский государственный университет путей сообщения»
(ПривГУПС)

Рассмотрено цикловой комиссией специальности 23.02.01 Протокол № ___ от «____» _____20___ г. Председатель ЦК _____ Ф.И.О.	**Экзаменационный билет №16** по междисциплинарному курсу **МДК.01.01. Технология перевозочного процесса на железнодорожном транспорте** для специальности 23.02.01 Организация перевозок и управления на транспорте (по видам) Группа	Утверждаю Начальник учебного отдела _____ Ф.И.О. «___» _____ 20 __ г.

1. Нормирование маневровых операций со сборными и вывозными поездами.
2. Работа станционного и маневрового диспетчера, дежурных по станциям, горкам, паркам.
3. Задача.

Преподаватель Ф.И.О.

Министерство транспорта Российской Федерации
Федеральное агентство железнодорожного транспорта
Федеральное государственное бюджетное образовательное учреждение высшего образования
«Приволжский государственный университет путей сообщения»
(ПривГУПС)

Рассмотрено цикловой комиссией специальности 23.02.01 Протокол № ___ от «____» _____20___ г. Председатель ЦК _____ Ф.И.О.	**Экзаменационный билет №17** по междисциплинарному курсу **МДК.01.01. Технология перевозочного процесса на железнодорожном транспорте** для специальности 23.02.01 Организация перевозок и управления на транспорте (по видам) Группа	Утверждаю Начальник учебного отдела _____ Ф.И.О. «___» _____ 20 __ г.

1. Техническая характеристика промежуточных станций, структура управления, выполняемые операции. Порядок приема, отправления и пропуска поездов на промежуточных станциях.
2. Особенности суточных планов-графиков участковых, сортировочных, грузовых и пассажирских станций.
3. Задача.

Преподаватель Ф.И.О.

Министерство транспорта Российской Федерации
Федеральное агентство железнодорожного транспорта
Федеральное государственное бюджетное образовательное учреждение высшего образования
«Приволжский государственный университет путей сообщения»
(ПривГУПС)

Рассмотрено цикловой комиссией специальности 23.02.01 Протокол № ___ от «____» _____20___ г. Председатель ЦК _____ Ф.И.О.	**Экзаменационный билет №18** по междисциплинарному курсу **МДК.01.01. Технология перевозочного процесса на железнодорожном транспорте** для специальности 23.02.01 Организация перевозок и управления на транспорте (по видам) Группа	Утверждаю Начальник учебного отдела _____ Ф.И.О. «___» _____ 20 __ г.

1. Работа со сборными поездами. Нормирование маневровых операций на промежуточных станциях
2. Значение и виды учета. Действующие формы учета и отчетности.
3. Задача.

Преподаватель Ф.И.О.

Министерство транспорта Российской Федерации
Федеральное агентство железнодорожного транспорта
Федеральное государственное бюджетное образовательное учреждение высшего образования
«Приволжский государственный университет путей сообщения»
(ПривГУПС)

Рассмотрено цикловой комиссией специальности 23.02.01 Протокол № ___ от «____» _____20___ г. Председатель ЦК _____ Ф.И.О.	**Экзаменационный билет №19** по междисциплинарному курсу **МДК.01.01. Технология перевозочного процесса на железнодорожном транспорте** для специальности 23.02.01 Организация перевозок и управления на транспорте (по видам) Группа	Утверждаю Начальник учебного отдела _____ Ф.И.О. «___» _____ 20 __ г.

1. Технология обработки транзитных поездов, проходящих станцию без переработки, с частичной переработкой. График обработки транзитного поезда без изменения массы, длины и со сменой локомотива.
2. Учет простоя вагонов на станции. Формы учета простоев вагонов.
3. Задача.

Преподаватель Ф.И.О.

Министерство транспорта Российской Федерации
Федеральное агентство железнодорожного транспорта
Федеральное государственное бюджетное образовательное учреждение высшего образования
«Приволжский государственный университет путей сообщения»
(ПривГУПС)

Рассмотрено цикловой комиссией специальности 23.02.01 Протокол № ___ от «____» _____20___ г. Председатель ЦК _____ Ф.И.О.	**Экзаменационный билет №20** по междисциплинарному курсу **МДК.01.01. Технология перевозочного процесса на железнодорожном транспорте** для специальности 23.02.01 Организация перевозок и управления на транспорте (по видам) Группа	Утверждаю Начальник учебного отдела _____ Ф.И.О. «___» _____ 20 __ г.

1. Техническое обслуживание и коммерческий осмотр поездов. Технология обслуживания поездов, следующих со сменой локомотивов и поездных бригад.
2. Цель, значение и виды анализа работы станции.
3. Задача.

Преподаватель Ф.И.О.

Министерство транспорта Российской Федерации
Федеральное агентство железнодорожного транспорта
Федеральное государственное бюджетное образовательное учреждение высшего образования
«Приволжский государственный университет путей сообщения»
(ПривГУПС)

Рассмотрено цикловой комиссией специальности 23.02.01 Протокол № ___ от «____» _____20___ г. Председатель ЦК _____ Ф.И.О.	**Экзаменационный билет №21** по междисциплинарному курсу **МДК.01.01. Технология перевозочного процесса на железнодорожном транспорте** для специальности 23.02.01 Организация перевозок и управления на транспорте (по видам) Группа	Утверждаю Начальник учебного отдела _____ Ф.И.О. «___» _____ 20 __ г.

1. График обработки местных вагонов на станции с одной грузовой операцией.
2. Анализ работы станции. Учет работы станции. Формы учета и отчетности.
3. Задача.

Преподаватель Ф.И.О.

Министерство транспорта Российской Федерации
Федеральное агентство железнодорожного транспорта
Федеральное государственное бюджетное образовательное учреждение высшего образования
«Приволжский государственный университет путей сообщения»
(ПривГУПС)

Рассмотрено цикловой комиссией специальности 23.02.01 Протокол № ___ от «____» _____20___ г. Председатель ЦК _____ Ф.И.О.	**Экзаменационный билет №22** по междисциплинарному курсу **МДК.01.01. Технология перевозочного процесса на железнодорожном транспорте** для специальности 23.02.01 Организация перевозок и управления на транспорте (по видам) Группа	Утверждаю Начальник учебного отдела _____ Ф.И.О. «___» _____ 20 __ г.

1. Предварительная информация о поездах, поступающих в переработку.
2. Организация и технология работы станции зимой.
3. Задача.

Преподаватель Ф.И.О.

Министерство транспорта Российской Федерации
Федеральное агентство железнодорожного транспорта
Федеральное государственное бюджетное образовательное учреждение высшего образования
«Приволжский государственный университет путей сообщения»
(ПривГУПС)

Рассмотрено цикловой комиссией специальности 23.02.01 Протокол № ___ от «____» _____20___ г. Председатель ЦК _____ Ф.И.О.	**Экзаменационный билет №23** по междисциплинарному курсу **МДК.01.01. Технология перевозочного процесса на железнодорожном транспорте** для специальности 23.02.01 Организация перевозок и управления на транспорте (по видам) Группа	Утверждаю Начальник учебного отдела _____ Ф.И.О. «___» _____ 20 __ г.

1. Натурный лист поезда, его содержание.
2. Организация уборки снега, очередность уборки станционных путей.
3. Задача.

Преподаватель Ф.И.О.

Министерство транспорта Российской Федерации
Федеральное агентство железнодорожного транспорта
Федеральное государственное бюджетное образовательное учреждение высшего образования
«Приволжский государственный университет путей сообщения»
(ПривГУПС)

Рассмотрено цикловой комиссией специальности 23.02.01 Протокол № ___ от «____» _____20___ г. Председатель ЦК _____ Ф.И.О.	**Экзаменационный билет №24** по междисциплинарному курсу **МДК.01.01. Технология перевозочного процесса на железнодорожном транспорте** для специальности 23.02.01 Организация перевозок и управления на транспорте (по видам) Группа	Утверждаю Начальник учебного отдела _____ Ф.И.О. «___» _____ 20 __ г.

1. Структура натурного листа, порядок его заполнения.
2. Основные мероприятия по подготовке станции к работе в зимних условиях.
3. Задача.

Преподаватель Ф.И.О.

Министерство транспорта Российской Федерации
Федеральное агентство железнодорожного транспорта
Федеральное государственное бюджетное образовательное учреждение высшего образования
«Приволжский государственный университет путей сообщения»
(ПривГУПС)

Рассмотрено цикловой комиссией специальности 23.02.01 Протокол № ___ от «____» _____20___ г. Председатель ЦК _____ Ф.И.О.	**Экзаменационный билет №25** по междисциплинарному курсу **МДК.01.01. Технология перевозочного процесса на железнодорожном транспорте** для специальности 23.02.01 Организация перевозок и управления на транспорте (по видам) Группа	Утверждаю Начальник учебного отдела _____ Ф.И.О. «___» _____ 20 __ г.

1. Сортировочный листок, его назначение, содержание и порядок составления.
2. Обеспечение охраны труда работников станции в зимних условиях.
3. Задача.

Преподаватель Ф.И.О.

Министерство транспорта Российской Федерации
Федеральное агентство железнодорожного транспорта
Федеральное государственное бюджетное образовательное учреждение высшего образования
«Приволжский государственный университет путей сообщения»
(ПривГУПС)

Рассмотрено цикловой комиссией специальности 23.02.01 Протокол № ___ от «____» _____20___ г. Председатель ЦК _____ Ф.И.О.	**Экзаменационный билет №26** по междисциплинарному курсу **МДК.01.01. Технология перевозочного процесса на железнодорожном транспорте** для специальности 23.02.01 Организация перевозок и управления на транспорте (по видам) Группа	Утверждаю Начальник учебного отдела _____ Ф.И.О. «___» _____ 20 __ г.

1. Технология обработки поездов по прибытии на технических станциях. График обработки поезда прибывшего в расформирование, в парке прибытия.
2. Особенности организации работы станции в зимних условиях.
3. Задача.

Преподаватель Ф.И.О.

Министерство транспорта Российской Федерации
Федеральное агентство железнодорожного транспорта
Федеральное государственное бюджетное образовательное учреждение высшего образования
«Приволжский государственный университет путей сообщения»
(ПривГУПС)

Рассмотрено цикловой комиссией специальности 23.02.01 Протокол № __ от «____» _____20___ г. Председатель ЦК _____ Ф.И.О.	**Экзаменационный билет №27** по междисциплинарному курсу **МДК.01.01. Технология перевозочного процесса на железнодорожном транспорте** для специальности 23.02.01 Организация перевозок и управления на транспорте (по видам) Группа	Утверждаю Начальник учебного отдела _____ Ф.И.О. «___» _____ 20 __ г.

1. Классификация и принцип работы сортировочной горки.
2. Мероприятия по обеспечению безопасности движения на станции.
3. Задача.

Преподаватель Ф.И.О.

Министерство транспорта Российской Федерации
Федеральное агентство железнодорожного транспорта
Федеральное государственное бюджетное образовательное учреждение высшего образования
«Приволжский государственный университет путей сообщения»
(ПривГУПС)

Рассмотрено цикловой комиссией специальности 23.02.01 Протокол № ___ от «____» _____20___ г. Председатель ЦК _____ Ф.И.О.	**Экзаменационный билет №28** по междисциплинарному курсу **МДК.01.01. Технология перевозочного процесса на железнодорожном транспорте** для специальности 23.02.01 Организация перевозок и управления на транспорте (по видам) Группа	Утверждаю Начальник учебного отдела _____ Ф.И.О. «___» _____ 20 __ г.

1. Технологические графики работы сортировочной горки. Определение горочного цикла и горочного интервала.
2. Организационные меры, направленные на обеспечение безопасности движения.
3. Задача.

Преподаватель Ф.И.О.

Министерство транспорта Российской Федерации
Федеральное агентство железнодорожного транспорта
Федеральное государственное бюджетное образовательное учреждение высшего образования
«Приволжский государственный университет путей сообщения»
(ПривГУПС)

Рассмотрено цикловой комиссией специальности 23.02.01 Протокол № ___ от «____» _____20___ г. Председатель ЦК _____ Ф.И.О.	**Экзаменационный билет №29** по междисциплинарному курсу **МДК.01.01. Технология перевозочного процесса на железнодорожном транспорте** для специальности 23.02.01 Организация перевозок и управления на транспорте (по видам) Группа	Утверждаю Начальник учебного отдела _____ Ф.И.О. «___» _____ 20 __ г.

1. Перерабатывающая способность сортировочных горок, способы ее определения.
2. Контроль выполнения требований безопасности и организация действий в чрезвычайных ситуациях.
3. Задача.

Преподаватель Ф.И.О.

Министерство транспорта Российской Федерации
Федеральное агентство железнодорожного транспорта
Федеральное государственное бюджетное образовательное учреждение высшего образования
«Приволжский государственный университет путей сообщения»
(ПривГУПС)

Рассмотрено цикловой комиссией специальности 23.02.01 Протокол № ___ от «____» _____20___ г. Председатель ЦК _____ Ф.И.О.	**Экзаменационный билет №30** по междисциплинарному курсу **МДК.01.01. Технология перевозочного процесса на железнодорожном транспорте** для специальности 23.02.01 Организация перевозок и управления на транспорте (по видам) Группа	Утверждаю Начальник учебного отдела _____ Ф.И.О. «___» _____ 20 __ г.

1. Технология расформирования-формирования состава на сортировочной горке.
2. Графики обработки маневровых составов и подач-уборок отдельных местных вагонов.
3. Задача.

Преподаватель Ф.И.О.

Министерство транспорта Российской Федерации
Федеральное агентство железнодорожного транспорта
Федеральное государственное бюджетное образовательное учреждение высшего образования
«Приволжский государственный университет путей сообщения»
(ПривГУПС)

Рассмотрено цикловой комиссией специальности 23.02.01 Протокол № ___ от «____» _____20___ г. Председатель ЦК _____ Ф.И.О.	**Экзаменационный билет №31** по междисциплинарному курсу **МДК.01.01. Технология перевозочного процесса на железнодорожном транспорте** для специальности 23.02.01 Организация перевозок и управления на транспорте (по видам) Группа	Утверждаю Начальник учебного отдела _____ Ф.И.О. «___» _____ 20 __ г.

1. Формирование составов и обработка их перед отправлением на грузовой станции.
2. Факторы, определяющие состояние безопасности движения поездов.
3. Задача.

Преподаватель Ф.И.О.

<u>Критерии оценки:</u>

оценка «отлично» – заслуживает обучающийся, показавший глубокий и всесторонний уровень знания МДК, успешно выполнивший задания, предусмотренные программой.

оценка «хорошо» – заслуживает обучающийся, показавший полное знание МДК, успешно выполнивший задания, предусмотренные программой, но допустивший незначительные недочеты в ответе.

оценка «удовлетворительно» – заслуживает обучающийся, показавший знание МДК в объеме, достаточном для продолжения обучения, справившийся с заданиями, предусмотренными программой (допускаются неполные ответы на поставленные вопросы).

оценка «неудовлетворительно» – заслуживает обучающийся, обнаруживший значительные пробелы в знании МДК, допустивший принципиальные ошибки при выполнении заданий, предусмотренных программой.

ЗАДАЧИ К БИЛЕТАМ ДЛЯ ПРОВЕДЕНИЯ ЭКЗАМЕНА

Задача к билету № 1

3. Рассчитать время не заезд маневрового локомотива за местными вагонами, находящиеся на ГД и перестановку их в СП.

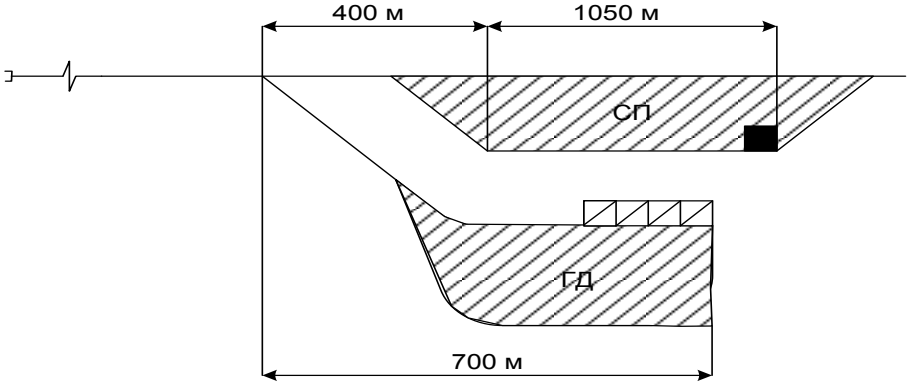

Дано: $t_{см}$=0,5 мин; m_c= 9 вагонов; $l_в$ =14,7 м.

Тормоза не включены.

Задача к билету № 2

3. Определить время на перестановку сформированного состава из СП в ПОП и возвращение маневрового локомотива обратно в СП.

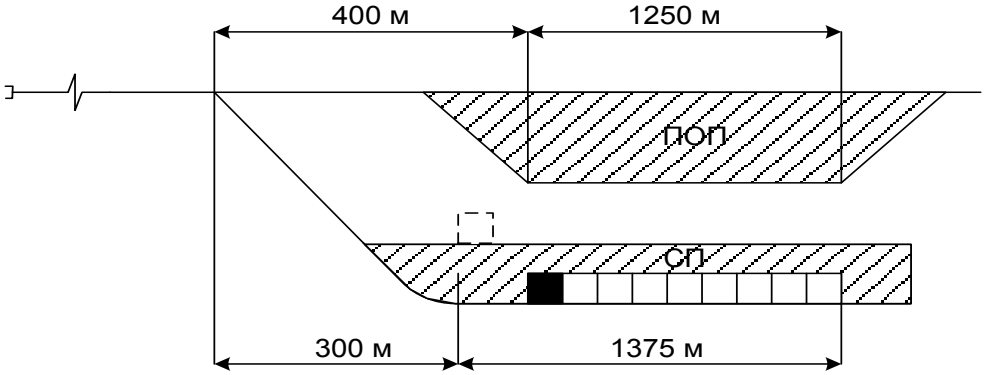

Дано: m_c = 60 вагонов; $t_{см}$ = 0,5 мин; $l_в$ =14,7 м

Тормоза при перестановке не включены.

Задача к билету № 3

3. Определить время на перестановку группы вагонов из ПОП в СП.

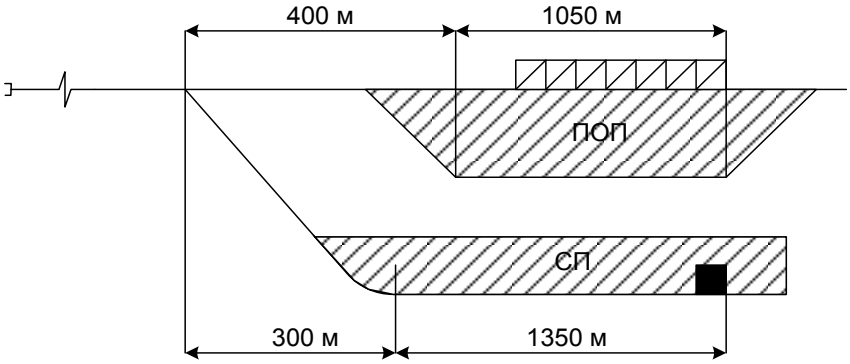

Дано: m_c= 58 вагонов; $t_{см}$= 0,5 мин; $l_в$ =14,7 м

Тормоза включены.

Задача к билету № 4

3. Определить время не заезд маневрового локомотива за местными вагонами, находящиеся на ГД и перестановку их в СП.

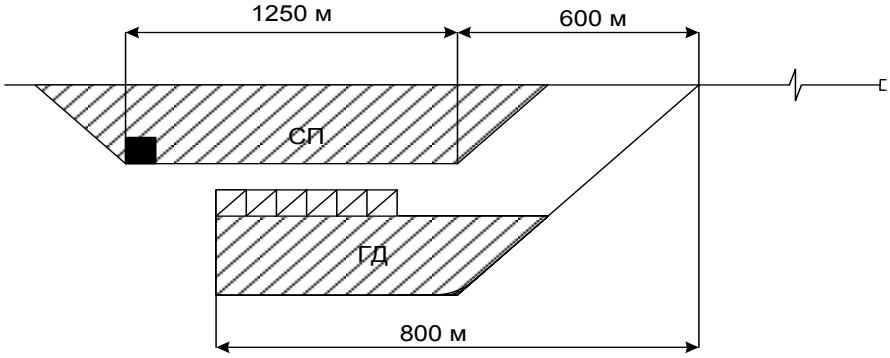

Дано: m_c = 6 вагонов; $t_{см}$ = 0,5 мин; $l_в$ =14,7 м

Тормоза включены.

Задача к билету № 5

3. Рассчитать время на расформирование состава на вытяжном пути серийными толчками.

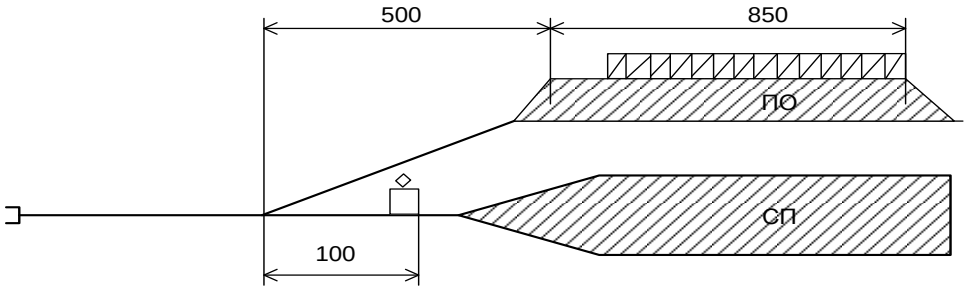

mc = 42 ваг.
g = 10 отц.
Vз = 25 км/час
i = 3.8 ‰

Состав на части не делится

Задача к билету № 6

3. Рассчитать время на подачу местных вагонов на грузовой двор и время на возвращение маневрового локомотива обратно в сортировочный парк.

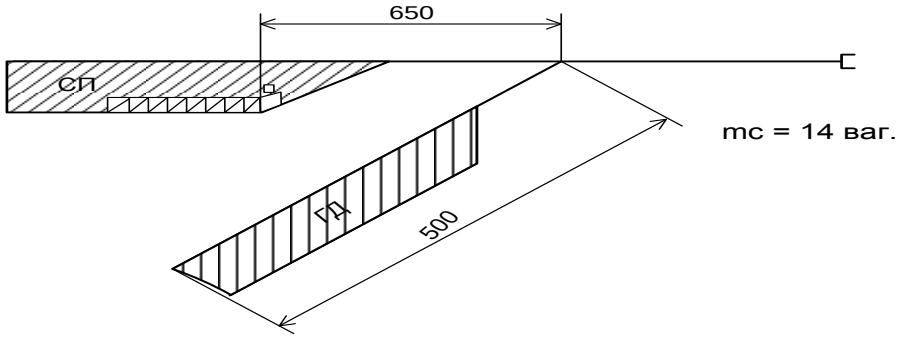

Задача к билету № 7

3. Рассчитать время на перестановку состава из 53 вагонов из сортировочного парка в парк отправления и время на возвращение маневрового локомотива обратно в парк.

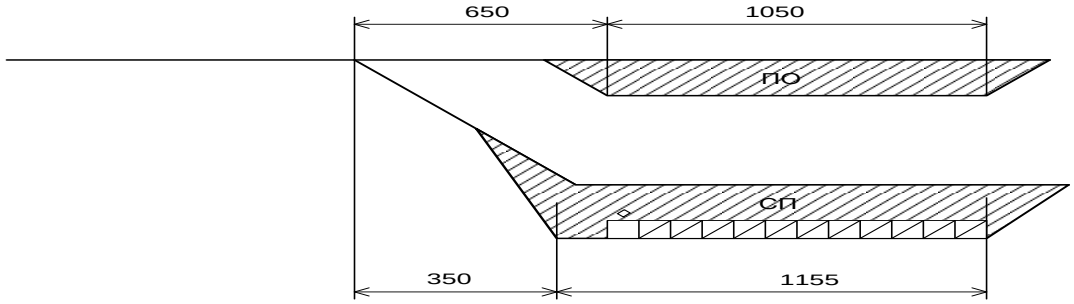

Задача к билету № 8

3. Рассчитать время на подачу 5 неисправных вагонов из сортировочного парка на путь ремонта и время на возвращения локомотива обратно в сортировочный парк.

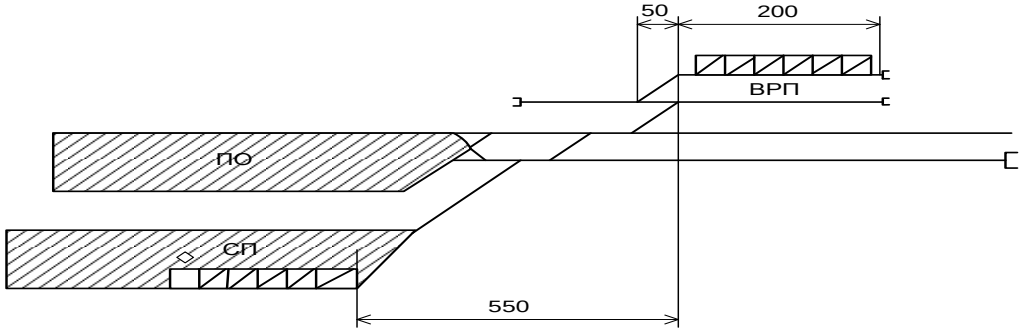

Задача к билету № 9

3. Расставить вагоны в сборном поезде в правильном порядке.

На участке Л - М промежуточные станции «д» и «б» имеют свои маневровые локомотивы.

Сборный поезд следует в четном направлении, оставляя вагоны на каждой промежуточной станции участка.

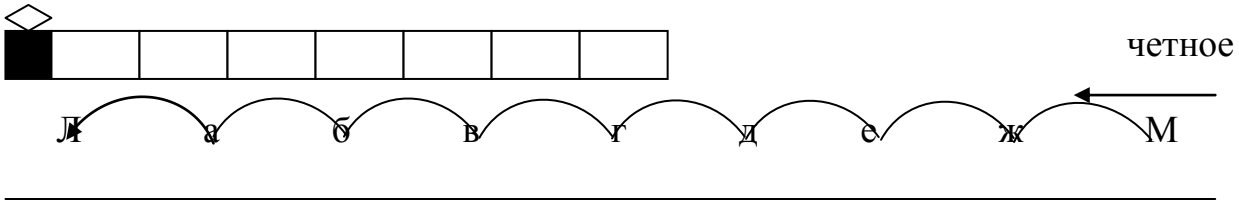

Задача к билету №10

3. Расставить вагоны в сборном поезде в правильном порядке.

На участке А - Б промежуточные станции «в» и «е» имеют свои маневровые локомотивы.

Сборный поезд следует в нечетном направлении, оставляя вагоны на каждой промежуточной станции участка.

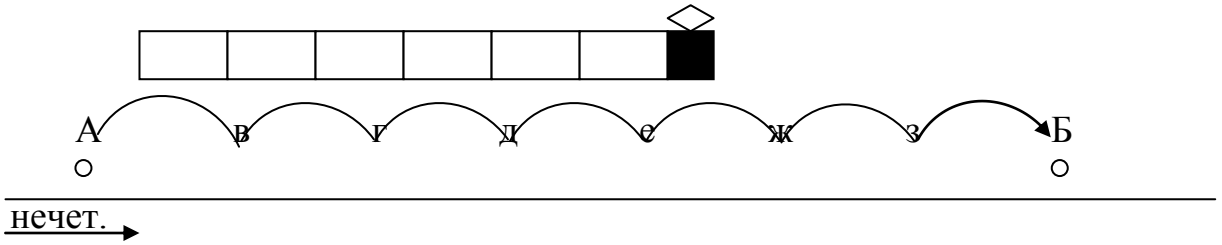

Задача к билету №11

3. Расставить вагоны в сборном поезде в правильном порядке.

На участке П - Р промежуточная станция «в» имеет свой маневровый локомотив.

Сборный поезд следует в четном направлении, оставляя вагоны на каждой промежуточной станции участка.

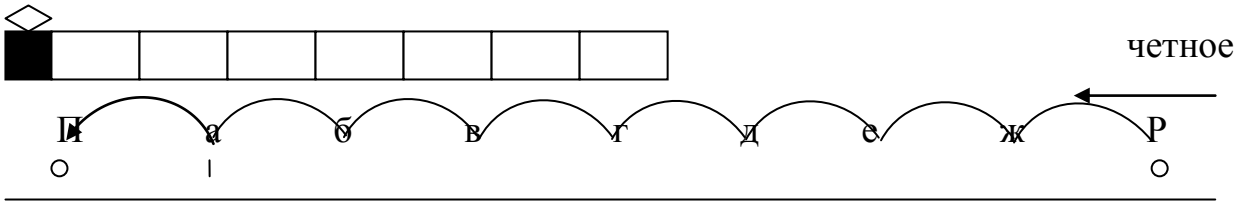

Задача к билету № 12

3. Расставить вагоны в сборных поездах в правильном порядке.

На участке Б - В промежуточная станция «е» имеет свой маневровый локомотив.

Сборные поезда следуют в четном и нечетном направлениях, оставляя вагоны на каждой промежуточной станции участка.

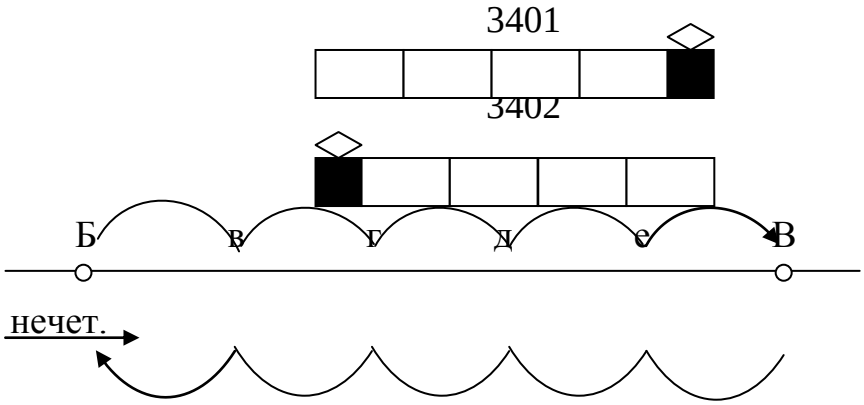

Задача к билету № 13

3. Расставить вагоны в сборном поезде в правильном порядке.

На участке А - Т промежуточные станции «3» и «6» имеют свои маневровые локомотивы.

Сборный поезд следует в нечетном направлении, оставляя вагоны на каждой промежуточной станции участка.

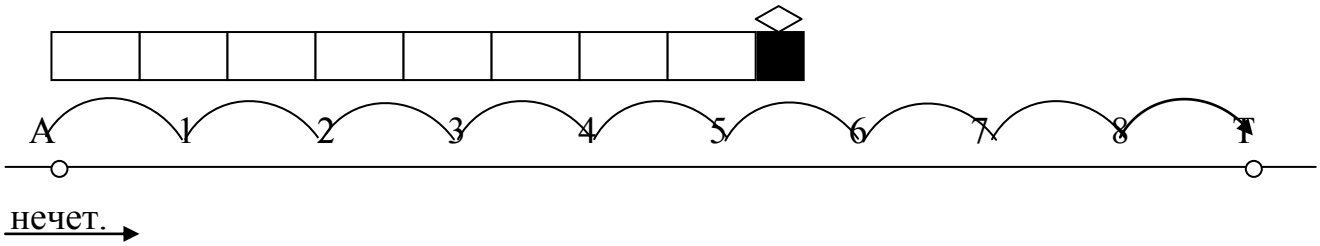

Задача к билету № 14

3. Определить технологическое время на расформирование состава на сортировочной горке. Парк приема и сортировочный парк расположены последовательно. Локомотив находится на горбе горки. Горочный тепловоз серии ЧМЭ 3.

Данные для решения задачи

Количество вагонов в составе (m_c)	60
Среднее число оцепов в составе (q_o)	15
Среднее расстояние от горба горки до предельного столбика парка приема (l_1), м	350
Полезная длина путей парка приема ($l_п$), м	1050
Длина входной горловины парка приема ($l_{вх}$), м	250
Длина одного физического вагона ($l_в$), м	14
Средняя скорость заезда локомотива за составом ($V_з$), км/ч	25
Средняя скорость надвига составов на горку ($V_н$), км/ч	15

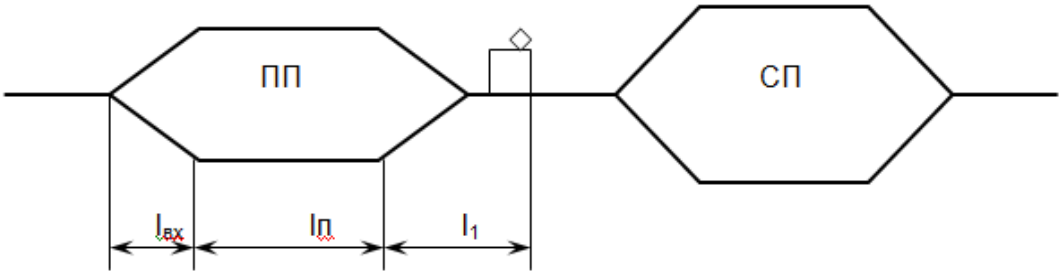

Задача к билету № 15

3. Определить технологическое время на расформирование состава на сортировочной горке. Приемоотправочный и сортировочный парки расположены параллельно. Локомотив находится на горбе горки. Горочный тепловоз серии ЧМЭ

Данные для решения задачи

Количество вагонов в составе (m_c)	40
Среднее число оцепов в составе (q_o)	16
Расстояние от горба горки до стрелки горочной вытяжки (l_1), м	400
Расстояние от предельного столбика парка приема до стрелки горочной вытяжки (l_2), м	500
Длина одного физического вагона ($l_в$), м	14
Средняя скорость заезда локомотива за составом ($V_з$), км/ч	26
Средняя скорость надвига составов на горку ($V_н$), км/ч	10

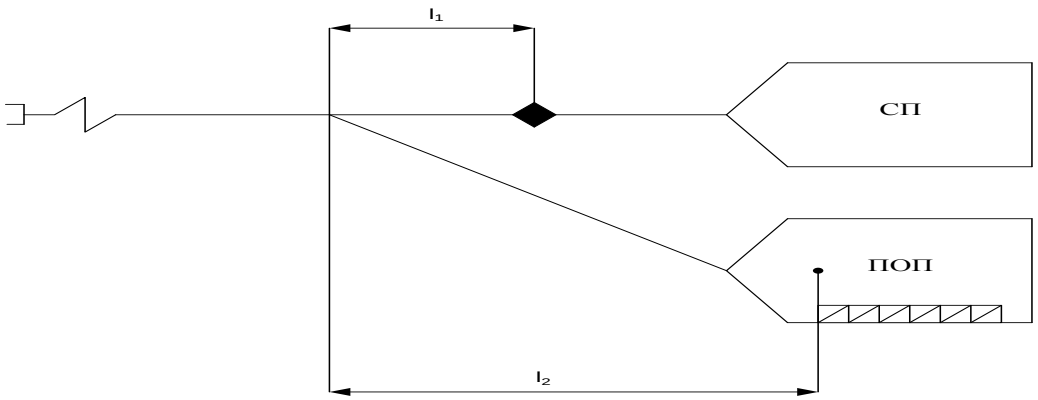

Задача к билету № 16

3. Построить график работы горки и рассчитать ее перерабатывающую способность.

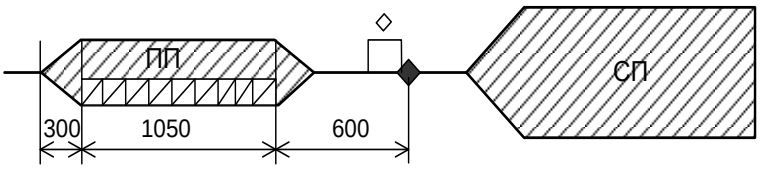

mc = 65 ваг.
g = 20 отц.
Vр = 8 км/час
Vн = 12 км/час
n = 3 сост.

Задача к билету № 17

3. Построить график работы горки и рассчитать ее перерабатывающую способность.

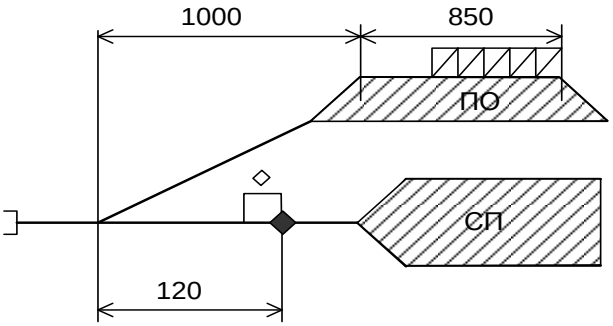

mc = 52 ваг.
g = 14 отц.
Vвыт = 18 км/час
Vр = 5 км/час
Vн = 10 км/час
n = 2 сост.

Задача к билету № 18

3. Построить график работы горки и рассчитать ее перерабатывающую способность.

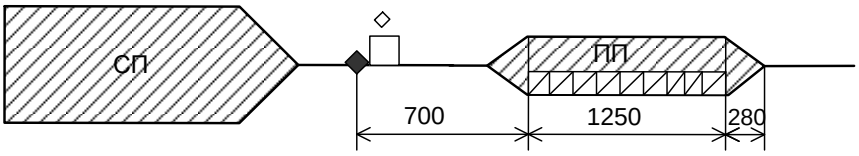

mc = 68 ваг.
g = 30 отц.
Vр = 7 км/час
Vн = 25 км/час
n = 4 сост.

Задача к билету № 19

3. Построить график работы горки и рассчитать ее перерабатывающую способность.

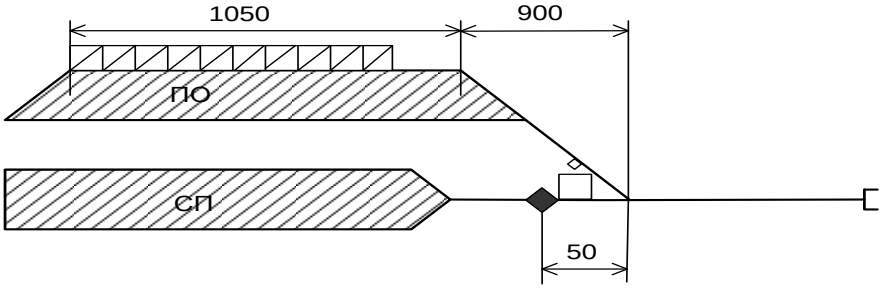

mc = 55 ваг.
g = 18 отц.
Vн = 10 км/час
Vр = 6 км/час
n = 3 сост.

Задача к билету № 20

3. Определить время на окончательное формирование состава сборного поезда. Принять: $m_c = 60$ вагонов; $q_0 = 22$ отцепов; $\kappa = 5$ станций; $i = 1{,}6\%_0$; сортировка производится серийными толчками.

Задача к билету № 21

3. Определить время на окончательное формирование состава одногруппного поезда. Принять: $m_c = 48$ вагонов; $p_0 = 0{,}4$

Задача к билету № 22

3. Рассчитать время не заезд маневрового локомотива за местными вагонами, находящиеся на ГД и перестановку их в СП.

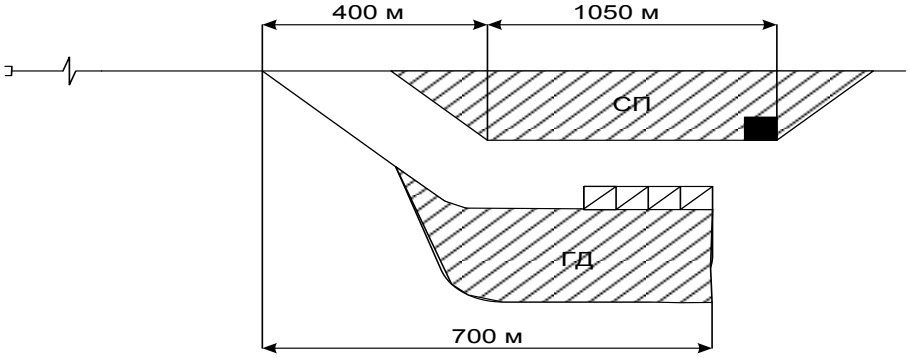

Дано: $t_{см}$=0,7 мин; m_c= 10 вагонов; $l_в$ =15,7 м.

Тормоза не включены.

Задача к билету № 23

3. Определить время на перестановку сформированного состава из СП в ПОП и возвращение маневрового локомотива обратно в СП.

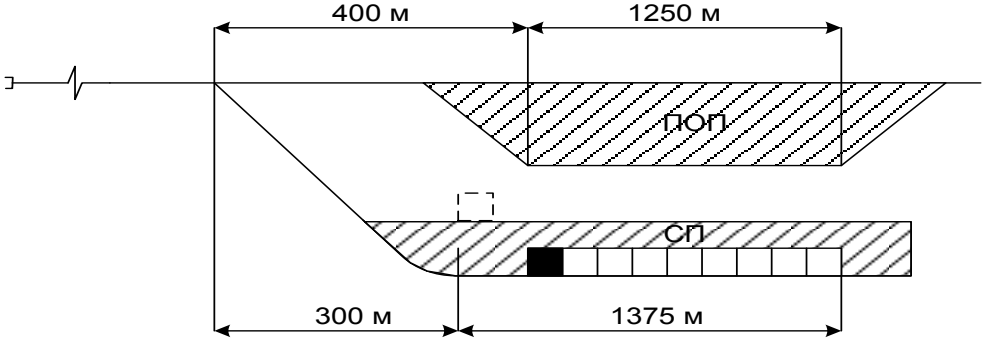

Дано: m_c = 60 вагонов; $t_{см}$ = 0,5 мин; $l_в$ =14,7 м

Тормоза при перестановке не включены.

Задача к билету № 24

3. Определить время на перестановку группы вагонов из ПОП в СП.

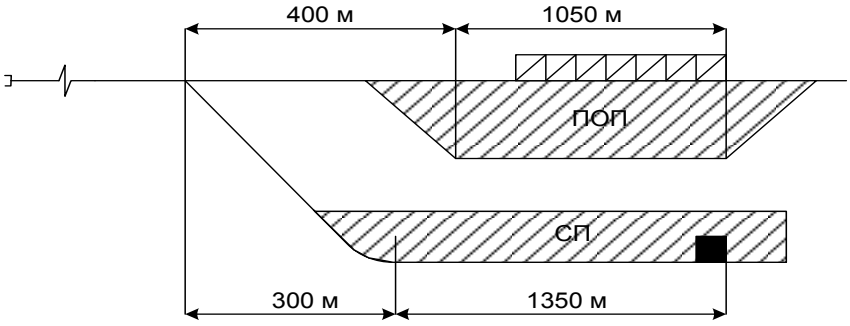

Дано: m_c= 62 вагона; $t_{см}$= 0,5 мин; $l_в$ =14,7 м

Тормоза включены.

Задача к билету № 25

3. Определить время не заезд маневрового локомотива за местными вагонами, находящиеся на ГД и перестановку их в СП.

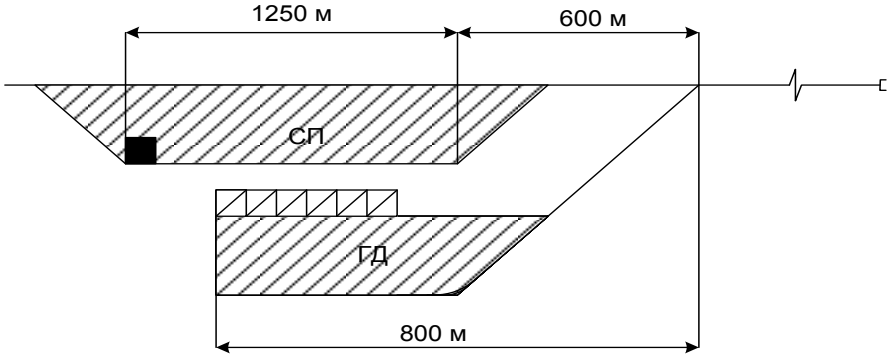

Дано: m_c = 9 вагонов; $t_{см}$ = 0,5 мин; $l_в$ =14,7 м

Тормоза включены.

Задача к билету № 26

3. Определить время на окончательное формирование состава сборного поезда. Принять: $m_c = 60$ вагонов; $q_0 = 22$ отцепов; $\kappa = 5$ станций; $i = 1{,}6\%_0$; сортировка производится серийными толчками.

Задача к билету № 27

3. Определить время на окончательное формирование состава одногруппного поезда. Принять: $m_c = 48$ вагонов; $p_0 = 0{,}4$

Задача к билету № 28

3. Рассчитать время не заезд маневрового локомотива за местными вагонами, находящиеся на ГД и перестановку их в СП.

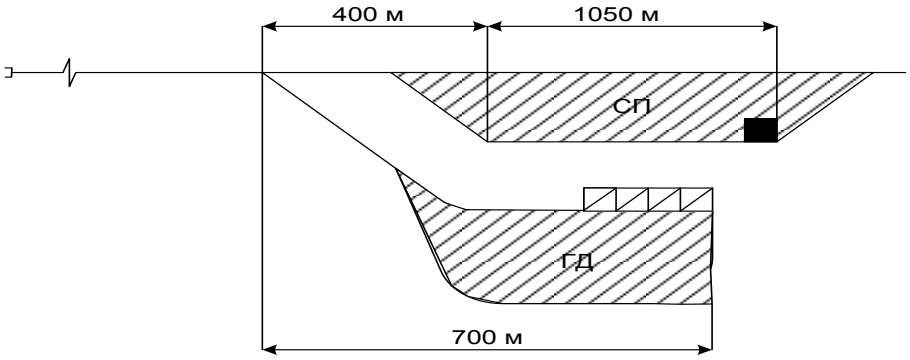

Дано: $t_{см}$=0,5 мин; $m_с$= 9 вагонов; $l_в$ =14,7 м.

Тормоза не включены.

Задача к билету № 29

3. Определить время на перестановку сформированного состава из СП в ПОП и возвращение маневрового локомотива обратно в СП.

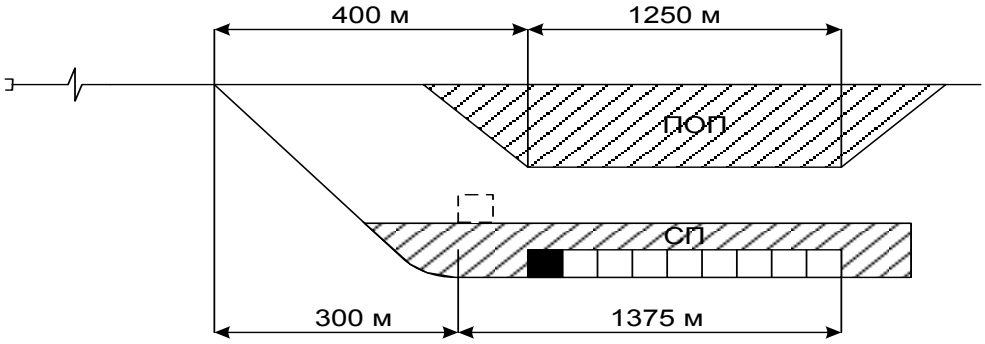

Дано: $m_с$ = 47 вагонов; $t_{см}$ = 0,5 мин; $l_в$ =14,7 м

Тормоза при перестановке не включены.

Задача к билету № 30

3. Определить время на перестановку группы вагонов из ПОП в СП.

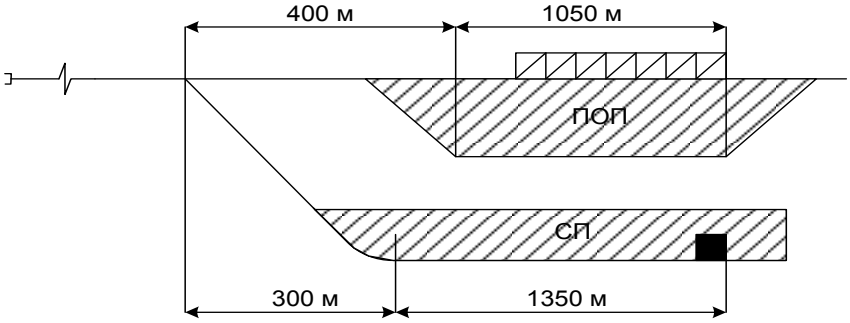

Дано: $m_с$= 54 вагона; $t_{см}$= 0,5 мин; $l_в$ =14,7 м

Тормоза включены.

Задача к билету № 31

3. Определить время не заезд маневрового локомотива за местными вагонами, находящиеся на ГД и перестановку их в СП.

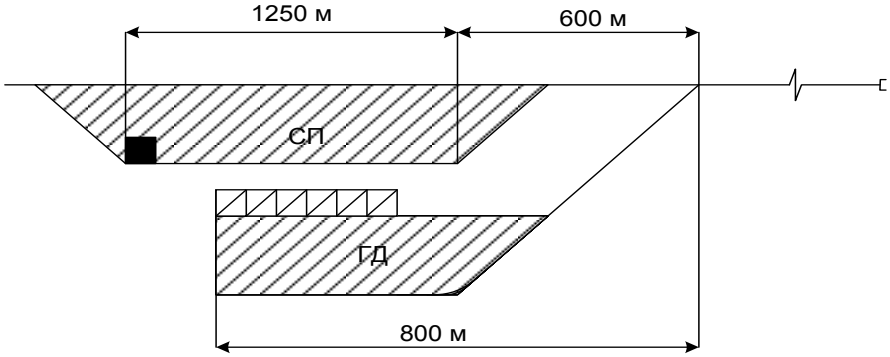

Дано: m_c = 5 вагонов; $t_{см}$ = 0,5 мин; $l_в$ =14,7 м

Тормоза включены.

Защита курсового проекта

Выполнение курсового проекта по ПМ.01. Организация перевозочного процесса на транспорте (по видам транспорта) предусмотрено учебным планом и рабочей программой по МДК.01.01. Технология перевозочного процесса на железнодорожном транспорте

Таблица 4 - Перечень курсовых проектов

№ п/п	Тема курсового проекта	Семестр выполнения и защиты
1	Технологический процесс работы участковой железнодорожной станции	3 (5) семестр - очная форма обучения 2 курс - заочная форма обучения

Курсовой проект выполняется в соответствии с заданием преподавателя.

Результатом выполнения курсового проекта является оформление пояснительной записки и ее защита.

Оценку выполненного курсового проекта выставляет преподаватель по окончанию защиты. Защита состоит из двух этапов:

- доклад обучающегося;
- ответы на вопросы.

Свое выступление обучающийся готовит по следующему плану:

- тема курсового проекта, цель и задачи проекта;
- основные использованные источники;
- краткое содержание проекта;
- результаты проекта.

ВОПРОСЫ ДЛЯ ПОДГОТОВКИ К ЗАЩИТЕ КУРСОВОГО ПРОЕКТА

1. По схеме станции установите специализацию путей и парков станции.
2. Расскажите технико-эксплуатационную характеристику станции.
3. Организация маневровой работы на станции.
4. Способ производства маневровых операций на станции.
5. Маневровые технические средства на станции.
6. На суточном плане-графике показать технологию работы с вагонами транзитными без переработки.
7. На суточном плане-графике показать технологию работы с вагонами транзитными с переработкой.
8. На суточном плане-графике показать технологию работы с местными вагонами.
9. Какой способ определение показателей работы станции вы использовали, подробно расскажите технологию расчета показателей работы станции по суточному плану-графику.
10. Технологический процесс работы станции, его содержание и порядок разработки.
11. Технология обработки составов поездов на станции.
12. Оперативное планирование работы станции.
13. Схема руководства работой станции.
14. Содержание суточного плана - графика, цель и порядок его составления.

<u>Критериями оценки курсового проекта являются:</u>

- качество содержания проекта (достижение сформулированной цели и решение задач исследования, полнота раскрытия темы, системность подхода, отражение знаний литературы, нормативно-правовых актов, аргументированное обоснование выводов и предложений);
- соблюдение графика выполнения курсового проекта;
- актуальность выбранной темы;
- соответствие содержания выбранной теме;
- соответствие содержания глав их названию;
- наличие выводов по главам;
- логика, грамотность и стиль изложения;

- расчет экономической эффективности предлагаемых мероприятий;
- внешний вид проекта и его оформление;
- соблюдение объема проекта;
- качество оформления рисунков, схем, таблиц;
- правильность оформления списка использованной литературы;
- ответы на вопросы при публичной защите проекта.

Курсовой проект, не отвечающий данным критериям, не допускается до защиты!

Оценка «отлично» выставляется при выполнении курсового проекта в полном объеме; проект отличается глубиной проработки всех разделов содержательной части, оформлена с соблюдением установленных правил; обучающийся свободно владеет теоретическим материалом, безошибочно применяет его при решении задач, сформулированных в задании; на все вопросы дает правильные и обоснованные ответы, убедительно защищает свою точку зрения.

Оценка «хорошо» выставляется при выполнении курсового проекта в полном объеме; работа отличается глубиной проработки всех разделов содержательной части, оформлена с соблюдением установленных правил; обучающийся твердо владеет теоретическим материалом, может применять его самостоятельно или по указанию преподавателя; на большинство вопросов даны правильные ответы, защищает свою точку зрения достаточно обосновано.

Оценка «удовлетворительно» выставляется при выполнении курсового проекта в основном правильно, но без достаточно глубокой проработки некоторых разделов; обучающийся усвоил только основные разделы теоретического материала и по указанию преподавателя (без инициативы и самостоятельности) применяет его практически; на вопросы отвечает неуверенно или допускает ошибки, неуверенно защищает свою точку зрения.

Оценка «неудовлетворительно» выставляется, когда обучающийся не может защитить свои решения, допускает грубые фактические ошибки при ответах на поставленные вопросы или вовсе не отвечает на них.

Положительная оценка выставляется в ведомость и зачетную книжку. Обучающийся, получивший неудовлетворительную оценку, должен доработать курсовой проект. В этом случае смена темы не допускается.

2.2.2. Перечень заданий для оценки освоения МДК.01.02. Информационные технологии и автоматизированные системы управления на железнодорожном транспорте

Форма контроля	Проверяемые У, З, ОК, ПК
Тестирование Устный опрос Проверочные работы Индивидуальные домашние задания (презентации, сообщения, рефераты) Практические занятия №1-16 Лабораторные работы №1-6	У1, У2, У3, У4, У5, З1, З2, З3, З4 ОК 01, ОК 02, ОК 04, ПК 1.1, ПК 1.2

ТЕСТОВЫЕ ЗАДАНИЯ

Тема 2.1. Основные принципы, методы и свойства информационных технологий

Методические указания к тесту

Разработан 1 вариант заданий.

Заданий в варианте: 23.

Время на подготовку и выполнение работы: 30 минут.

Инструкция по выполнению заданий: выберите один или несколько правильных вариантов ответа и запишите их в бланк ответов.

1. Информация - это:

а) сведения о фактах, концепциях, объектах, событиях и идеях, которые в данном контексте имеют определенное значение.

б) сведения об объектах и явлениях окружающей среды, их параметрах, свойствах и состоянии, которые уменьшают имеющуюся о них степень неопределенности, неполноты знаний.

в) общенаучное понятие, включающее в себя обмен сведениями между людьми, обмен сигналами между живой и неживой природой, людьми и устройствами.

2. Информация в системах не может актуализироваться в следующих режимах:

а) последовательном,

б) параллельном,

в) последовательно – параллельном,

д) смешанном.

3. В АСУЖТ применяются методы кодирования:

а) порядковый,

б) серийно-порядковый,

в) фасетный,

г) позиционный,

д) классификационный.

4. Информационные технологии - это:

а) система приемов, способов и методов сбора, хранения, обработки, передачи, представления и использования информации.

б) система приемов, способов и методов осуществления информационного процесса определенного назначения использованием электронных средств передачи и обработки информации.

в) система приемов, способов и методов сбора, хранения, обработки, передачи, представления и использования данных.

г) комплекс взаимосвязанных, научных, технологических, инженерных дисциплин, изучающих методы эффективной организации труда людей, занятых обработкой и хранением информации; вычислительная техника и методы организации и взаимодействия с людьми и производственным оборудованием, их практические приложения, а также связанные со всем этим социальные, экономические и культурные проблемы

5. Информационная система - это:

а) целое, созданное из частей и элементов целенаправленной деятельности и обладающее новыми свойствами, отсутствующими у элементов и частей, его образующих;

б) совокупность технических и программных средств, а также работающих с ними пользователей, обеспечивающая ввод, передачу, хранение, обработку и представление информации;

в) систематизированный набор средств сбора сведений о подконтрольном объекте и средств воздействия на его поведение с целью достижения определѐнных целей.

6.Типы компьютерных сетей

а) глобальные,

б) локальные,

в) местные,

г) общие.

7. Глобальная сеть - это

а) группа компьютеров, связанных между собой для обмена информацией;

б) соединяет компьютеры, расстояние между которыми не превышает нескольких сотен метров;

в) взаимосвязанные локальные сети отдельных подразделений внутри одной организации;

г) множество корпоративных, локальных сетей и отдельных компьютеров, которые находятся в разных городах и странах и связываются по различным коммуникационным каналам.

8. В Автоматизированных системах выделяют части:

а) технологическую,

б) функциональную,

в) обеспечивающую.

9. В прямом значении АИС – это:

а) комплекс программных, технических, информационных, лингвистических, организационно-технологических средств и персонала, предназначенный для решения задач справочно-информационного обслуживания и/или информационного обеспечения пользователей информации.

б) комплекс программных, технических, информационных, лингвистических, организационно-технологических средств и персонала, предназначенный для сбора, обработки (первичной), хранения, поиска, обработки (вторичной) и выдачи данных в заданной форме (виде) для решения разнородных профессиональных задач пользователей системы.

10. Документы разрабатываемые при проектировании АИС

а) технического задания,

б) технический проект

в) рабочий проект

г) техно-рабочий проект

д) акт о принятие в промышленную эксплуатацию

е) акт о принятие в опытную эксплуатацию

11. Что означает – систематизированное (структурированное) хранилище информации?

а) База данных

б) Хранилище

в) Склад информации

г) База

12. Какие главные преимущества хранения информации в базах данных

а) Многоразовость использования данных

б) Ускорение обработки запросов к системе и уменьшение избыточности данных

в) Простота и удобство внесения изменений в базы данных

13. Хранилище данных - это

а) «предметно-ориентированные, интегрированные, неизменчивые, поддерживающие хронологию наборы данных, организованные для целей поддержки принятия решений».

б) единый источник данных, относящихся к функционированию отрасли, предприятия,

организации, содержащий всю необходимую и достоверную информацию для поддержки принятия решений.

в) предметно-ориентированная информационная база данных, специально разработанная и предназначенная для подготовки отчѐтов и бизнес-анализа с целью поддержки принятия решений в организации.

г) специальным образом организованный массив данных предприятия (организации), обрабатываемый и хранящийся в едином аппаратно-программном комплексе, который обеспечивает быстрый доступ к оперативной и исторической информации

14. Информационный ресурс - это:

а) сведения о фактах, концепциях, объектах, событиях и идеях, которые в данном контексте имеют определенное значение.

б) сведения об объектах и явлениях окружающей среды, их параметрах, свойствах и состоянии, которые уменьшают имеющуюся о них степень неопределенности, неполноты знаний.

в) концентрация имеющихся фактов, документов, данных и знаний, отражающих реальное изменяющееся во времени состояние общества, и используемых при подготовке кадров в научных исследованиях и материальном производстве.

15. Единицы измерения информации - это:

а) Бит,

б) Байт,

в) килобайт

г) мегабайт

д) геккоабайт.

16. Основные черты современных ИТ:

а) компьютерная обработка информации;

б) хранение больших объѐмов информации на машинных носителях;

в) передача информации на любые расстояния в кротчайшие сроки

г) задействование большого количества персонала.

17. Системы обработки данных делятся:

а) Информационно-поисковые;

б) Информационно-аналитические;

в) Информационно-справочные;

г) Информационно-производственные.

18. Построение технологического процесса определяется факторами:

а) особенностями обрабатываемой информации,

б) объемом информации,

в) требованиями срочности и точности обработки,

г) методами обработки информации,

д) типами, количеством технических средств,

е) характеристиками применяемых технических средств.

19.Компьютерная сеть - это

а) группа компьютеров, связанных между собой для обмена информацией;

б) соединяет компьютеры, расстояние между которыми не превышает нескольких сотен метров;

в) взаимосвязанные локальные сети отдельных подразделений внутри одной организации;

г) множество корпоративных, локальных сетей и отдельных компьютеров, которые находятся в разных городах и странах и связываются по различным коммуникационным каналам

20. Типы серверов:

а) файл-сервер,

б) сервер-приложений,

в) сервер местного доступа,

г) сервер печати,

д) почтовый сервер,

е) сервер удаленного доступа

21. В обеспечивающую часть входят:
а) информационное,
б) техническое,
в) технологическое.
г) операционное,
д) математическое
е) программное
ж) производственное

22. Основными принципами построения открытых систем применительно являются:
а) взаимодействие, интероперабельность,
б) переносимость,
в) масштабируемость,
д) сжимаемость,
е) расширяемость (изменяемость)

23. Главными факторами, обеспечивающими распространѐнность и живучесть электронных сетей передачи данных, являются:
а) возможность использования различных видов линий для передачи данных;
б) возможность использования различных электрических линий для передачи данных;
в) дешевизна передачи данных по электронным информационным сетям по сравнению с традиционными способами;
г) возможность автоматизировать большую часть процедур, связанных с передачей данных, с помощью вычислительной техники.

Эталон выполнения

1	**2**	**3**	**4**	**5**	**6**	**7**	**8**	**9**	**10**
б	д	а,б	б	б	а, б	г	б,в	а	а,б,в,е
11	**12**	**13**	**14**	**15**	**16**	**17**	**18**	**19**	**20**
а	а	в	а	а,б,в,г	а,б,в	а,б,в	б,в,г	а	а,д,е
21	**22**	**23**							
а,б,д,е	б,в,е	в							

<u>Критерии оценки:</u>
За каждый правильный ответ, начисляется 1 балл.
«5» - правильно выполнено 91 – 100% (21-23 балл);
«4» - правильно выполнено 71 – 90% (16-20 баллов);
«3» - правильно выполнено 51 – 70% (11-15 баллов);
«2» - правильно выполнено менее 51% (0-11 баллов).

ТЕСТОВЫЕ ЗАДАНИЯ

Тема 2.2. Автоматизированные информационные системы и технологии

Методические указания к тесту

Разработан 1 вариант заданий.

Заданий в варианте: 21.

Время на подготовку и выполнение работы: 25 минут.

Инструкция по выполнению заданий: выберите один или несколько правильных вариантов ответа и запишите их в бланк ответов.

1. Метод моделирования ставит перед собой следующие цели:

а) изучить какой-то элемент реальной действительности - дидактические и исследовательские модели;

б) отработать какой-то элемент практических действий - тренировочные и игровые модели;

в) оптимизировать какой-либо процесс, форму или содержание чего-либо - оптимизационные модели;

г) делегировать полномочия на совершение определенных действий другими лицами - модели предпочтений.

2. Аналитические методы это

а) методы классической математики, включая интегрально-дифференциальное исчисление, методы поиска экстремумов функций, вариационное исчисление;

б) методы теории вероятностей, математической статистики и методы, статистического имитационного моделирования);

в) теоретико-множественные, логические, лингвистические и семиотические представления;

3. Основные функции информационных моделей

а) накопление информации,

б) организация удобного доступа,

в) анализ информации,

д) проверка результатов.

4. Организация технического обслуживания необходима для:

а) профилактического обслуживания вычислительного оборудования;

б) замены или ремонта неисправного оборудования;

в) установки и запуска в эксплуатацию нового оборудования;

г) восстановления пришедшего в негодность технического обеспечения.

5. Какие особенности на АРМы железнодорожного транспорта накладывают свой отпечаток:

а) большой объем информации,

б) территориальная отдаленность,

в) работа в реальном масштабе времени.

6. Основной состав АРМ, включаемых в АСУ ГС, предусматривает выполнение следующих функций:

а) сменно-суточного планирования работы станции, контроля за ходом выполнения технологического процесса;

б) ведения информации по поездам и вагонам, реализации связи с линейным уровнем, учета и отчетности по дорожной работе;

в) регистрации приема и отправления поездов;

г) планирования маневровой работы, контроля погрузки – выгрузки вагонов;

д) выполнения операций по приему – отправлению грузов, оформлению перевозочных документов;

е) выполнения расчета и начисления провозных плат, начисления сборов и штрафов.

7. В состав персонального компьютера входит?

а) сканер, принтер, монитор,

б) видеокарта, системная шина, устройство бесперебойного питания,

в) монитор, системный блок, клавиатура, мышь,
г) винчестер, мышь, монитор, клавиатура

8. Современные средства компьютерной техники могут быть классифицированы:

а) ПК;
б) корпоративные компьютеры;
в) суперкомпьюторы;
г) макрокомпьютеры

9. Программное обеспечения подразделяется на типы:

а) системное,
б) прикладное,
в) специальное
г) системы разработки,
д) системы управления базами данных (СУБД)
е) экспертные системы

10. Выделяют следующие принципы моделирования:

а) абстрагирования,
б) информационной достаточности,
в) одномодельности,
г) одновариантности,
д) параметризуемости.

11. Для организации обслуживания программного обеспечения необходима для:

а) установки и запуска в эксплуатацию нового прикладного и системного программного обеспечения;
б) восстановления пришедшего в негодность программного обеспечения;
в) ведения резервных архивов программного обеспечения и баз данных
г) настройки эксплуатируемого программного обеспечения для работы с новым вычислительным оборудованием или с новым программным обеспечением.

12. Типы компьютеров

а) буквенные,
б) аналоговые,
в) гибридные,
г) цифровые.

13. Системное ПО –

а) комплекс программ, необходимых для обеспечения функционирования ЭВМ, ее составных частей и межсетевого взаимодействия.
б) комплекс программ, реализующий алгоритмы, предназначенные для решения функциональных подсистем АСУЖТ.
в) комплекс программ операционных систем.
г) комплекс программ, предназначенных для разработки программного обеспечения на специальных языках программирования
д) программные средства, предназначенные для создания, наполнения, обновления и удаления данных

14. Устройство ввода информации:

а) монитор
б) клавиатура
в) принтер
г) звуковые колонки

15. Устройство вывода информации:

а) дискета
б) оптический диск
в) мышь
г) монитор

16. Устройство внешней памяти:

а) мышь
б) дискета
в) клавиатура
г) принтер

17. К какой категории программ можно отнести утилиты?

а) прикладные программы
б) инструментальные средства
в) служебные программы
г) системные программы

18. К какой категории программ можно отнести драйверы?

а) прикладные программы
б) инструментальные средства
в) системные программы
г) служебные программы

19. К какой категории программ можно отнести программы – архиваторы?

а) прикладные программы
б) инструментальные средства
в) системные программы
г) служебные программы

20. Наиболее опасные вирусы носят названия:

а) макровирусы
б) сетевые
в) безобидные
г) дикие

21. Самовоспроизводящаяся программа, которая может внедрять свои клоны в файл, загрузочный сектор диска, драйвер устройств, сеть, оперативную память, прикладные программы и т.д.:

а) операционная система
б) утилита
в) вирус
г) архиватор

Эталон выполнения

1	**2**	**3**	**4**	**5**	**6**	**7**	**8**	**9**	**10**
а	а	а	а	а,б,в	а,б,в,г,д,е	в	а,в	а,б,г	а,д
11	**12**	**13**	**14**	**15**	**16**	**17**	**18**	**19**	**20**
а	б,г	а	б	г	б	г	в	в	б
21									
в									

<u>Критерии оценки:</u>

За каждый правильный ответ, начисляется 1 балл.
«5» - правильно выполнено 91 – 100% (19-21 балл);
«4» - правильно выполнено 71 – 90% (15-20 баллов);
«3» - правильно выполнено 51 – 70% (11-14 баллов);
«2» - правильно выполнено менее 51% (0-11 баллов).

ТЕСТОВЫЕ ЗАДАНИЯ

Тема 2.3. Технические средства и программное обеспечение информационных технологий

Методические указания к тесту

Разработан 1 вариант заданий.

Заданий в варианте: 23.

Время на подготовку и выполнение работы: 25 минут.

Инструкция по выполнению заданий: выберите один или несколько правильных вариантов ответа и запишите их в бланк ответов или продолжите предложение.

1. База данных - это

а) электронные хранилища информации, доступ к которым осуществляется с помощью одного или нескольких компьютеров.

б) организованный набор фактов в определенной предметной области.

в) информация, упорядоченная в виде набора элементов, записей одинаковой структуры.

г) это совокупность взаимосвязанных данных при предельно малой избыточности, допускающей их оптимальное использование в определенных областях человеческой деятельности.

2. Реляционная база данных - это

а) данных могут быть представлены как дерево, состоящее из объектов различных уровней. Верхний уровень занимает один объект, второй - объекты второго уровня и т. д.

б) база данных, в которой данные моделируются в виде объектов, их атрибутов, методов и классов.

в) разделенная на логически связанные между собой составляющие, именуемые таблицами. В реляционной базе данных информация разбита на небольшие, логически связанные и поэтому более управляемые элементы, которые в силу уровня своей организации упрощают ее сопровождение и обеспечивают ей наиболее оптимальное функционирование.

3. Основные вида СУБД:

а) промышленные универсального назначения;

б) промышленные специального назначения;

в) разрабатываемые для любого потребителя

г) разрабатываемые для конкретного заказчика

4.Системы централизованных баз данных с сетевым доступом предполагают архитектуры

а) файл-сервер

б) клиент-сервер.

в) клиент-файл-сервер

5. СУБД Access – это …

а) производная таблица, в которой мы собираем данные из других таблиц и проводим над ними различные операции;

б) программа, которая помогает работать с электронными таблицами,

в) настольная система управления реляционными базами данных.

6. Основными в Access являются следующие объекты …

а) Таблица;

б) Форма;

в) Запросы;

г) Отчеты;

д) Макросы;

е) Модули.

7. Выберите типы данных, существующие в Access:

а) Текстовый,

б) Деловой;

в) Стандартный;
г) Числовой;
д) Денежный;
е) Дата/время,
ж) Логический;
з) Поле МЕМО;
и) Международный;
к) Официальный;
л) Чертеж.

8. Выберите связи между таблицами, существующие в Access

а) Один-к-одному;
б) Многие-к-одному;
в) Один-ко-многим;
г) Многие-ко-многим.

9. Одно или несколько полей, однозначно определяющих запись, называется

а) вторичный ключ
б) счетчик
в) кортеж
г) первичный ключ

10. К несуществующему типу поля данных в БД Access относится поле

а) логическое
б) текстовых примечаний
в) денежных сумм
г) знаковое

11. Реляционная база данных задана таблицей.

	Ф.И.О.	пол	возраст	клуб	Спорт
1	Панько Л.П.	Жен.	22	Спарта	Футбол
2	Арбузов А.А.	Муж.	20	Динамо	Лыжи
3	Жиганова П.Н.	Жен.	19	Ротор	Футбол
4	Иванов О.Г.	Муж.	21	Звезда	Лыжи
5	Седова О.Л.	Жен.	18	Спарта	Биатлон
6	Багаева С.И.	Жен.	23	Звезда	лыжи

Какие записи будут выбраны по условию: (клуб=«Спарта» И клуб=»Ротор»)

д) 3, 5
е) 1,3,5
ж) 2, 3, 4, 5
з) 2, 4
и) Таких записей нет.

12. Объектом, предназначенным для вывода данных на печать, являются …

13. Выберите ответ, который не указывает на объекты Access

а) модули;
б) таблицы;
в) макросы;
г) ключи;
д) формы;
е) отчеты;
ж) запросы.

14. Таблицы предназначены

а) для хранения данных базы данных;
б) для отбора и обработки данных базы;
в) для ввода базы данных и их просмотра;

г) для вывода обработанных данных на принтер;
д) для автоматического выполнения группы команд;
е) для выполнения сложных программных действий.

15. Выберите верное утверждение

а) таблица без записей существовать не может;
б) пустая таблица не содержит никакой информации;
в) пустая таблица содержит информацию о структуре базы данных;
г) пустая таблица содержит информацию о будущих записях.

16. Особенность поля МЕМО в том, что оно …

а) служит для ввода действительных чисел;
б) имеет ограниченный размер;
в) имеет свойство автоматического наращивания;
г) данные хранятся не в поле, а в другом месте, а в поле хранится только указатель на то, где расположен текст;
д) служит для ввода числовых данных.

17. Выберите свойства полей Access

а) денежное;
б) объект OLE;
в) МЕМО;
г) подпись;
д) числовое;
е) счетчик;
ж) размер;
з) имя;
и) логическое.

18. Запросы предназначены

а) для хранения данных базы;
б) для отбора и обработки данных;
в) для ввода базы данных и их просмотра;
г) для вывода обработанных данных на принтер;
д) для автоматического выполнения группы команд;
е) для выполнения сложных программных действий.

19. Особенность поля типа Счетчик в том, что оно …

а) имеет свойство автоматического наращивания;
б) служит для ввода действительных чисел;
в) имеет ограниченный размер;
г) данные хранятся не в поле, а в другом месте, а в поле хранится только указатель на то, где расположен текст;
д) служит для ввода числовых данных.

20. Формы предназначены

а) для хранения данных базы;
б) для отбора и обработки данных;
в) для ввода базы данных и их просмотра;
г) для вывода обработанных данных на принтер;
д) для автоматического выполнения группы команд;
е) для выполнения сложных программных действий.

21. Выберите все верные утверждения

а) поля образуют структуру базы данных;
б) записи образуют структуру базы данных;
в) записи составляют информацию, которая содержится в базе данных;
г) поля составляют информацию, которая содержится в базе данных;
д) поля – это строки таблицы базы данных;
е) записи – это строки таблицы базы данных;

ж) поля – это столбцы таблицы базы данных;
з) записи – это столбцы таблицы базы данных.

22. Объектами, предназначенными для ввода данных являются …

23. Отчеты предназначены для

а) хранения данных базы;
б) отбора и обработки данных;
в) ввода базы данных и их просмотра;
г) вывода обработанных данных на принтер;
д) автоматического выполнения группы команд;
е) выполнения сложных программных действий.

Эталон выполнения

1	**2**	**3**	**4**	**5**	**6**	**7**	**8**	**9**	**10**
г	в	в	а	в	а,в,г	а,г,д,е,ж,з	а,в,г	г	г
11	**12**	**13**	**14**	**15**	**16**	**17**	**18**	**19**	**20**
е	отчет	а,в,г	а	г	г	б,ж,з	б	а	в
21	**22**	**23**							
е,ж	таблицы, формы	г							

<u>Критерии оценки:</u>

За каждый правильный ответ, начисляется 1 балл.
«5» - правильно выполнено 91 – 100% (21-23 балла);
«4» - правильно выполнено 71 – 90% (16-20 баллов);
«3» - правильно выполнено 51 – 70% (11-15 баллов);
«2» - правильно выполнено менее 51% (0-11 баллов).

ТЕСТОВЫЕ ЗАДАНИЯ
Тема 2.4. Общая характеристика комплекса задач эксплуатационной работы железных дорог
Тема 2.5. Обеспечивающая часть АСУ перевозками

Методические указания к тесту
Текущий контроль за семестр проводится в форме тестирования.
Разработано 2 варианта заданий, состоящих из 2-х блоков.
В блоке 1 тестовых заданий содержится 6, а в блоке 2 – 2 практических задания.
Все варианты работы равноценны.
Время на подготовку и выполнение работы: 45 минут.

Инструкция по выполнению заданий: В первом блоке заданий выберите правильный вариант ответа и запишите его в бланк ответов. Правильных ответов может быть несколько. Во втором блоке выполните 2 практических задания.

1	*2*	*3*	*4*	*5*	*6*

ВАРИАНТ 1
Блок 1.

Выберите один вариант ответа

1. Информационный поток представляет собой……

а) совокупность циркулирующих в логистической системе между логистической системой и внешней средой сообщений, необходимых для управления и контроля логистических операций;

б) быстрое автоматическое получение значительного количества выходных форм по оценке оперативной обстановки на дороге средствами системы;

в) поездное положение;

г) средство обработки данных;

д) учет переходов вагонов контейнеров поездов через стыковые пункты.

Выберите один вариант ответа

2. АСОУП – это…

а) комплекс оборудования для управления процессом перевозок;

б) комплекс информационных моделей;

в) комплекс технических напольных средств;

г) средство регистрации данных;

д) идентификация номеров вагонов.

Выберите несколько вариантов ответа

3. К техническому обеспечению АСУЖТ можно отнести…

а) линии кабелей СЦБ;

б) вагонную информационную модель;

в) камеры средств автоматической идентификации;

г) интерфейс АРМа ДСП;

д) монитор компьютера на посту ЭЦ.

Выберите один вариант ответа

4. Метод «общения», АРМа и АСОУП построен на принципе…

а) электронной почты;

б) информационных сообщений;

в) передачи аналоговой информации;

г) передачи устных сообщений;

Выберите несколько вариантов ответа

5. Разработка новых и внедрение АСУ в процесс перевозок призвана увеличить…

а) простой поездов;

б) увеличение эксплуатационных расходов;
в) уменьшение эксплуатационных расходов;
г) контингент работников станции.
Выберите несколько вариантов ответа

6. Укажите основное назначение информационного вычислительного центра.

а) обработка и корректировка неправильных данных;
б) повышение объема перевозок;
в) распределение доходов от перевозок и формирование бюджета железной дороги;
г) администрирование и обслуживание автоматизированных систем.

Блок 2.

Задание 1. Определить величину информационных потоков для прибывающих на станцию поездов и вагонов и вагонов, находящихся на станции.

Количество прибывающих поездов	Количество мелких отправок в вагоне	Количество контейнеров в вагоне	Количество прибывающих вагонов на станцию по категориям			
П	*М*	*К*	$Н_{ко}$	$Н_{мо}$	$Н_{по}$	$Н_{п}$
8	8	7	120	90	190	90

Количество вагонов на станции	Количество станционных путей	Количество передач сообщения в ИВЦ
В	*Т*	*А*
130	28	15

Задание 2. Рассчитать размер погрузки и выгрузки за определенный промежуток времени, количество погруженных вагонов и оборот грузового вагона.

Данные для расчета размеров погрузки – выгрузки

Вывоз груза $О_{выв}$, тыс. т.	Ввоз груза $О_{вв}$,тыс. т.	Местная работа объекта $О_{мр.}$,тыс. т.
150	130	8

Данные для расчета количества погруженных вагонов за сутки

Планируемый период, *Т, сут.*	Техническая норма загрузки вагонов $К_{т}$	Планируемый объем перевозок *Пл, тыс.т.*	Коэффициент неравномерности загрузки вагонов $К_{зв}$
17	62	192	1,78

Данные для расчета оборота грузового вагона по дороге

Рейс груженого вагона $l_{гр}$, *км*	Плечо оборота вагона *Р, км*	Простой вагонов на технических станциях *П, ч*	Средняя участковая скорость $V_{уч}$, *км/ч*	Простой вагонов под одной грузовой операцией $Т_{гр}$, *ч*
652	355	7	43	9

ВАРИАНТ 2

Блок 1.

Выберите один вариант ответа

1. Информационный поток представляет собой……

а) совокупность циркулирующих в логистической системе между логистической системой и внешней средой сообщений, необходимых для управления и контроля логистических операций;

б) быстрое автоматическое получение значительного количества выходных форм по оценке оперативной обстановки на дороге средствами системы;

в) поездное положение;

г) средство обработки данных;

д) учет переходов вагонов контейнеров поездов через стыковые пункты.

Выберите один вариант ответа

2. АСОУП – это…

а) комплекс оборудования для управления процессом перевозок;

б) комплекс информационных моделей;

в) комплекс технических напольных средств;

г) средство регистрации данных;

д) идентификация номеров вагонов.

Выберите несколько вариантов ответа

3. К техническому обеспечению АСУЖТ можно отнести…

а) линии кабелей СЦБ;

б) вагонную информационную модель;

в) камеры средств автоматической идентификации;

г) интерфейс АРМа ДСП;

д) монитор компьютера на посту ЭЦ.

Выберите один вариант ответа

4. Метод «общения», АРМа и АСОУП построен на принципе…

а) электронной почты;

б) информационных сообщений;

в) передачи аналоговой информации;

г) передачи устных сообщений;

Выберите несколько вариантов ответа

5. Разработка новых и внедрение АСУ в процесс перевозок призвана увеличить…

а) простой поездов;

б) увеличение эксплуатационных расходов;

в) уменьшение эксплуатационных расходов;

г) контингент работников станции.

Выберите несколько вариантов ответа

6. Укажите основное назначение информационного вычислительного центра.

а) обработка и корректировка неправильных данных;

б) повышение объема перевозок;

в) распределение доходов от перевозок и формирование бюджета железной дороги;

г) администрирование и обслуживание автоматизированных систем.

Блок 2.

Задание 1. Определить величину информационных потоков для прибывающих на станцию поездов и вагонов и вагонов, находящихся на станции.

Количество прибывающих поездов	Количество мелких отправок в вагоне	Количество контейнеров в вагоне	Количество прибывающих вагонов на станцию по категориям			
П	*М*	*К*	$Н_{ко}$	$Н_{мо}$	$Н_{по}$	$Н_{п}$
9	17	3	85	85	205	100

Количество вагонов на станции	Количество станционных путей	Количество передач сообщения в ИВЦ
В	*Т*	*А*
90	23	9

Задание 2. Рассчитать размер погрузки и выгрузки за определенный промежуток времени, количество погруженных вагонов и оборот грузового вагона.

Данные для расчета размеров погрузки – выгрузки

Вывоз груза $О_{выв}$, тыс. т.	Ввоз груза $О_{вв}$,тыс. т.	Местная работа объекта $О_{мр.}$,тыс. т.
120	167	14

Данные для расчета количества погруженных вагонов за сутки

Планируемый период, *Т, сут.*	Техническая норма загрузки вагонов $К_{т}$	Планируемый объем перевозок *Пл, тыс.т.*	Коэффициент неравномерности загрузки вагонов $К_{зв}$
14	54	234	1,3

Данные для расчета оборота грузового вагона по дороге

Рейс груженого вагона $l_{гр}$, *км*	Плечо оборота вагона *Р, км*	Простой вагонов на технических станциях *П, ч*	Средняя участковая скорость $V_{уч}$, *км/ч*	Простой вагонов под одной грузовой операцией $Т_{гр}$, *ч*
240	120	3	51	15

Эталон выполнения

Номера вопросов	**Номера вариантов и варианты ответов**	
	1	**2**
Блок 1.		
1	а	а
2	б	б
3	а, в, д.	а, в, д.
4	б	б
5	в, г	в, г
6	г	г
Блок 2.		
Задание 1.	25786 640 108540	24698 777 45639

Задание 2.	158 138 0,32 1,65	134 181 0,40 1,04

<u>Критерии оценки:</u>

За каждый правильный ответ в 1-ом блоке начисляется 1 балл.

За правильно выполненное практическое задание 1 во 2-ом блоке начисляется 6 баллов, а за правильно выполненное практическое задание 2 – 8 баллов.

Максимально возможное количество баллов – 20 баллов.

«5» - правильно выполнено 91 – 100% заданий (19-20 баллов);
«4» - правильно выполнено 71 –90% заданий (15-18 баллов);
«3» - правильно выполнено 51 – 70% заданий (11-14 баллов);
«2» - правильно выполнено менее 51% заданий (0-10 баллов).

ВОПРОСЫ ДЛЯ УСТНОГО ОПРОСА

Тема 2.4. Общая характеристика комплекса задач эксплуатационной работы железных дорог

Назначение, задачи и структура автоматизированных систем управления железнодорожным транспортом (АСУЖТ)

1. Охарактеризуйте развитие АСУ на железнодорожном транспорте.
2. Опишите историю создания ГВЦ.
3. Раскройте структуру подразделений АСУ на предприятиях.

Общая характеристика комплекса задач эксплуатационной работы железных дорог

1. Перечислите задачи, решаемые АСУ.
2. Приведите классификацию задач управления перевозочным процессом.
3. Охарактеризуйте понятие «оперативное управление».

Тема 2.5. Обеспечивающая часть АСУ перевозками

Технические средства АСУЖТ

1. Опишите технические средства АСУЖТ.
2. Охарактеризуйте каналы связи.
3. Укажите средства сбора информации.
4. Укажите средства подготовки данных.

Информационное обеспечение

1. Опишите порядок обеспечения информацией подразделения железной дороги в режиме реального времени.
2. Дайте определения понятиям «объем информации», «степень потребности», «частота обновления».
3. Поясните, какова необходимость различного информационного обеспечения для каждого уровня управления.

Программное обеспечение

1. Охарактеризуйте современные требования к программному обеспечению.
2. Перечислите функции программного обеспечения.
3. Опишите систему сообщений в АСОУП.
4. Охарактеризуйте возможности прикладных программ в управлении движением.

Тема 2.6. Современные информационно-управляющие системы в управлении перевозками на железнодорожном транспорте

Информационно-управляющие системы в управлении движением на железнодорожном транспорте

1. Назовите общие принципы работы автоматизированной информационно-управляющей системы управления эксплуатационной работой железнодорожного транспорта.
2. Дайте характеристику комплексному решению задач автоматизированной системы управления перевозками.
3. Перечислите, что включает в себя план формирования поездов.

Составление графиков в автоматизированном, электронном виде

1. Охарактеризуйте возможности ГИД-Урал.
2. Опишите порядок составления суточного плана-графика.
3. Опишите составляющие графика исполненного движения поездов.
4. Опишите порядок определения показателей суточного плана-графика работы железнодорожной станции.

Структура и функции автоматизированной системы управления перевозками (АСОУП)

1. Раскройте структуру АСОУП, перечислите задачи и функции АСОУП.
2. Дайте определение понятию «информационные сообщения».
3. Расшифруйте служебную и информационную фразу сообщения 02.

Автоматизированная система управления сортировочной железнодорожной станцией (АСУСС)

1. Опишите порядок передачи информации по приему поезда.
2. Опишите порядок передачи информации по отправлению поезда.
3. Объясните, в чем заключается автоматизация роспуска составов.
4. Перечислите задачи, решаемые АСУСС.

Комплексная система автоматизированных рабочих мест

1. Раскройте назначение и задачи АРМ.
2. Опишите порядок считывания информации с подвижного состава.
3. Опишите порядок установки устройств для считывания информации.

Задачи автоматизированной системы номерного учета простоя вагонов (ДИСПАРК)

1. Объясните, как осуществляется номерной учет простоя вагонов.
2. Объясните, как определяется дислокация железнодорожного подвижного состава.
3. Опишите порядок слежения за продвижением вагонов.
4. Охарактеризуйте справки, получаемые из системы ДИСПАРК о состоянии вагонов.

Задачи системы ДИСКОР

1. Укажите назначение НСИ и архива системы ДИСКОР.
2. Поясните значение входной и выходной информации.
3. Укажите назначение системы ДИСКОР.

Диспетчерский центр управления перевозками

1. Укажите назначение ДЦУП.
2. Опишите структуру управления ДЦУП.
3. Объясните, как происходит формирование вертикали управления перевозочным процессом ЦУП РЖД - ДЦУП.

Автоматизация управления локомотивным парком

1. Охарактеризуйте устройства считывания информации с локомотивов.
2. Перечислите напольные и локомотивные устройства.
3. Опишите процесс ведения маршрута машиниста работниками управления перевозочным процессом.

Автоматизированная система коммерческого осмотра поездов и вагонов (АСКОПВ, АСКОПВ 3D)

1. Объясните назначение АСКОПВ.
2. Охарактеризуйте использование АСКОПВ при осмотре состава.
3. Опишите ведение отчетной документации при обнаружении коммерческих браков.

АСУ грузовой работой, грузовой железнодорожной станции (АСУ ГС) и контейнерными перевозками (ДИСКОН)

1. Перечислите функции АСУ ГС.
2. Опишите порядок определения дислокации контейнеров.
3. Опишите порядок слежения за продвижением контейнеров.
4. Дайте определение понятию «выходная информация» в АРМ ПСК.

Автоматизированная система централизованной подготовки и оформления перевозочных документов «ЭТРАН»

1. Перечислите функции ЭТРАН.
2. Объясните назначение ЭЦП.
3. Поясните назначение электронной накладной.
4. Опишите формы взаимодействия системы ЭТРАН при обработке документов с грузоотправителями, грузополучателями.

АСУ пассажирскими перевозками

1. Объясните назначение и перечислите функциональные возможности системы «Экспресс-3».
2. Охарактеризуйте возможности системы «Экспресс-3» по продаже электронных проездных документов.

Современные информационно-управляющие системы

1. Охарактеризуйте перспективы развития АСУЖТ.
2. Объясните значение получения информации для работников, связанных с движением поездов, в реальном режиме времени.
3. Опишите перспективы развития информационно-управляющих систем.

Критерии оценки устных ответов обучающихся

«5» баллов выставляется обучающемуся, если:

1) обучающийся полно излагает материал, дает правильное определение основных понятий;

2) обнаруживает понимание материала, может обосновать свои суждения, применить знания на практике, привести необходимые примеры не только из учебника, но и самостоятельно составленные;

3) излагает материал последовательно и правильно с точки зрения норм литературного языка;

4) отвечает самостоятельно, без наводящих вопросов преподавателя.

«4» балла выставляется обучающемуся, если обучающийся дает ответ, удовлетворяющий тем же требованиям, что и для оценки «5», но допускает 1–2 ошибки, которые сам же исправляет, и 1–2 недочета в последовательности и языковом оформлении излагаемого.

«3» балла выставляется обучающемуся, если обучающийся обнаруживает знание и понимание основных положений данной темы, но:

1) излагает материал неполно и допускает неточности в определении понятий или формулировке правил;

2) не умеет достаточно глубоко и доказательно обосновать свои суждения и привести свои примеры;

3) излагает материал непоследовательно и допускает ошибки в языковом оформлении излагаемого.

«2» балла выставляется обучающемуся, если обучающийся обнаруживает незнание большей части соответствующего вопроса, допускает ошибки в формулировке определений и правил, искажающие их смысл, беспорядочно и неуверенно излагает материал; отмечаются такие недостатки в подготовке, которые являются серьезным препятствием к успешному овладению последующим материалом.

ТЕМЫ РЕФЕРАТОВ

Тема 2.1. Основные принципы, методы и свойства информационных технологий

1. Кодирование железнодорожного транспорта. Источники информации.
2. Понятия обработки информации (данных). Методы контроля и защиты информации.
3. Информационные динамические модели.
4. Определение величины информационных потоков.
5. Внедрение цифровых технологий в транспортные коммуникации.

Тема 2.2. Автоматизированные информационные системы и технологии

1. Автоматизированные системы управления (АСУ). Понятие эффективности информационных технологий.
2. Взаимодействие АРМ с информационными системами.
3. Эффективность внедрения АРМ в перевозочном процессе.
4. Проектирование АРМ в перевозочном процессе.
5. Эффективность использования автоматизированных рабочих мест при подготовке специалистов в области организации и управления перевозочным процессом.

Тема 2.3. Технические средства и программное обеспечение информационных технологий

1. Функциональные модели.
2. Компоненты архитектуры БД и их характеристика.
3. Принципы организаций БД.
4. Современные базы данных.
5. Развитие баз данных.

Тема 2.5. Обеспечивающая часть АСУ перевозками

1. Средства обработки данных. Сферы применения различных ЭВМ.
2. Программы расчета вспомогательных таблиц плана формирования и другие прикладные программы.

Тема 2.6. Современные информационно-управляющие системы в управлении перевозками на железнодорожном транспорте

1. Новейшие устройства для считывания информации с подвижного состава.

<u>Критерии оценки рефератов</u>

«5» баллов выставляется обучающемуся, если выполнены все требования к написанию в соответствии с внутренним стандартом и защите реферата: обозначена проблема и обоснована ее актуальность, сделан краткий анализ различных точек зрения на рассматриваемую проблему и логично изложена собственная позиция, сформулированы выводы, тема раскрыта полностью, выдержан объем, соблюдены требования к оформлению, даны правильные ответы на дополнительные вопросы.

«4» балла выставляется обучающемуся, если основные требования к реферату и его защите, указанные для оценки «5», выполнены, но при этом допущены недочеты. В частности, имеются неточности в изложении материала; отсутствует логическая последовательность в суждениях; не выдержан объем реферата; имеются упущения в оформлении; на дополнительные вопросы при защите даны неполные ответы.

«3» балла выставляется обучающемуся, если тема освещена лишь частично; допущены фактические ошибки в содержании реферата или при ответе на дополнительные вопросы; не выдержан объем реферата; имеются упущения в оформлении.

«2» балла выставляется обучающемуся, если:

1) тема освоена лишь частично; допущены грубые ошибки в содержании реферата или при ответе на дополнительные вопросы; не выдержан объем реферата; имеются упущения в

оформлении; во время защиты отсутствует вывод;

2) тема реферата не раскрыта, обнаруживается существенное непонимание проблемы; обучающийся не готов к защите.

ТЕМЫ СООБЩЕНИЙ

Тема 2.1. Основные принципы, методы и свойства информационных технологий

1. Технические и программные средства мультимедийных технологий.
2. Понятие модели. Классификация моделей. Цели построения моделей. Связь процесса построения модели с ее исследованием.

Тема 2.2. Автоматизированные информационные системы и технологии

1. Информационно- управляющие системы.
2. Структура обмена информацией.

Тема 2.3. Технические средства и программное обеспечение информационных технологий

1. Понятие информационного потока и его направленности.

Критерии оценки сообщений

1. Четкость постановки цели (max 3 балла):

1.1. нет цели;
1.2. цель нечеткая;
1.3. цель четко обозначена.

2. Качество доклада (max 5 баллов):

2.1. докладчик зачитывает;
2.2. докладчик рассказывает, но не объясняет суть работы;
2.3. четко выстроен доклад;
2.4. доклад сопровождается иллюстративным материалом;
2.5. доклад производит выдающееся впечатление.

3. Четкость выводов, обобщающих доклад (max 3 балла):

3.1. выводы имеются, но они не доказаны;
3.2. выводы не четкие;
3.3. выводы полностью характеризуют работу.

4. Качество ответов на вопросы (max 3 балла):

4.1. докладчик не может четко ответить на вопросы;
4.2. не может ответить на большинство вопросов;
4.3. отвечает на большинство вопросов.

5. Умение держаться перед аудиторией (max 3 балла)

ОЦЕНКА**:**
«5»- 17- 14 баллов,
«4» - 13-9 баллов,
«3» – 8-5 баллов,
«2» – менее 5 баллов

ТЕМЫ ПРЕЗЕНТАЦИЙ

Тема 2.1. Основные принципы, методы и свойства информационных технологий

1. Создание мультимедиа проекта информационных моделей или информационных систем.
2. Мультимедийные технологии. Особенности мультимедиа, возможности, область применения.

Тема 2.2. Автоматизированные информационные системы и технологии

1. Модели АРМ в перевозочном процессе.
2. Организация информационного процесса обработки информации.

Тема 2.3. Технические средства и программное обеспечение информационных технологий

1. Динамические (событийные) модели для автоматизированных систем управления перевозочным процессом на железнодорожном транспорте: поездная модель дороги (ПМД); вагонная модель дороги (ВМД); контейнерная модель дороги (КМД); отправочная модель дороги (ОМД); локомотивная модель дороги (ЛМД) и другие.

Тема 2.6. Современные информационно-управляющие системы в управлении перевозками на железнодорожном транспорте

1. Моделирование процесса принятия решений в режиме диалога с ЭВМ.
2. Базы данных АСОУП.
3. Оформление заявки на перевозку груза в электронном виде.
4. Справочник классификаторов.
5. Система выдачи предупреждений машинисту.
6. Кодирование и передача сообщений о работе с поездом.

<u>Критерии оценки презентаций</u>

«5» баллов выставляется обучающемуся, если:

– тема раскрыта полностью; выдержан объем, соблюдены требования к внешнему оформлению; проведен анализ работы с привлечением дополнительной литературы; сформулированы выводы;

– представляемая информация систематизирована, последовательна и логически связана;

– широко использованы информационные технологии (PowerPoint и пр.);

– отсутствуют ошибки в представляемой информации;

– даны ответы на дополнительные вопросы полные с привидением примеров и/или пояснений.

«4» балла выставляется обучающемуся, если:

– тема раскрыта; проведен анализ работы без привлечения дополнительной литературы; не все выводы сделаны и/или обоснованы;

– представляемая информация систематизирована и последовательна;

– использованы информационные технологии (PowerPoint и пр.);

– допущено не более 2 ошибок в представляемой информации;

– даны ответы на дополнительные вопросы полные и/или частично полные.

«3» балла выставляется обучающемуся, если:

– тема раскрыта не полностью; выводы не сделаны и/или выводы не обоснованы;

– представляемая информация не систематизирована и/или не последовательна;

– использованы информационные технологии (PowerPoint и пр.) частично;

– допущены 3-4 ошибки в представляемой информации;

– даны ответы только на элементарные дополнительные вопросы.

«2» балла выставляется обучающемуся, если:

- тема не раскрыта; отсутствуют выводы;
- представляемая информация логически не связана;
- не использованы информационные технологии (PowerPoint и пр.);
- допущено больше 4 ошибок в представляемой информации;
- нет ответов на дополнительные вопросы.

ПРОВЕРОЧНЫЕ РАБОТЫ

Тема 2.6. Современные информационно-управляющие системы в управлении перевозками на железнодорожном транспорте

ПРОВЕРОЧНАЯ РАБОТА №1

Методические указания к проверочной работе

Данная работа может быть использована на этапе повторения и контроля знаний. Разработано 3 варианта заданий. Все варианты работы равноценны.

Работа рассчитана на 45 минут.

Вариант №1.

1. Назначение, принцип действия и особенности ГИД «Урал».
2. Основные задачи системы АСУСС.
3. Опишите методику «общения» работника, АРМа, АСОУП.
4. Опишите основные операции АРМ ПСК ПК.

Вариант 2.

1. Задачи и системы, входящие в состав АСОУП.
2. Функциональный состав системы АСУСС.
3. Назначение и принцип действия системы ДИСПАРК.
4. Опишите основные операции АРМ СТЦ.

Вариант 3.

1. Функциональный состав системы АСОУП.
2. Цели создания КСАУ СС.
3. Состав постового и напольного оборудования ГАЦ. Принцип действия ГАЦ.
4. Опишите основные операции АРМ ДСП.

ПРОВЕРОЧНАЯ РАБОТА №2

Методические указания к проверочной работе

Данная работа может быть использована на этапе повторения и контроля знаний. Разработано 3 варианта заданий. Все варианты работы равноценны.

Работа рассчитана на 45 минут.

Вариант №1.

1. Функции ДЦУП. Формирование вертикали управления перевозочным процессом ЦУП.
2. Опишите принцип действия САИ «Пальма».
3. Назначение и принцип действия электронной цифровой подписи.
4. Функциональные возможности системы «Экспресс-3».
5. В учебной модели АСУ СТ АРМ ДСП выполнить отправление поезда, затем принять его от лица ДСП станции назначения.

Вариант 2.

1. Значение номерного учета простоя вагонов.
2. Услуги, предоставляемые системой ЭТРАН.
3. Задачи и функции АСУ ГС.
4. Назначение и виды анализов в системе ГИД «УРАЛ».
5. В учебной модели АСУ СТ АРМ ДСПГ выполнить подготовку сортировочного листа, а затем расформирование поезда.

Вариант 3.

1. Перечень документов, заполняемых в системе ЭТРАН.
2. Состав системы АСКОПВ и особенности работы.
3. Функциональный состав системы ДИСКОН.
4. Задачи системы ДИСКОР.
5. В учебной модели АСУ СТ АРМ ДСЦ выполнить ввод вагонов: цистерна с нефтью сырой, 5 полувагонов с ломом черных металлов, 6 цементовозов и произвести окончание

формирования поезда.

<u>Критерии оценки:</u>

«5» баллов выставляется обучающемуся, если:

- изложение полученных знаний в письменной форме полное;
- все задания выполнены правильно, возможна одна неточность или описка, не являющаяся следствием незнания или непонимания учебного материала;

«4» балла выставляется обучающемуся, если:

- работа выполнена полностью или не менее чем на 80 % от объема задания, но в ней имеются недочеты и несущественные ошибки;
- работа выполнена полностью, но использованы наименее оптимальные подходы к решению поставленной задачи;
- изложение полученных знаний в письменной форме полное, но; допускаются отдельные незначительные ошибки;

«3» балла выставляется обучающемуся, если:

- изложение полученных знаний неполное, однако это не препятствует освоению последующего программного материала; допускаются отдельные существенные ошибки;
- работа выполнена более чем наполовину, допущено более трех ошибок;

«2» балла выставляется обучающемуся, если:

- изложение учебного материала неполное, бессистемное; имеются существенные ошибки;
- работа выполнена меньше чем наполовину или содержит несколько существенных ошибок; работа не выполнена.

ТЕМЫ ПРАКТИЧЕСКИХ ЗАНЯТИЙ И ЛАБОРАТОРНЫХ РАБОТ:

Раздел 2. Применение информационных технологий и автоматизированных систем управления перевозочным процессом на железнодорожном транспорте

Тема 2.1. Основные принципы, методы и свойства информационных технологий

Практическое занятие № 1.

Кодирование информации с использованием классификаторов

Практическое занятие № 2.

Логический и форматный контроль информации

Практическое занятие № 3.

Оперативное нормирование времени выполнения станционных технологических процессов

Практическое занятие № 4.

Разработка технологических алгоритмов текущего планирования поездной работы сортировочной станции

Практическое занятие № 5.

Распределение порожних вагонов под погрузку с учетом их типов и категорий годности

Практическое занятие № 6.

Поиск заданной информации в сети Интернет

Практическое занятие № 7.

Прогнозирование показателей в оперативных планах поездной и грузовой работы

Тема 2.2. Автоматизированные информационные системы и технологии

Практическое занятие № 8.

Расчет количества АРМ работников сортировочной (участковой, грузовой) железнодорожной станции

Практическое занятие № 9.

Схема передачи информационных сообщений при осуществлении перевозочного процесса

Практическое занятие № 10.

Построение модели АРМ работников сортировочной (участковой, грузовой) станции

Практическое занятие № 11.

Решение транспортных задач с применением электронных таблиц

Практическое занятие №12.

Data-driven анализ и другие аналитические методы разработки проектов оптимизации и совершенствования процессов и объектов железнодорожного транспорта

Тема 2.3. Технические средства и программное обеспечение информационных технологий

Практическое занятие № 13.

Обработка данных средствами базы данных Access при решении эксплуатационных задач

Практическое занятие № 14.

Анализ данных Big Data для моделирования транспортных процессов

Тема 2.4. Общая характеристика комплекса задач эксплуатационной работы железных дорог

Практическое занятие № 15.

Определение величины информационных потоков для АСУ грузовой (участковой, сортировочной) железнодорожной станции

Практическое занятие № 16.

Расчет технических норм эксплуатационной работы инфраструктуры с применением программного обеспечения имитационного тренажера АПК Эльбрус

Тема 2.6. Современные информационно-управляющие системы в управлении перевозками на железнодорожном транспорте

Лабораторная работа №1

Составление СПГ в электронном виде

Лабораторная работа №2

Ознакомление и работа в программе «ГИД-Урал» нового поколения

Лабораторная работа №3

Работа в программе АСУ железнодорожных станций

Лабораторная работа № 4

Работа в программе АРМ ДСП (ДНЦ) с применением программного комплекса «Поездной диспетчер/дежурный по станции»

Лабораторная работа №5

Ознакомление и работа в программе ЭТРАН

Лабораторная работа №6

Ознакомление с работой АСУ в пассажирских перевозках

<u>Критерии оценивания практических занятий (лабораторных работ)</u>

Результатом работы по каждому практическому занятию (лабораторной работе) является оформление отчета и его защита. Оценку за практическое занятие (лабораторную работу) преподаватель выставляет после защиты отчета.

Практические занятия (лабораторные работы) оцениваются по пятибалльной шкале:

«5» баллов выставляется обучающемуся, если:

– работа выполнена полностью и правильно; работа выполнена самостоятельно; работа сдана с соблюдением всех сроков; соблюдены все правила оформления отчета; сделаны правильные выводы;

– во время защиты обучающийся правильно понимает сущность вопроса, дает точное определение и истолкование основных понятий, строит ответ по собственному плану, сопровождает ответ примерами, умеет применить знания в новой ситуации, может установить связь между изучаемым и ранее изученным материалом из курса, а также с материалом, усвоенным при изучении других дисциплин;

«4» балла выставляется обучающемуся, если:

– работа выполнена правильно с учетом 2-3 несущественных ошибок исправленных самостоятельно по требованию преподавателя; работа сдана в срок (либо с опозданием на два-три занятия), есть некоторые недочеты в оформлении отчета;

– во время защиты обучающийся правильно понимает сущность вопроса, дает точное определение и истолкование основных понятий, но ответ дан без использования собственного плана, новых примеров, без применения знаний в новой ситуации, без использования связей с ранее изученным материалом и материалом, усвоенным при изучении других дисциплин;

«3» балла выставляется обучающемуся, если:

– работа выполнена правильно не менее чем на половину или допущена существенная ошибка, но обучающийся владеет обязательными знаниями и умениями по проверяемой теме; обучающийся многократно обращается за помощью преподавателя; работа сдана с опозданием более трех занятий; в оформлении отчета есть отклонения и несоответствия предъявляемым требованиям;

– во время защиты обучающийся правильно понимает сущность вопроса, но в ответе имеются отдельные пробелы в усвоении вопросов курса;

«2» балла выставляется обучающемуся, если:

– выполнено меньше половины предложенных заданий, допущены две (и более) существенные ошибки в ходе работы, показавшие, что обучающийся не владеет обязательными знаниями и умениями по данной теме в полном объеме, обучающийся выполняет работу с помощью преподавателя; работа сдана с нарушением всех сроков; имеется много нарушений правил оформления.

В данном случае обучающийся не допускается к защите отчета. Работа должна быть исправлена с учетом недостатков.

– при защите отчета обучающийся не может ответить ни на один из поставленных вопросов.

В данном случае обучающийся будет допущен к повторной защите отчета только после ликвидации пробелов в знании учебного материала по теме практического занятия (лабораторной работы).

ИТОГОВАЯ ПРОВЕРОЧНАЯ РАБОТА
(очная форма обучения 4(6) семестр)

Методические указания к итоговой проверочной работе

Итоговая проверочная работа проводится в форме тестирования.

Тестовое задание содержит 13 вопросов в части А, 3 вопроса в части В и 2 вопроса в части С.

Время на подготовку и выполнение работы: 25 минут.

Часть А

Каждое правильно выполненное задание оценивается в 1 балл.

1. Классификация – это система…

А) объединения объектов по различным признакам;

Б) совокупность различных объектов;

В) распределение объектов по классам в соответствии с определенным признаком.

2. Не существует метода классификации объектов:

А) иерархические;

Б) фасетные;

В) серийно-порядковые;

Г) дескрипторные.

3. Расчет контрольного знака станции выполняется по модулю:

А) 10;

Б) 11;

В) 9;

Г) 2.

4. Не существует свойств информации:

А) адекватность;

Б) релевантность;

В) дескриптивность;

Г) эргономичность.

5. Информационная технология – это система:

А) управления, связи и переработки информации;

Б) приемов, способов и методов осуществления информационного процесса;

В) приемов, способов и методов осуществления информационного процесса и средств их реализации.

6. К единицам измерения информации относится:

А) символ;

Б) слово;

В) блок;

Г) строка;

Д) сообщение;

Е) документ.

7. Классификатор – это:

А) перечень каких-либо объектов, позволяющих находить свое место и определенное обозначение;

Б) справочник, содержащий систематизированный перечень производственных стандартов;

В) документ, с помощью которого осуществляется формализованное описание информации.

8. Фасет – это:

А) аспект классификации, который используется для образования независимых классификационных группировок;

Б) совокупность нескольких независимых классификаций, осуществляемых одновременно по различным основаниям;

В) ограниченная совокупность однородных значений по некоторому классификационному признаку.

9. Код – это:

А) система условных знаков для передачи, обработки и хранения различной информации;

Б) условное обозначение объектов или группировок в виде знака или группы знаков в соответствии с принятой системой;

В) система электрических сигналов для передачи сообщений двоичным кодом по каналу связи.

10. Каких видов моделей не существует:

А) математической;

Б) графической;

В) иерархической;

Г) табличной.

11. Автоматизированная система – это:

А) система, состоящая из персонала и комплекса средств автоматизации его деятельности, реализующая автоматизированную технологию выполнения условных функций;

Б) совокупность программных и аппаратных средств, предназначенных для хранения и управления данными и информацией, а так же для производства вычислений;

В) совокупность экономических и математических методов, технических средств организационных комплексов, обеспечивающих рациональное управление объектом в соответствии с заданной целью.

12. Платформа обозначается цифрой:

А) 7;

Б) 6;

В) 5;

Г) 4.

13. Не существует метода обнаружения ошибок:

А) метод контрольных сумм;

Б) фасетный метод;

В) программно-логический метод;

Г) метод контроля формата сообщений.

Часть В

Каждое правильно выполненное задание оценивается в 2 балла.

1. Сопоставьте:

1.	АРМ ДСП	А)	АРМ товарного кассира
2.	АРМ ТК	Б)	оператора станционного технологического центра
3.	АРМ СТЦ	В)	АРМ дежурного по станции
4.	АРМ ТВК	Г)	АРМ поездного диспетчера
5.	АРМ ДНЦ	Д)	АРМ технической конторы

2. Сопоставьте:

1. код с проверкой на четность	А) Код строится таким образом, что в разрешенное подмножество отбираются комбинации, имеющие одинаковое число единиц
2. корректирующий код с постоянным весом	Б) Эти коды получаются, если использовать комбинации двух и более кодов
3. итерированные коды	В) При построении комбинаций этого кода к исходным информационным разрядам добавляется один контрольный так, чтобы число единиц в получившейся кодовой комбинации стало четным

3. Сопоставьте вид оборудования ЛВС и оборудование:

1. активное оборудование	А) монитор
2. пассивное оборудование	Б) принтер
3. компьютерное и периферийное оборудование	В) монтажные шкафы
	Г) концентратор
	Д) коаксиальный кабель
	Е) коммутатор
	Ж) сервер
	З) рабочая станция

Часть С

Каждое правильно выполненное задание оценивается в 3 балла.

Вариант 1

Рассчитайте:

1. контрольный знак вагона 2569873
2. контрольный знак станции 4215

Вариант 2

Рассчитайте:

1. контрольный знак вагона 8456775
2. контрольный знак станции 4885

Вариант 3

Рассчитайте:

1. контрольный знак вагона 6123894
2. контрольный знак станции 9015

Эталон выполнения

№ вопроса	Вариант ответа	№ вопроса	Вариант ответа
Часть А		*Часть В*	
1	В	1	1-В 2-Д 3-Б 4-А 5-Г
2	Г	2	1-В 2-А 3-Б
3	Б	3	1-Г,Е 2-В,Д 3-А,Б,Ж,З
4	В	*Часть С*	
5	В	В1	1-6 2-9
6	А,В,Д	В2	1-9 2-9
7	В	В3	1-1 2-7
8	А		
9	Б		
10	В		
11	А		
12	Г		

13	Б

Критерии оценки:

За каждый правильный ответ части А начисляется 1 балл.
За каждый правильный ответ части В начисляется 2 балла.
За каждый правильный ответ части С начисляется 3 балла.
Максимальное количество баллов – 25 баллов.

«5» - правильно выполнено 91 – 100% (23-25 балла);
«4» - правильно выполнено 71 – 90% (18-22 баллов);
«3» - правильно выполнено 51 – 70% (13-17 баллов);
«2» - правильно выполнено менее 51% (0-12 баллов).

ПЕРЕЧЕНЬ ВОПРОСОВ ДЛЯ ПРОМЕЖУТОЧНОЙ АТТЕСТАЦИИ
(ДИФФЕРЕНЦИРОВАННЫЙ ЗАЧЕТ)
(очная форма обучения 4(6) семестр)
(заочная форма обучения 3 курс)

1. Понятие информационных технологий.
2. Классификация информационных технологий (по степени автоматизации, по типу обрабатываемых данных, по способу передачи, по способу объединения технологий).
3. Аспекты информации.
4. Свойства информации.
5. Средства реализации информационных технологий.
6. Единицы измерения информации.
7. Понятие классификатора.
8. Свойства классификации.
9. Иерархическая система классификации.
10. Фасетная система классификации.
11. Понятие кода.
12. Характеристики кода.
13. Классификация кодирования (регистрационная система, классификационные коды).
14. Понятие информационного процесса.
15. Схема концептуального уровня.
16. Схема логического уровня.
17. Схема физического уровня.
18. Организация вычислительного процесса (пакетный режим, режим разделения времени, режим реального времени).
19. Понятие сети.
20. Понятие шины.
21. Классификация сетей по масштабу производства.
22. Понятие автоматизированных информационных систем.
23. Понятие автоматизированных информационных технологий.
24. Классификация автоматизированных информационных систем (по организации вычислительного процесса).
25. Стадии разработки автоматизированных систем.
26. Типы компьютеров, их принципиально устройство.
27. Дополнительные внешние устройства.
28. Назначение сервера. Монфрейм.
29. Понятие программного обеспечения, его виды.
30. Системное программное обеспечение.
31. Проблемно- ориентированные пакеты прикладных программ по отраслям и сферам деятельности железнодорожного транспорта
32. Понятие базы данных, виды систем баз данных.
33. Системы управления базами данных.
34. Защита данных и безопасность базы данных.
35. Понятие хранилища данных. Принципы создания единого корпоративного информационного хранилища.

БИЛЕТЫ ДЛЯ ПРОВЕДЕНИЯ ДИФФЕРЕНЦИРОВАННОГО ЗАЧЕТА
(очная форма обучения 4(6) семестр)
(заочная форма обучения 3 курс)

Инструкция для экзаменующегося:

1. Прочтите внимательно инструкцию.
2. При подготовке к ответу и непосредственно во время ответа на дифференцированном зачете обучающимся разрешается пользоваться лабораторным и демонстрационным оборудованием, калькуляторами, справочниками и таблицами, не содержащими прямого ответа на вопросы билетов.
3. При выполнении заданий Вы можете пользоваться черновиком. Советуем выполнять задания в том порядке, в котором они даны. Для экономии времени пропускайте задание, которое не удается выполнить сразу, и переходите к следующему. Если после выполнения всей работы у Вас останется время, Вы сможете вернуться к пропущенным заданиям.
4. Время на подготовку – 20 минут.

Министерство транспорта Российской Федерации
Федеральное агентство железнодорожного транспорта
Федеральное государственное бюджетное образовательное учреждение высшего образования
«Приволжский государственный университет путей сообщения»
(ПривГУПС)

Рассмотрено цикловой комиссией специальности 23.02.01 Протокол № ___ от «____» _____20___ г. Председатель ЦК _____ Ф.И.О.	**Билет №1** **Дифференцированный зачет** по междисциплинарному курсу **МДК.01.02. Информационные технологии и автоматизированные системы управления на железнодорожном транспорте** для специальности 23.02.01 Организация перевозок и управления на транспорте (по видам) Группы	Утверждаю Начальник учебного отдела _____ Ф.И.О. «___» _____ 20 __ г.

1. Рассчитайте контрольное число:

Код вагона	Код станции	Код груза
2245782	2081	14145

2. Понятие информационных технологий.
3. Классификация кодирования (классификационные коды).

Преподаватель Ф.И.О.

Министерство транспорта Российской Федерации
Федеральное агентство железнодорожного транспорта
Федеральное государственное бюджетное образовательное учреждение высшего образования
«Приволжский государственный университет путей сообщения»
(ПривГУПС)

Рассмотрено цикловой комиссией специальности 23.02.01 Протокол № ___ от «____» _____20___ г. Председатель ЦК _____ Ф.И.О.	**Билет №2** **Дифференцированный зачет** по междисциплинарному курсу **МДК.01.02. Информационные технологии и автоматизированные системы управления на железнодорожном транспорте** для специальности 23.02.01 Организация перевозок и управления на транспорте (по видам) Группы	Утверждаю Начальник учебного отдела _____ Ф.И.О. «___» _____ 20 __ г.

1. Рассчитайте контрольное число:

Код вагона	Код станции	Код груза
2354876	2082	14587

2. Классификация информационных технологий (по степени автоматизации).
3. Понятие информационного процесса.

Преподаватель Ф.И.О.

Министерство транспорта Российской Федерации
Федеральное агентство железнодорожного транспорта
Федеральное государственное бюджетное образовательное учреждение высшего образования
«Приволжский государственный университет путей сообщения»
(ПривГУПС)

Рассмотрено цикловой комиссией специальности 23.02.01 Протокол № ___ от «____» _____20___ г. Председатель ЦК _____ Ф.И.О.	**Билет №3** **Дифференцированный зачет** по междисциплинарному курсу **МДК.01.02. Информационные технологии и автоматизированные системы управления на железнодорожном транспорте** для специальности 23.02.01 Организация перевозок и управления на транспорте (по видам) Группы	Утверждаю Начальник учебного отдела _____ Ф.И.О. «___» _____ 20 __ г.

1. Рассчитайте контрольное число:

Код вагона	Код станции	Код груза
4578236	4355	12658

2. Классификация информационных технологий (по способу передачи).
3. Организация вычислительного процесса.

Преподаватель Ф.И.О.

Министерство транспорта Российской Федерации
Федеральное агентство железнодорожного транспорта
Федеральное государственное бюджетное образовательное учреждение высшего образования
«Приволжский государственный университет путей сообщения»
(ПривГУПС)

Рассмотрено цикловой комиссией специальности 23.02.01 Протокол № ___ от «____» _____20___ г. Председатель ЦК _____ Ф.И.О.	**Билет №4** **Дифференцированный зачет** по междисциплинарному курсу **МДК.01.02. Информационные технологии и автоматизированные системы управления на железнодорожном транспорте** для специальности 23.02.01 Организация перевозок и управления на транспорте (по видам) Группы	Утверждаю Начальник учебного отдела _____ Ф.И.О. «___» _____ 20 __ г.

1. Рассчитайте контрольное число:

Код вагона	Код станции	Код груза
4458321	4337	36545

2. Классификация информационных технологий (по способу объединения технологий).
3. Понятие сети.

Преподаватель Ф.И.О.

Министерство транспорта Российской Федерации
Федеральное агентство железнодорожного транспорта
Федеральное государственное бюджетное образовательное учреждение высшего образования
«Приволжский государственный университет путей сообщения»
(ПривГУПС)

Рассмотрено цикловой комиссией специальности 23.02.01 Протокол № ___ от «____» _____20___ г. Председатель ЦК _____ Ф.И.О.	**Билет №5** **Дифференцированный зачет** по междисциплинарному курсу **МДК.01.02. Информационные технологии и автоматизированные системы управления на железнодорожном транспорте** для специальности 23.02.01 Организация перевозок и управления на транспорте (по видам) Группы	Утверждаю Начальник учебного отдела _____ Ф.И.О. «___» _____ 20 __ г.

1. Рассчитайте контрольное число:

Код вагона	Код станции	Код груза
7725312	2082	25896

2. Аспекты информации.
3. Понятие шины.

Преподаватель Ф.И.О.

Министерство транспорта Российской Федерации
Федеральное агентство железнодорожного транспорта
Федеральное государственное бюджетное образовательное учреждение высшего образования
«Приволжский государственный университет путей сообщения»
(ПривГУПС)

Рассмотрено цикловой комиссией специальности 23.02.01 Протокол № ___ от «____» _____20___ г. Председатель ЦК _____ Ф.И.О.	**Билет №6** **Дифференцированный зачет** по междисциплинарному курсу **МДК.01.02. Информационные технологии и автоматизированные системы управления на железнодорожном транспорте** для специальности 23.02.01 Организация перевозок и управления на транспорте (по видам) Группы	Утверждаю Начальник учебного отдела _____ Ф.И.О. «___» _____ 20 __ г.

1. Рассчитайте контрольное число:

Код вагона	Код станции	Код груза
2458236	5501	12145

2. Свойства информации.
3. Классификация сетей по масштабу производства.

Преподаватель Ф.И.О.

Министерство транспорта Российской Федерации
Федеральное агентство железнодорожного транспорта
Федеральное государственное бюджетное образовательное учреждение высшего образования
«Приволжский государственный университет путей сообщения»
(ПривГУПС)

Рассмотрено цикловой комиссией специальности 23.02.01 Протокол № ___ от «____» _____20___ г. Председатель ЦК _____ Ф.И.О.	**Билет №7** **Дифференцированный зачет** по междисциплинарному курсу **МДК.01.02. Информационные технологии и автоматизированные системы управления на железнодорожном транспорте** для специальности 23.02.01 Организация перевозок и управления на транспорте (по видам) Группы	Утверждаю Начальник учебного отдела _____ Ф.И.О. «___» _____ 20 __ г.

1. Рассчитайте контрольное число:

Код вагона	Код станции	Код груза
6582147	5201	36589

2. Средства реализации информационных технологий.
3. Понятие автоматизированных информационных систем.

Преподаватель Ф.И.О.

Министерство транспорта Российской Федерации
Федеральное агентство железнодорожного транспорта
Федеральное государственное бюджетное образовательное учреждение высшего образования
«Приволжский государственный университет путей сообщения»
(ПривГУПС)

Рассмотрено цикловой комиссией специальности 23.02.01 Протокол № ___ от «____» _____20___ г. Председатель ЦК _____ Ф.И.О.	**Билет №8** **Дифференцированный зачет** по междисциплинарному курсу **МДК.01.02. Информационные технологии и автоматизированные системы управления на железнодорожном транспорте** для специальности 23.02.01 Организация перевозок и управления на транспорте (по видам) Группы	Утверждаю Начальник учебного отдела _____ Ф.И.О. «___» _____ 20 __ г.

1. Рассчитайте контрольное число:

Код вагона	Код станции	Код груза
6632578	5100	35654

2. Единицы измерения информации.
3. Понятие автоматизированных информационных технологий.

Преподаватель Ф.И.О.

Министерство транспорта Российской Федерации
Федеральное агентство железнодорожного транспорта
Федеральное государственное бюджетное образовательное учреждение высшего образования
«Приволжский государственный университет путей сообщения»
(ПривГУПС)

Рассмотрено цикловой комиссией специальности 23.02.01 Протокол № ___ от «____» _____20___ г. Председатель ЦК _____ Ф.И.О.	**Билет №9** **Дифференцированный зачет** по междисциплинарному курсу **МДК.01.02. Информационные технологии и автоматизированные системы управления на железнодорожном транспорте** для специальности 23.02.01 Организация перевозок и управления на транспорте (по видам) Группы	Утверждаю Начальник учебного отдела _____ Ф.И.О. «___» _____ 20 __ г.

1. Рассчитайте контрольное число:

Код вагона	Код станции	Код груза
4058937	6091	36254

2. Понятие классификатора.
3. Классификация автоматизированных информационных технологий (по организации вычислительного процесса).

Преподаватель Ф.И.О.

Министерство транспорта Российской Федерации
Федеральное агентство железнодорожного транспорта
Федеральное государственное бюджетное образовательное учреждение высшего образования
«Приволжский государственный университет путей сообщения»
(ПривГУПС)

Рассмотрено цикловой комиссией специальности 23.02.01 Протокол № ___ от «____» _____20___ г. Председатель ЦК _____ Ф.И.О.	**Билет №10** **Дифференцированный зачет** по междисциплинарному курсу **МДК.01.02. Информационные технологии и автоматизированные системы управления на железнодорожном транспорте** для специальности 23.02.01 Организация перевозок и управления на транспорте (по видам) Группы	Утверждаю Начальник учебного отдела _____ Ф.И.О. «___» _____ 20 __ г.

1. Рассчитайте контрольное число:

Код вагона	Код станции	Код груза
7541398	6252	32547

2. Свойства классификации.
3. Стадии разработки автоматизированных систем.

Преподаватель Ф.И.О.

Министерство транспорта Российской Федерации
Федеральное агентство железнодорожного транспорта
Федеральное государственное бюджетное образовательное учреждение высшего образования
«Приволжский государственный университет путей сообщения»
(ПривГУПС)

Рассмотрено цикловой комиссией специальности 23.02.01 Протокол № ___ от «____» _____20___ г. Председатель ЦК _____ Ф.И.О.	**Билет №11** **Дифференцированный зачет** по междисциплинарному курсу **МДК.01.02. Информационные технологии и автоматизированные системы управления на железнодорожном транспорте** для специальности 23.02.01 Организация перевозок и управления на транспорте (по видам) Группы	Утверждаю Начальник учебного отдела _____ Ф.И.О. «___» _____ 20 __ г.

1. Рассчитайте контрольное число:

Код вагона	Код станции	Код груза
2318982	7523	12254

2. Иерархическая система классификации.
3. Цель кодирования информации на железнодорожном транспорте.

Преподаватель Ф.И.О.

Министерство транспорта Российской Федерации
Федеральное агентство железнодорожного транспорта
Федеральное государственное бюджетное образовательное учреждение высшего образования
«Приволжский государственный университет путей сообщения»
(ПривГУПС)

Рассмотрено цикловой комиссией специальности 23.02.01 Протокол № ___ от «____» _____20___ г. Председатель ЦК _____ Ф.И.О.	**Билет №12** **Дифференцированный зачет** по междисциплинарному курсу **МДК.01.02. Информационные технологии и автоматизированные системы управления на железнодорожном транспорте** для специальности 23.02.01 Организация перевозок и управления на транспорте (по видам) Группы	Утверждаю Начальник учебного отдела _____ Ф.И.О. «___» _____ 20 __ г.

1. Рассчитайте контрольное число:

Код вагона	Код станции	Код груза
4589876	5820	25478

2. Фасетная система классификации.
3. Объекты кодирования информации на железнодорожном транспорте.

Преподаватель Ф.И.О.

Министерство транспорта Российской Федерации
Федеральное агентство железнодорожного транспорта
Федеральное государственное бюджетное образовательное учреждение высшего образования
«Приволжский государственный университет путей сообщения»
(ПривГУПС)

Рассмотрено цикловой комиссией специальности 23.02.01 Протокол № ___ от «____» _____20___ г. Председатель ЦК _____ Ф.И.О.	**Билет №13** **Дифференцированный зачет** по междисциплинарному курсу **МДК.01.02. Информационные технологии и автоматизированные системы управления на железнодорожном транспорте** для специальности 23.02.01 Организация перевозок и управления на транспорте (по видам) Группы	Утверждаю Начальник учебного отдела _____ Ф.И.О. «___» _____ 20 __ г.

1. Рассчитайте контрольное число:

Код вагона	Код станции	Код груза
4578569	7523	14578

2. Понятие кода.
3. Логический контроль данных.

Преподаватель Ф.И.О.

Министерство транспорта Российской Федерации
Федеральное агентство железнодорожного транспорта
Федеральное государственное бюджетное образовательное учреждение высшего образования
«Приволжский государственный университет путей сообщения»
(ПривГУПС)

Рассмотрено цикловой комиссией специальности 23.02.01 Протокол № ___ от «____» _____20___ г. Председатель ЦК _____ Ф.И.О.	**Билет №14** **Дифференцированный зачет** по междисциплинарному курсу **МДК.01.02. Информационные технологии и автоматизированные системы управления на железнодорожном транспорте** для специальности 23.02.01 Организация перевозок и управления на транспорте (по видам) Группы	Утверждаю Начальник учебного отдела _____ Ф.И.О. «___» _____ 20 __ г.

1. Рассчитайте контрольное число:

Код вагона	Код станции	Код груза
4236321	6103	45786

2. Характеристики кода.
3. Форматный контроль данных.

Преподаватель Ф.И.О.

Министерство транспорта Российской Федерации
Федеральное агентство железнодорожного транспорта
Федеральное государственное бюджетное образовательное учреждение высшего образования
«Приволжский государственный университет путей сообщения»
(ПривГУПС)

Рассмотрено цикловой комиссией специальности 23.02.01 Протокол № ___ от «____» _____20___ г. Председатель ЦК _____ Ф.И.О.	**Билет №15** **Дифференцированный зачет** по междисциплинарному курсу **МДК.01.02. Информационные технологии и автоматизированные системы управления на железнодорожном транспорте** для специальности 23.02.01 Организация перевозок и управления на транспорте (по видам) Группы	Утверждаю Начальник учебного отдела _____ Ф.И.О. «___» _____ 20 __ г.

1. Рассчитайте контрольное число:

Код вагона	Код станции	Код груза
7023312	6209	45123

2. Классификация кодирования (регистрационная система).
3. Классификация информационных технологий (по типу обрабатываемых данных).

Преподаватель Ф.И.О.

<u>Критерии оценки:</u>

оценка «отлично» – заслуживает обучающийся, показавший глубокий и всесторонний уровень знания МДК, успешно выполнивший задания, предусмотренные программой.

оценка «хорошо» – заслуживает обучающийся, показавший полное знание МДК, успешно выполнивший задания, предусмотренные программой, но допустивший незначительные недочеты в ответе.

оценка «удовлетворительно» – заслуживает обучающийся, показавший знание МДК в объеме, достаточном для продолжения обучения, справившийся с заданиями, предусмотренными программой (допускаются неполные ответы на поставленные вопросы).

оценка «неудовлетворительно» – заслуживает обучающийся, обнаруживший значительные пробелы в знании МДК, допустивший принципиальные ошибки при выполнении заданий, предусмотренных программой.

ПЕРЕЧЕНЬ ВОПРОСОВ ДЛЯ ПРОМЕЖУТОЧНОЙ АТТЕСТАЦИИ
(ЭКЗАМЕН)
(очная форма обучения 6(8) семестр)
(заочная форма обучения 4 курс)

1. Информатизация железнодорожного транспорта, инфраструктура информатизации.
2. Основные общесистемные принципы при информатизации железнодорожного транспорта.
3. Комплекс Управление перевозочным процессом.
4. Комплекс Управление инфраструктурой железнодорожного транспорта.
5. Комплекс Управление маркетингом, экономикой и финансами.
6. Взаимосвязь комплексов информационных технологий.
7. Функции и структура ГВЦ.
8. Задачи и технические средства ГВЦ.
9. Функциональная часть АСУЖТ.
10. Три основные группы функциональных подсистем.
11. Функции группы систем «Управления перевозочным процессом».
12. Функции группы систем «Управления маркетингом, экономией и финансами».
13. Функции группы систем «Управления инфраструктурой железнодорожного транспорта».
14. Понятие о хранилищах данных.
15. Обеспечивающая часть.
16. Состав и назначение комплекса технических средств, требования, предъявляемые к техническому обеспечению.
17. Технические средства сбора и передачи информации.
18. Требования, предъявляемые к функциям информационного обеспечения по управлению движением.
19. База данных, СУБД, виды СУБД. СУБД, распространенные на железнодорожном транспорте.
20. Прикладное программное обеспечение.
21. Классификация информационных систем.
22. Использование ЭВМ для составления плана формирования поездов.
23. Сетевая интегрированная российская информационно-управляющая система (СИРИУС). Функциональные особенности системы.
24. Функциональное взаимодействие системы СИРИУС с другими системами.
25. Составление суточного плана графика.
26. Структура, назначение и особенности системы ГИД «Урал-ВНИИЖТ».
27. Виды графиков движения в системе ГИД «Урал-ВНИИЖТ».
28. Структура и элементы машинного графика. Пометки на графике.
29. Функциональный состав АСОУП.
30. Перечень сообщений о работе с поездом, передаваемых в АСОУП.
31. Задачи АСУСС. Основные оперативные сообщения.
32. Оперативное диспетчерское руководство при функционировании АСУСС.
33. Составление отчетности о работе станции в условиях АСУСС: рабочая документация, сообщения, запросы.
34. Комплексная система автоматизированных рабочих мест (КСАРМ).
35. Назначение и функциональные возможности АРМ дежурного по станции (АРМ ДСП).
36. Назначение и функциональные возможности АРМ оператора СТЦ.
37. Назначение и функциональные возможности АРМ приемосдатчика груза и багажа.
38. Системы спутникового мониторинга на железнодорожном транспорте ГЛОНАСС.
39. Автоматизированная система ДИСПАРК: назначение, цели создания, функции системы.
40. Диалоговая информационная система контроля оперативной работы (ДИСКОР): цели и задачи системы.

41. Автоматизированные диспетчерские центры как интегрированные интеллектуальные системы управления перевозочным процессом.

42. Система автоматической идентификации подвижного состава (САИ) «Пальма».

43. Автоматизированная система коммерческого осмотра поездов и вагонов АСКОПВ.

44. Автоматизированная система управления грузовой станцией (АСУ ГС): назначение и функции системы.

45. Автоматизированная система управления контейнерными перевозками (ДИСКОН):

46. Автоматизированная система централизованной подготовки и оформления перевозочных документов ЭТРАН: назначение и функции системы.

47. Назначение АКСФТО. Создание паспорта клиента. Электронно-цифровая подпись.

48. Автоматизированная система управления пассажирскими перевозками «Экспресс-3»: назначение и функции системы.

49. Оформление проездных документов в системе «Экспресс-3».

50. Комплексы задач подсистемы АСУ-Л.

БИЛЕТЫ ДЛЯ ПРОВЕДЕНИЯ ЭКЗАМЕНА
(очная форма обучения 6(8) семестр)
(заочная форма обучения 4 курс)

Инструкция для экзаменующегося:

1. Прочтите внимательно инструкцию.

2. При подготовке к ответу и непосредственно во время ответа на экзамене обучающимся разрешается пользоваться лабораторным и демонстрационным оборудованием, калькуляторами, справочниками и таблицами, не содержащими прямого ответа на вопросы билетов.

3. При выполнении заданий Вы можете пользоваться черновиком. Советуем выполнять задания в том порядке, в котором они даны. Для экономии времени пропускайте задание, которое не удается выполнить сразу, и переходите к следующему. Если после выполнения всей работы у Вас останется время, Вы сможете вернуться к пропущенным заданиям.

4. Время на подготовку – 20 минут.

Министерство транспорта Российской Федерации
Федеральное агентство железнодорожного транспорта
Федеральное государственное бюджетное образовательное учреждение высшего образования
«Приволжский государственный университет путей сообщения»
(ПривГУПС)

РАССМОТРЕНО цикловой комиссией специальности 23.02.01 Протокол № __ от «__» _____ 20__ г. Председатель ЦК _____ Ф.И.О.	**Экзаменационный билет №1** по междисциплинарному курсу **МДК.01.02. Информационные технологии и автоматизированные системы управления на железнодорожном транспорте** для специальности 23.02.01 Организация перевозок и управления на транспорте (по видам) Группы	УТВЕРЖДАЮ: Начальник учебного отдела _____ Ф.И.О. «__» _____ 20__ г.

1. Информатизация железнодорожного транспорта, инфраструктура информатизации.
2. Структура, назначение и особенности системы ГИД «Урал-ВНИИЖТ».
3. В АСУ СТ АРМ ДСП выполнить отправление поезда, затем принять его от лица ДСП станции назначения.

Преподаватель Ф.И.О.

Министерство транспорта Российской Федерации
Федеральное агентство железнодорожного транспорта
Федеральное государственное бюджетное образовательное учреждение высшего образования
«Приволжский государственный университет путей сообщения»
(ПривГУПС)

РАССМОТРЕНО цикловой комиссией специальности 23.02.01 Протокол № __ от «__» _____ 20__ г. Председатель ЦК _____ Ф.И.О.	**Экзаменационный билет №2** по междисциплинарному курсу **МДК.01.02. Информационные технологии и автоматизированные системы управления на железнодорожном транспорте** для специальности 23.02.01 Организация перевозок и управления на транспорте (по видам) Группы	УТВЕРЖДАЮ: Начальник учебного отдела _____ Ф.И.О. «__» _____ 20__ г.

1. Основные общесистемные принципы при информатизации железнодорожного транспорта.
2. Виды графиков движения в системе ГИД «Урал-ВНИИЖТ».
3. В АСУ СТ АРМ СТЦ выполнить ввод вагонов: цистерна с нефтью сырой, 5 полувагонов с ломом черных металлов, 6 цементовозов и произвести окончание формирования поезда.

Преподаватель Ф.И.О.

Министерство транспорта Российской Федерации
Федеральное агентство железнодорожного транспорта
Федеральное государственное бюджетное образовательное учреждение высшего образования
«Приволжский государственный университет путей сообщения»
(ПривГУПС)

РАССМОТРЕНО цикловой комиссией специальности 23.02.01 Протокол № __ от «__» _____ 20__ г. Председатель ЦК _____ Ф.И.О.	**Экзаменационный билет №3** по междисциплинарному курсу **МДК.01.02. Информационные технологии и автоматизированные системы управления на железнодорожном транспорте** для специальности 23.02.01 Организация перевозок и управления на транспорте (по видам) Группы	УТВЕРЖДАЮ: Начальник учебного отдела _____ Ф.И.О. «__» _____ 20__ г.

1. Комплекс Управление перевозочным процессом.
2. Структура и элементы машинного графика. Пометки на графике.
3. В АСУ СТ АРМ ДСПГ выполнить подготовку сортировочного листа, а затем расформирование поезда.

Преподаватель Ф.И.О.

Министерство транспорта Российской Федерации
Федеральное агентство железнодорожного транспорта
Федеральное государственное бюджетное образовательное учреждение высшего образования
«Приволжский государственный университет путей сообщения»
(ПривГУПС)

РАССМОТРЕНО цикловой комиссией специальности 23.02.01 Протокол № __ от «__» _____ 20__ г. Председатель ЦК _____ Ф.И.О.	**Экзаменационный билет №4** по междисциплинарному курсу **МДК.01.02. Информационные технологии и автоматизированные системы управления на железнодорожном транспорте** для специальности 23.02.01 Организация перевозок и управления на транспорте (по видам) Группы	УТВЕРЖДАЮ: Начальник учебного отдела _____ Ф.И.О. «__» _____ 20__ г.

1. Комплекс Управление инфраструктурой железнодорожного транспорта.
2. Функциональный состав АСОУП.
3. В АСУ СТ АРМ СТЦ выполнить ввод состава поезда из 6 вагонов, среди которых должны быть четырехосная груженая нефтебензиновая цистерна, груженый цементовоз, порожний рефрижераторный вагон, платформа и полувагон в любом состоянии.

Преподаватель Ф.И.О.

Министерство транспорта Российской Федерации
Федеральное агентство железнодорожного транспорта
Федеральное государственное бюджетное образовательное учреждение высшего образования
«Приволжский государственный университет путей сообщения»
(ПривГУПС)

РАССМОТРЕНО цикловой комиссией специальности 23.02.01 Протокол № __ от «__» _____ 20__ г. Председатель ЦК _____ Ф.И.О.	**Экзаменационный билет №5** по междисциплинарному курсу **МДК.01.02. Информационные технологии и автоматизированные системы управления на железнодорожном транспорте** для специальности 23.02.01 Организация перевозок и управления на транспорте (по видам) Группы	УТВЕРЖДАЮ: Начальник учебного отдела _____ Ф.И.О. «__» _____ 20__ г.

1. Комплекс Управление маркетингом, экономикой и финансами.
2. Перечень сообщений о работе с поездом, передаваемых в АСОУП.
3. В АСУ СТ АРМ ДСП выполнить операцию «Готовность к отправлению» на состав поезда и переставить его на путь отправления.

Преподаватель Ф.И.О.

Министерство транспорта Российской Федерации
Федеральное агентство железнодорожного транспорта
Федеральное государственное бюджетное образовательное учреждение высшего образования
«Приволжский государственный университет путей сообщения»
(ПривГУПС)

РАССМОТРЕНО цикловой комиссией специальности 23.02.01 Протокол № __ от «__» _____ 20__ г. Председатель ЦК _____ Ф.И.О.	**Экзаменационный билет №6** по междисциплинарному курсу **МДК.01.02. Информационные технологии и автоматизированные системы управления на железнодорожном транспорте** для специальности 23.02.01 Организация перевозок и управления на транспорте (по видам) Группы	УТВЕРЖДАЮ: Начальник учебного отдела _____ Ф.И.О. «__» _____ 20__ г.

1. Взаимосвязь комплексов информационных технологий.
2. Задачи АСУСС. Основные оперативные сообщения.
3. В АСУ СТ АРМ ДСП по приказу ДНЦ сменить индекс поезду и выполнить функцию «Бросание поезда».

Преподаватель Ф.И.О.

Министерство транспорта Российской Федерации
Федеральное агентство железнодорожного транспорта
Федеральное государственное бюджетное образовательное учреждение высшего образования
«Приволжский государственный университет путей сообщения»
(ПривГУПС)

РАССМОТРЕНО цикловой комиссией специальности 23.02.01 Протокол № __ от «__» _____ 20__ г. Председатель ЦК _____ Ф.И.О.	**Экзаменационный билет №7** по междисциплинарному курсу **МДК.01.02. Информационные технологии и автоматизированные системы управления на железнодорожном транспорте** для специальности 23.02.01 Организация перевозок и управления на транспорте (по видам) Группы	УТВЕРЖДАЮ: Начальник учебного отдела _____ Ф.И.О. «__» _____ 20__ г.

1. Функции и структура Главного вычислительного центра (ГВЦ).
2. Оперативное диспетчерское руководство при функционировании АСУСС.
3. В АСУ СТ АРМ СТЦ затребовать на состав поезда телеграмму – натурный лист.

Преподаватель Ф.И.О.

Министерство транспорта Российской Федерации
Федеральное агентство железнодорожного транспорта
Федеральное государственное бюджетное образовательное учреждение высшего образования
«Приволжский государственный университет путей сообщения»
(ПривГУПС)

РАССМОТРЕНО цикловой комиссией специальности 23.02.01 Протокол № __ от «__» _____ 20__ г. Председатель ЦК _____ Ф.И.О.	**Экзаменационный билет №8** по междисциплинарному курсу **МДК.01.02. Информационные технологии и автоматизированные системы управления на железнодорожном транспорте** для специальности 23.02.01 Организация перевозок и управления на транспорте (по видам) Группы	УТВЕРЖДАЮ: Начальник учебного отдела _____ Ф.И.О. «__» _____ 20__ г.

1. Задачи и технические средства Главного вычислительного центра (ГВЦ).
2. Составление отчетности о работе станции в условиях АСУСС: рабочая документация, сообщения, запросы.
3. В АСУ СТ АРМ СТЦ произвести завершение формирования поезда и присвоить ему номер в соответствии с категорией.

Преподаватель Ф.И.О.

Министерство транспорта Российской Федерации
Федеральное агентство железнодорожного транспорта
Федеральное государственное бюджетное образовательное учреждение высшего образования
«Приволжский государственный университет путей сообщения»
(ПривГУПС)

РАССМОТРЕНО цикловой комиссией специальности 23.02.01 Протокол № __ от «__» _____ 20__ г. Председатель ЦК _____ Ф.И.О.	**Экзаменационный билет №9** по междисциплинарному курсу **МДК.01.02. Информационные технологии и автоматизированные системы управления на железнодорожном транспорте** для специальности 23.02.01 Организация перевозок и управления на транспорте (по видам) Группы	УТВЕРЖДАЮ: Начальник учебного отдела _____ Ф.И.О. «__» _____ 20__ г.

1. Функциональная часть АСУЖТ.
2. Комплексная система автоматизированных рабочих мест (КСАРМ).
3. В АСУ СТ АРМ СТЦ выполнить ввод состава поезда из 4 вагонов, среди которых должны быть четырехосная груженая нефтебензиновая цистерна, порожний рефрижераторный вагон и платформа.

Преподаватель Ф.И.О.

Министерство транспорта Российской Федерации
Федеральное агентство железнодорожного транспорта
Федеральное государственное бюджетное образовательное учреждение высшего образования
«Приволжский государственный университет путей сообщения»
(ПривГУПС)

РАССМОТРЕНО цикловой комиссией специальности 23.02.01 Протокол № __ от «__» _____ 20__ г. Председатель ЦК _____ Ф.И.О.	**Экзаменационный билет №10** по междисциплинарному курсу **МДК.01.02. Информационные технологии и автоматизированные системы управления на железнодорожном транспорте** для специальности 23.02.01 Организация перевозок и управления на транспорте (по видам) Группы	УТВЕРЖДАЮ: Начальник учебного отдела _____ Ф.И.О. «__» _____ 20__ г.

1. Три основные группы функциональных подсистем.
2. Назначение и функциональные возможности АРМ дежурного по станции (АРМ ДСП).
3. В АСУ СТ АРМ ПС выполнить ввод вагонного листа ГУ-38.

Преподаватель Ф.И.О.

Министерство транспорта Российской Федерации
Федеральное агентство железнодорожного транспорта
Федеральное государственное бюджетное образовательное учреждение высшего образования
«Приволжский государственный университет путей сообщения»
(ПривГУПС)

РАССМОТРЕНО цикловой комиссией специальности 23.02.01 Протокол № __ от «__» _____ 20__ г. Председатель ЦК _____ Ф.И.О.	**Экзаменационный билет №11** по междисциплинарному курсу **МДК.01.02. Информационные технологии и автоматизированные системы управления на железнодорожном транспорте** для специальности 23.02.01 Организация перевозок и управления на транспорте (по видам) Группы	УТВЕРЖДАЮ: Начальник учебного отдела _____ Ф.И.О. «__» _____ 20__ г.

1. Функции группы систем «Управления перевозочным процессом».
2. Системы спутникового мониторинга на железнодорожном транспорте ГЛОНАСС.
3. В АСУ СТ АРМ ПС заполнить книгу приема грузов к перевозке ГУ-34.

Преподаватель Ф.И.О.

Министерство транспорта Российской Федерации
Федеральное агентство железнодорожного транспорта
Федеральное государственное бюджетное образовательное учреждение высшего образования
«Приволжский государственный университет путей сообщения»
(ПривГУПС)

РАССМОТРЕНО цикловой комиссией специальности 23.02.01 Протокол № __ от «__» _____ 20__ г. Председатель ЦК _____ Ф.И.О.	**Экзаменационный билет №12** по междисциплинарному курсу **МДК.01.02. Информационные технологии и автоматизированные системы управления на железнодорожном транспорте** для специальности 23.02.01 Организация перевозок и управления на транспорте (по видам) Группы	УТВЕРЖДАЮ: Начальник учебного отдела _____ Ф.И.О. «__» _____ 20__ г.

1. Функции группы систем «Управления маркетингом, экономией и финансами».
2. Автоматизированная система ДИСПАРК: назначение, цели создания, функции системы.
3. В АСУ СТ АРМ ПС заполнить памятку приемосдатчика ГУ-45.

Преподаватель Ф.И.О.

Министерство транспорта Российской Федерации
Федеральное агентство железнодорожного транспорта
Федеральное государственное бюджетное образовательное учреждение высшего образования
«Приволжский государственный университет путей сообщения»
(ПривГУПС)

РАССМОТРЕНО цикловой комиссией специальности 23.02.01 Протокол № __ от «__» _____ 20__ г. Председатель ЦК _____ Ф.И.О.	**Экзаменационный билет №13** по междисциплинарному курсу **МДК.01.02. Информационные технологии и автоматизированные системы управления на железнодорожном транспорте** для специальности 23.02.01 Организация перевозок и управления на транспорте (по видам) Группы	УТВЕРЖДАЮ: Начальник учебного отдела _____ Ф.И.О. «__» _____ 20__ г.

1. Функции группы систем «Управления инфраструктурой железнодорожного транспорта».
2. Диалоговая информационная система контроля оперативной работы (ДИСКОР): цели и задачи системы.
3. Выполнить в ГИД «Урал» операцию «Получение справки о поезде и его расписании».

Преподаватель Ф.И.О.

Министерство транспорта Российской Федерации
Федеральное агентство железнодорожного транспорта
Федеральное государственное бюджетное образовательное учреждение высшего образования
«Приволжский государственный университет путей сообщения»
(ПривГУПС)

РАССМОТРЕНО цикловой комиссией специальности 23.02.01 Протокол № __ от «__» _____ 20__ г. Председатель ЦК _____ Ф.И.О.	**Экзаменационный билет №14** по междисциплинарному курсу **МДК.01.02. Информационные технологии и автоматизированные системы управления на железнодорожном транспорте** для специальности 23.02.01 Организация перевозок и управления на транспорте (по видам) Группы	УТВЕРЖДАЮ: Начальник учебного отдела _____ Ф.И.О. «__» _____ 20__ г.

1. Понятие о хранилищах данных.
2. Автоматизированные диспетчерские центры как интегрированные интеллектуальные системы управления перевозочным процессом.
3. Выполнить в ГИД «Урал» операцию «Ввод сообщения о новом поезде».

Преподаватель Ф.И.О.

Министерство транспорта Российской Федерации
Федеральное агентство железнодорожного транспорта
Федеральное государственное бюджетное образовательное учреждение высшего образования
«Приволжский государственный университет путей сообщения»
(ПривГУПС)

РАССМОТРЕНО цикловой комиссией специальности 23.02.01 Протокол № __ от «__» _____ 20__ г. Председатель ЦК _____ Ф.И.О.	**Экзаменационный билет №15** по междисциплинарному курсу **МДК.01.02. Информационные технологии и автоматизированные системы управления на железнодорожном транспорте** для специальности 23.02.01 Организация перевозок и управления на транспорте (по видам) Группы	УТВЕРЖДАЮ: Начальник учебного отдела _____ Ф.И.О. «__» _____ 20__ г.

1. Обеспечивающая часть.
2. Система автоматической идентификации подвижного состава (САИ) «Пальма».
3. Выполнить в ГИД «Урал» операцию «Смена номера поезда».

Преподаватель Ф.И.О.

Министерство транспорта Российской Федерации
Федеральное агентство железнодорожного транспорта
Федеральное государственное бюджетное образовательное учреждение высшего образования
«Приволжский государственный университет путей сообщения»
(ПривГУПС)

РАССМОТРЕНО цикловой комиссией специальности 23.02.01 Протокол № __ от «__» _____ 20__ г. Председатель ЦК _____ Ф.И.О.	**Экзаменационный билет №16** по междисциплинарному курсу **МДК.01.02. Информационные технологии и автоматизированные системы управления на железнодорожном транспорте** для специальности 23.02.01 Организация перевозок и управления на транспорте (по видам) Группы	УТВЕРЖДАЮ: Начальник учебного отдела _____ Ф.И.О. «__» _____ 20__ г.

1. Состав и назначение комплекса технических средств, требования, предъявляемые к техническому обеспечению.
2. Автоматизированная система коммерческого осмотра поездов и вагонов АСКОПВ.
3. Выполнить в ГИД «Урал» операцию «Склеивание ниток графика».

Преподаватель Ф.И.О.

Министерство транспорта Российской Федерации
Федеральное агентство железнодорожного транспорта
Федеральное государственное бюджетное образовательное учреждение высшего образования
«Приволжский государственный университет путей сообщения»
(ПривГУПС)

РАССМОТРЕНО цикловой комиссией специальности 23.02.01 Протокол № __ от «__» _____ 20__ г. Председатель ЦК _____ Ф.И.О.	**Экзаменационный билет №17** по междисциплинарному курсу **МДК.01.02. Информационные технологии и автоматизированные системы управления на железнодорожном транспорте** для специальности 23.02.01 Организация перевозок и управления на транспорте (по видам) Группы	УТВЕРЖДАЮ: Начальник учебного отдела _____ Ф.И.О. «__» _____ 20__ г.

1. Технические средства сбора и передачи информации.
2. Автоматизированная система управления грузовой станцией (АСУ ГС): назначение и функции системы.
3. Выполнить в ГИД «Урал» операцию «Корректировка нитки поезда».

Преподаватель Ф.И.О.

Министерство транспорта Российской Федерации
Федеральное агентство железнодорожного транспорта
Федеральное государственное бюджетное образовательное учреждение высшего образования
«Приволжский государственный университет путей сообщения»
(ПривГУПС)

РАССМОТРЕНО цикловой комиссией специальности 23.02.01 Протокол № __ от «__» _____ 20__ г. Председатель ЦК _____ Ф.И.О.	**Экзаменационный билет №18** по междисциплинарному курсу **МДК.01.02. Информационные технологии и автоматизированные системы управления на железнодорожном транспорте** для специальности 23.02.01 Организация перевозок и управления на транспорте (по видам) Группы	УТВЕРЖДАЮ: Начальник учебного отдела _____ Ф.И.О. «__» _____ 20__ г.

1. Требования, предъявляемые к функциям информационного обеспечения по управлению движением.
2. Автоматизированная система управления контейнерными перевозками (ДИСКОН):
3. В АСУ СТ АРМ СТЦ затребовать на состав поезда телеграмму – натурный лист.

Преподаватель Ф.И.О.

Министерство транспорта Российской Федерации
Федеральное агентство железнодорожного транспорта
Федеральное государственное бюджетное образовательное учреждение высшего образования
«Приволжский государственный университет путей сообщения»
(ПривГУПС)

РАССМОТРЕНО цикловой комиссией специальности 23.02.01 Протокол № __ от «__» _____ 20__ г. Председатель ЦК _____ Ф.И.О.	**Экзаменационный билет №19** по междисциплинарному курсу **МДК.01.02. Информационные технологии и автоматизированные системы управления на железнодорожном транспорте** для специальности 23.02.01 Организация перевозок и управления на транспорте (по видам) Группы	УТВЕРЖДАЮ: Начальник учебного отдела _____ Ф.И.О. «__» _____ 20__ г.

1. База данных, СУБД, виды СУБД. СУБД, распространенные на железнодорожном транспорте.
2. Автоматизированная система централизованной подготовки и оформления перевозочных документов ЭТРАН: назначение и функции системы.
3. Выполнить в ГИД «Урал» операцию «Ввод сообщения о новом поезде».

Преподаватель Ф.И.О.

Министерство транспорта Российской Федерации
Федеральное агентство железнодорожного транспорта
Федеральное государственное бюджетное образовательное учреждение высшего образования
«Приволжский государственный университет путей сообщения»
(ПривГУПС)

РАССМОТРЕНО цикловой комиссией специальности 23.02.01 Протокол № __ от «__» _____ 20__ г. Председатель ЦК _____ Ф.И.О.	**Экзаменационный билет №20** по междисциплинарному курсу **МДК.01.02. Информационные технологии и автоматизированные системы управления на железнодорожном транспорте** для специальности 23.02.01 Организация перевозок и управления на транспорте (по видам) Группы	УТВЕРЖДАЮ: Начальник учебного отдела _____ Ф.И.О. «__» _____ 20__ г.

1. Прикладное программное обеспечение.
2. Оформление проездных документов в системе «Экспресс-3».
3. Описать порядок операций по прибытию поезда на станцию Киров в расформирование в АСУ СТ.

Преподаватель Ф.И.О.

Министерство транспорта Российской Федерации
Федеральное агентство железнодорожного транспорта
Федеральное государственное бюджетное образовательное учреждение высшего образования
«Приволжский государственный университет путей сообщения»
(ПривГУПС)

РАССМОТРЕНО цикловой комиссией специальности 23.02.01 Протокол № __ от «__» _____ 20__ г. Председатель ЦК _____ Ф.И.О.	**Экзаменационный билет №21** по междисциплинарному курсу **МДК.01.02. Информационные технологии и автоматизированные системы управления на железнодорожном транспорте** для специальности 23.02.01 Организация перевозок и управления на транспорте (по видам) Группы	УТВЕРЖДАЮ: Начальник учебного отдела _____ Ф.И.О. «__» _____ 20__ г.

1. Классификация информационных систем.
2. Назначение АКСФТО. Создание паспорта клиента. Электронно-цифровая подпись.
3. Выполнить в ГИД «Урал» операцию «Ввод сообщения о новом поезде».

Преподаватель Ф.И.О.

Министерство транспорта Российской Федерации
Федеральное агентство железнодорожного транспорта
Федеральное государственное бюджетное образовательное учреждение высшего образования
«Приволжский государственный университет путей сообщения»
(ПривГУПС)

РАССМОТРЕНО цикловой комиссией специальности 23.02.01 Протокол № __ от «__» _____ 20__ г. Председатель ЦК _____ Ф.И.О.	**Экзаменационный билет №22** по междисциплинарному курсу **МДК.01.02. Информационные технологии и автоматизированные системы управления на железнодорожном транспорте** для специальности 23.02.01 Организация перевозок и управления на транспорте (по видам) Группы	УТВЕРЖДАЮ: Начальник учебного отдела _____ Ф.И.О. «__» _____ 20__ г.

1. Использование ЭВМ для составления плана формирования поездов.
2. Автоматизированная система управления пассажирскими перевозками «Экспресс-3»: назначение и функции системы.
3. В АСУ СТ АРМ ДСПГ выполнить подготовку сортировочного листа, а затем расформирование поезда.

Преподаватель Ф.И.О.

Министерство транспорта Российской Федерации
Федеральное агентство железнодорожного транспорта
Федеральное государственное бюджетное образовательное учреждение высшего образования
«Приволжский государственный университет путей сообщения»
(ПривГУПС)

РАССМОТРЕНО цикловой комиссией специальности 23.02.01 Протокол № __ от «__» _____ 20__ г. Председатель ЦК _____ Ф.И.О.	**Экзаменационный билет №23** по междисциплинарному курсу **МДК.01.02. Информационные технологии и автоматизированные системы управления на железнодорожном транспорте** для специальности 23.02.01 Организация перевозок и управления на транспорте (по видам) Группы	УТВЕРЖДАЮ: Начальник учебного отдела _____ Ф.И.О. «__» _____ 20__ г.

1. Сетевая интегрированная российская информационно-управляющая система (СИРИУС). Функциональные особенности системы.
2. Комплексы задач подсистемы АСУ-Л.
3. В АСУ СТ АРМ СТЦ произвести завершение формирования поезда и присвоить ему номер в соответствии с категорией.

Преподаватель Ф.И.О.

Министерство транспорта Российской Федерации
Федеральное агентство железнодорожного транспорта
Федеральное государственное бюджетное образовательное учреждение высшего образования
«Приволжский государственный университет путей сообщения»
(ПривГУПС)

РАССМОТРЕНО цикловой комиссией специальности 23.02.01 Протокол № __ от «__» _____ 20__ г. Председатель ЦК _____ Ф.И.О.	**Экзаменационный билет №24** по междисциплинарному курсу **МДК.01.02. Информационные технологии и автоматизированные системы управления на железнодорожном транспорте** для специальности 23.02.01 Организация перевозок и управления на транспорте (по видам) Группы	УТВЕРЖДАЮ: Начальник учебного отдела _____ Ф.И.О. «__» _____ 20__ г.

1. Функциональное взаимодействие системы СИРИУС с другими системами.
2. Назначение и функциональные возможности АРМ приемосдатчика груза и багажа.
3. Выполнить в ГИД «Урал» операцию «Склеивание ниток графика».

Преподаватель Ф.И.О.

Министерство транспорта Российской Федерации
Федеральное агентство железнодорожного транспорта
Федеральное государственное бюджетное образовательное учреждение высшего образования
«Приволжский государственный университет путей сообщения»
(ПривГУПС)

РАССМОТРЕНО цикловой комиссией специальности 23.02.01 Протокол № __ от «__» _____ 20__ г. Председатель ЦК _____ Ф.И.О.	**Экзаменационный билет №25** по междисциплинарному курсу **МДК.01.02. Информационные технологии и автоматизированные системы управления на железнодорожном транспорте** для специальности 23.02.01 Организация перевозок и управления на транспорте (по видам) Группы	УТВЕРЖДАЮ: Начальник учебного отдела _____ Ф.И.О. «__» _____ 20__ г.

1. Составление суточного плана графика.
2. Назначение и функциональные возможности АРМ оператора СТЦ.
3. В АСУ СТ АРМ ДСП выполнить операцию «Готовность к отправлению» на состав поезда и переставить его на путь отправления.

Преподаватель Ф.И.О.

<u>Критерии оценки:</u>

оценка «отлично» – заслуживает обучающийся, показавший глубокий и всесторонний уровень знания МДК, успешно выполнивший задания, предусмотренные программой.

оценка «хорошо» – заслуживает обучающийся, показавший полное знание МДК, успешно выполнивший задания, предусмотренные программой, но допустивший незначительные недочеты в ответе.

оценка «удовлетворительно» – заслуживает обучающийся, показавший знание МДК в объеме, достаточном для продолжения обучения, справившийся с заданиями, предусмотренными программой (допускаются неполные ответы на поставленные вопросы).

оценка «неудовлетворительно» – заслуживает обучающийся, обнаруживший значительные пробелы в знании МДК, допустивший принципиальные ошибки при выполнении заданий, предусмотренных программой.

2.2.3. Перечень заданий для оценки освоения МДК.01.03. Система фирменного транспортного обслуживания и работа станционных технологических центров

Форма контроля	Проверяемые У, З, ОК, ПК
Проверочные работы Индивидуальные домашние задания (рефераты) Практические занятия №1-6	У1, У2, У3, У4, У5, З1, З2, З3, З4 ОК 01, ОК 02, ОК 04, ПК 1.1, ПК 1.2

ПРОВЕРОЧНАЯ РАБОТА

Тема 3.1. Автоматизированные системы управления на сортировочных станциях

Методические указания к проверочной работе

Данная работа может быть использована на этапе повторения и контроля знаний. Разработано 4 варианта заданий. Все варианты работы равноценны.

Работа рассчитана на 20 минут.

Вариант №1.

1. Сформулировать и назвать технологические группы СТЦ.
2. Перечислить виды информации о подходе поездов, что в себя включает?
3. Дать характеристику объектов кодирования железнодорожного транспорта.
4. Указать непрерывный учет наличия и расположения вагонов на путях сортировочного парка.
5. Задача.
   - Определить код станций: Киров, Пибаньшур.
   - Дать характеристику станции по ее коду.
   - Рассчитать контрольное число кода станции.

Вариант 2.

1. Перечислить задачи информационного центра СТЦ.
2. Охарактеризовать систему фирменного транспортного обслуживания.
3. Дать характеристику подвижного состава по его номеру.
4. Перечислить основные оперативные сообщения при функционировании АСУСС.
5. Задача.
   - Определить код станций: Шлаковая, Чухломинский.
   - Дать характеристику станции по ее коду.
   - Рассчитать контрольное число кода станции.

Вариант 3.

1. Подготовка документов для расформирования составов.
2. Назвать назначение АСУСС.
3. Дать характеристику контрольного знака кода груза.
4. Перечислить основные задачи, решаемые АСУСС.
5. Задача.
   - Определить код станций: Лянгасово Балезино.
   - Дать характеристику станции по ее коду.
   - Рассчитать контрольное число кода станции.

Вариант 4.

1. Перечислить порядок составления сортировочного листка.
2. Перечислить назначения станционных технологических центров (СТЦ).
3. Перечислить порядок составления накопительной ведомости.
4. Охарактеризовать систему нумерации подвижного состава.
5. Задача.
   - Определить код станций: Луза, Быстряги.
   - Дать характеристику станции по ее коду.
   - Рассчитать контрольное число кода станции.

<u>Критерии оценки:</u>

«5» баллов выставляется обучающемуся, если:

- изложение полученных знаний в письменной форме полное;
- все задания выполнены правильно, возможна одна неточность или описка, не являющаяся следствием незнания или непонимания учебного материала;

«4» балла выставляется обучающемуся, если:

- работа выполнена полностью или не менее чем на 80 % от объема задания, но в ней имеются недочеты и несущественные ошибки;
- работа выполнена полностью, но использованы наименее оптимальные подходы к решению поставленной задачи;
- изложение полученных знаний в письменной форме полное, но; допускаются отдельные незначительные ошибки;

«3» балла выставляется обучающемуся, если:

- изложение полученных знаний неполное, однако это не препятствует освоению последующего программного материала; допускаются отдельные существенные ошибки;
- работа выполнена более чем наполовину, допущено более трех ошибок;

«2» балла выставляется обучающемуся, если:

- изложение учебного материала неполное, бессистемное; имеются существенные ошибки;
- работа выполнена меньше чем наполовину или содержит несколько существенных ошибок; работа не выполнена.

ПРОВЕРОЧНАЯ РАБОТА

Тема 3.2. Натурный лист и порядок его заполнения

Методические указания к проверочной работе

Данная работа может быть использована на этапе повторения и контроля знаний. Разработано 4 варианта заданий. Все варианты работы равноценны.

Работа рассчитана на 20 минут.

Вариант №1.

1. Дать определение бланка формы ДУ-1 (натурный лист грузового поезда).
2. Указать данные находящиеся в заглавной части натурного листа.
3. Задача.

   Участок следования поезда: Уссурийск - Хасан.

   Количество вагонов в составе поезда - крытые – 19 вагонов. Примечание: в 8-12 вагонах бензол; 5-й вагон удалить.

   В соответствии с Единой сетевой разметкой присвоить индекс и номер поезда.

   Рассчитать вес поезда: нетто, тара, брутто (принять тару одного вагона 20 тонн).

   Данные внести в бланк ДУ-1, поставить штемпель станции составления и подписи дежурного по станции и оператора.

Вариант 2.

1. Перечислить приоритетность кодов особых отметок: первой, второй, третьей цифр.
2. Назвать назначение натурного листа.
3. Задача.

   Участок следования поезда: Ростов – Адлер.

   Количество вагонов в составе поезда - пассажирские – 19 вагонов.

   Примечание: в 3-м вагоне домашний питомец; добавить 20-й вагон.

   В соответствии с Единой сетевой разметкой присвоить индекс и номер поезда.

   Рассчитать вес поезда: нетто, тара, брутто (принять тару одного вагона 20 тонн).

   Данные внести в бланк ДУ-1, поставить штемпель станции составления и подписи дежурного по станции и оператора.

Вариант 3.

1. Перечислить из каких частей состоит форма ДУ-1.
2. Охарактеризовать особые отметки натурного листа, 1,2,3 цифра.
3. Задача.

   Участок следования поезда: Екатеринбург – Москва.

   Количество вагонов в составе поезда: пассажирские – 25 вагонов. Примечание: удалить 18 вагон, добавить 26.

   В соответствии с Единой сетевой разметкой присвоить индекс и номер поезда.

   Рассчитать вес поезда: нетто, тара, брутто (принять тару одного вагона 20 тонн).

   Данные внести в бланк ДУ-1, поставить штемпель станции составления и подписи дежурного по станции и оператора.

Вариант 4.

1. Перечислить должности работников, которые составляют и подписывают данную ф. ДУ-1.
2. Перечислить порядок заполнения натурного листа.
3. Задача.

   Участок следования поезда: Ростов - Новосибирск.

   Количество вагонов в составе поезда - крытые – 20, платформы – 18, цистерны - 6.

   Примечание: цистерны из-под сжатых и сжиженных газов.

В соответствии с Единой сетевой разметкой присвоить индекс и номер поезда.

Рассчитать вес поезда: нетто, тара, брутто (принять тару одного вагона 20 тонн).

Данные внести в бланк ДУ-1, поставить штемпель станции составления и подписи дежурного по станции и оператора.

Критерии оценки:

«5» баллов выставляется обучающемуся, если:

- изложение полученных знаний в письменной форме полное;
- все задания выполнены правильно, возможна одна неточность или описка, не являющаяся следствием незнания или непонимания учебного материала;

«4» балла выставляется обучающемуся, если:

- работа выполнена полностью или не менее чем на 80 % от объема задания, но в ней имеются недочеты и несущественные ошибки;
- работа выполнена полностью, но использованы наименее оптимальные подходы к решению поставленной задачи;
- изложение полученных знаний в письменной форме полное, но; допускаются отдельные незначительные ошибки;

«3» балла выставляется обучающемуся, если:

- изложение полученных знаний неполное, однако это не препятствует освоению последующего программного материала; допускаются отдельные существенные ошибки;
- работа выполнена более чем наполовину, допущено более трех ошибок;

«2» балла выставляется обучающемуся, если:

- изложение учебного материала неполное, бессистемное; имеются существенные ошибки;
- работа выполнена меньше чем наполовину или содержит несколько существенных ошибок; работа не выполнена.

ПРОВЕРОЧНАЯ РАБОТА

Тема 3.3. Порядок проведения общесетевой переписи вагонов грузового парка

Методические указания к проверочной работе

Данная работа может быть использована на этапе повторения и контроля знаний. Разработано 3 варианта заданий. Все варианты работы равноценны.

Работа рассчитана на 20 минут.

Вариант №1.

1. **Указать, для каких вагонов производится перепись вагонов.**
2. Перечислить общие сведения о переписи вагонов грузового парка.
3. Дать характеристику производства переписи вагонов.

Вариант 2.

1. **Назвать сколько раз в год производится общесетевая перепись вагонов.**
2. **Перечислить вагоны, не подлежащие общесетевой переписи.**
3. Назвать службы производящие подготовку и руководство переписью вагонов.

Вариант 3.

1. **Перечислить, с какой нумерацией вагоны подлежат переписи.**
2. Охарактеризовать подготовительную работу по переписи вагонов.
3. Перечислить действия поездного диспетчера об окончании проведения переписи вагонов.

<u>Критерии оценки:</u>

«5» баллов выставляется обучающемуся, если:

- изложение полученных знаний в письменной форме полное;
- все задания выполнены правильно, возможна одна неточность или описка, не являющаяся следствием незнания или непонимания учебного материала;

«4» балла выставляется обучающемуся, если:

- работа выполнена полностью или не менее чем на 80 % от объема задания, но в ней имеются недочеты и несущественные ошибки;
- работа выполнена полностью, но использованы наименее оптимальные подходы к решению поставленной задачи;
- изложение полученных знаний в письменной форме полное, но; допускаются отдельные незначительные ошибки;

«3» балла выставляется обучающемуся, если:

- изложение полученных знаний неполное, однако это не препятствует освоению последующего программного материала; допускаются отдельные существенные ошибки;
- работа выполнена более чем наполовину, допущено более трех ошибок;

«2» балла выставляется обучающемуся, если:

- изложение учебного материала неполное, бессистемное; имеются существенные ошибки;
- работа выполнена меньше чем наполовину или содержит несколько существенных ошибок; работа не выполнена.

ТЕМЫ РЕФЕРАТОВ

1. Рабочие места операторов СТЦ.
2. Персонал СТЦ.
3. Назначение и размещение станционных технологических центров.
4. Натурный лист грузового поезда формы ДУ-1.
5. Назначение натурного листа.
6. Порядок пакетирования перевозочных документов.

Критерии оценки рефератов

«5» баллов выставляется обучающемуся, если выполнены все требования к написанию в соответствии с внутренним стандартом и защите реферата: обозначена проблема и обоснована ее актуальность, сделан краткий анализ различных точек зрения на рассматриваемую проблему и логично изложена собственная позиция, сформулированы выводы, тема раскрыта полностью, выдержан объем, соблюдены требования к оформлению, даны правильные ответы на дополнительные вопросы.

«4» балла выставляется обучающемуся, если основные требования к реферату и его защите, указанные для оценки «5», выполнены, но при этом допущены недочеты. В частности, имеются неточности в изложении материала; отсутствует логическая последовательность в суждениях; не выдержан объем реферата; имеются упущения в оформлении; на дополнительные вопросы при защите даны неполные ответы.

«3» балла выставляется обучающемуся, если тема освещена лишь частично; допущены фактические ошибки в содержании реферата или при ответе на дополнительные вопросы; не выдержан объем реферата; имеются упущения в оформлении.

«2» балла выставляется обучающемуся, если:

1) тема освоена лишь частично; допущены грубые ошибки в содержании реферата или при ответе на дополнительные вопросы; не выдержан объем реферата; имеются упущения в оформлении; во время защиты отсутствует вывод;

2) тема реферата не раскрыта, обнаруживается существенное непонимание проблемы; обучающийся не готов к защите.

ИНСТРУКЦИОННЫЕ КАРТЫ ДЛЯ ПРОВЕДЕНИЯ ПРАКТИЧЕСКИХ ЗАНЯТИЙ

ТЕМЫ ПРАКТИЧЕСКИХ ЗАНЯТИЙ:

Раздел 3. Организация системы фирменного транспортного обслуживания и работы станционных технологических центров

Тема 3.1. Автоматизированные системы управления на сортировочных станциях

Практическое занятие №1

Определение контрольного знака кода станции

Практическое занятие №2

Определение контрольного знака в номере вагона. Характеристика подвижного состава по его номеру

Практическое занятие №3

Определение контрольного знака кода груза

Практическое занятие №4

Составление сортировочного листка

Практическое занятие №5

Составление накопительной ведомости

Тема 3.2. Натурный лист и порядок его заполнения

Практическое занятие №6

Составление натурного листа

Критерии оценивания практических занятий

Результатом работы по каждому практическому занятию является оформление отчета и его защита. Оценку за практическое занятие преподаватель выставляет после защиты отчета.

Практические занятия оцениваются по пятибалльной шкале:

«5» баллов выставляется обучающемуся, если:

– работа выполнена полностью и правильно; работа выполнена самостоятельно; работа сдана с соблюдением всех сроков; соблюдены все правила оформления отчета; сделаны правильные выводы;

– во время защиты обучающийся правильно понимает сущность вопроса, дает точное определение и истолкование основных понятий, строит ответ по собственному плану, сопровождает ответ примерами, умеет применить знания в новой ситуации, может установить связь между изучаемым и ранее изученным материалом из курса, а также с материалом, усвоенным при изучении других дисциплин;

«4» балла выставляется обучающемуся, если:

– работа выполнена правильно с учетом 2-3 несущественных ошибок исправленных самостоятельно по требованию преподавателя; работа сдана в срок (либо с опозданием на два-три занятия), есть некоторые недочеты в оформлении отчета;

– во время защиты обучающийся правильно понимает сущность вопроса, дает точное определение и истолкование основных понятий, но ответ дан без использования собственного плана, новых примеров, без применения знаний в новой ситуации, без использования связей с ранее изученным материалом и материалом, усвоенным при изучении других дисциплин;

«3» балла выставляется обучающемуся, если:

– работа выполнена правильно не менее чем на половину или допущена существенная ошибка, но обучающийся владеет обязательными знаниями и умениями по проверяемой теме; обучающийся многократно обращается за помощью преподавателя; работа сдана с опозданием более трех занятий; в оформлении отчета есть отклонения и несоответствия предъявляемым требованиям;

– во время защиты обучающийся правильно понимает сущность вопроса, но в ответе имеются отдельные пробелы в усвоении вопросов курса;

«2» балла выставляется обучающемуся, если:

– выполнено меньше половины предложенных заданий, допущены две (и более)

существенные ошибки в ходе работы, показавшие, что обучающийся не владеет обязательными знаниями и умениями по данной теме в полном объеме, обучающийся выполняет работу с помощью преподавателя; работа сдана с нарушением всех сроков; имеется много нарушений правил оформления.

В данном случае обучающийся не допускается к защите отчета. Работа должна быть исправлена с учетом недостатков.

– при защите отчета обучающийся не может ответить ни на один из поставленных вопросов.

В данном случае обучающийся будет допущен к повторной защите отчета только после ликвидации пробелов в знании учебного материала по теме практического занятия.

Практическое занятие № 1
Определение контрольного знака кода станции

***Цель*:** изучение существующей системы идентификации объектов железнодорожного транспорта, Единая сетевая разметка. Научиться определять контрольный знак кода станции.

Система кодирования применяется для замены названия станции на условное обозначение (код) для удобной и более эффективной обработки информации.

Обозначение железнодорожных станций и других территориальных объектов цифровыми кодами предназначено для унификации разметки перевозочных документов. Основным документом для кодирования станций является единая сетевая разметка (ЕСР). Согласно ЕСР вся сеть железных дорог СНГ и Балтии разделена на 99 сетевых районов, нумерация которых возрастает с запада на восток. Первый район включает станции Кольского полуострова и Карелии, 99-й – станции острова Сахалин. В каждый сетевой район включена одна опорная станция и не более 99 других, открытых для грузовых операций. Всем станциям, входящим в сетевой район, присвоен пятизначный код, в котором первое двухзначное число кода означает номер сетевого района, второе двухзначное число - порядковый номер ее в сетевом районе, считая от опорной. Пятый знак в коде «0» присвоен опорным станциям и станциям, открытым для грузовых операций. Разъездам и остановочным пунктам присвоены цифры от 1 до 8. Для защиты ЕСР и кода станции используют 6-й защитный знак.

Контрольный знак рассчитывается и проверяется на ЭВМ и вручную методом контрольных чисел с модулем 11, весовой ряд имеет вид 1234567891012… Контрольная цифра определяется как остаток от деления на модуль 11 суммы поразрядных произведений первых четырех цифр кода на весовой ряд 12345. Если контрольное число получается двухзначным(10), весовой ряд сдвигают на две позиции, т.е. 34567. Если контрольное число вновь будет 10, то ему присваивается значение 0.

Например, станция Сыктывкар код 2 8 3 9 0
x
1 2 3 4 5
2 16 9 36 Складываем =63:11=5(8) Контрольное число 8 Код станции 283908

Ход работы:

1. В зависимости от варианта определить код станции и рассчитать контрольное число кода станции.

Вариант	Наименование станции
1	Киров, Пибаньшур
2	Лянгасово, Балезино
3	Котельнич -1, Стальная
4	Оричи, Марадыковский
5	Стрижи, Пещера
6	Поздино, Матанцы
7	Шлаковая, Чухломинский
8	Яр, Ежиха
9	Сусоловка, Гарь
10	Луза, Быстряги

2. Сделать соответствующие выводы.

Практическое занятие № 2
Определение контрольного знака в номере вагона. Характеристика подвижного состава по его номеру

***Цель*:** научиться определять контрольный знак в номере грузового вагона и давать характеристику подвижного состава по его номеру.

На железных дорогах РФ действует восьмизначная система кодирования грузовых вагонов, по которой можно установить род вагона, его осность, объем кузова и другие характеристики, такие как длина, масса тары, грузоподъемность. **Первая** цифра означает род вагона. **Вторая** цифра номера для всех типов (кроме «прочих», номер которых начинается на 3) означает осность: 0-8 означает четырехосные вагоны, 9 – восьмиосные. Все шестиосные вагоны, начинающиеся с цифры 3: вторая цифра 6, у транспортеров – 9. Для крытых вагонов вторая цифра 0 - объем кузова до 120 куб.м, 1 – более 120куб.м.4 – более 120 куб.м. и с уширенными дверными проемами, для платформ длину рамы 0- до 13.4м, 2 – 13.4м и более, для 4-х осных полувагонов 0 – с люками и торцевыми дверями, 4- с люками без торцевых дверей, 8 – с глуходонные; для цистерн специализацию, для рефрежираторных вагонов особенности конструкции. **Третья** цифра – дополнительная характеристика – уточнение специализации перевозимых грузов и другие. **Четвертая, пятая и шестая** - порядковый номер вагона. В седьмом знаке цифра 9 означает о наличии у вагона переходной площадки (кроме рефрежираторных). **Восьмая** – контрольная.

Для защиты номера вагона на железных дорогах СНГ и Западной Европы используется способ с модулем 10. Весовой ряд 2121212…..Затем выполняется поразрядное сложение и определяется цифра, дополняющая сумму до 10. Например. Номер вагона 2 3 7 5 8 2 6 , умножаем на весовой ряд, сумма 29 , дополняющая цифра до 30 будет 1(контрольная). Номер вагона будет 23758261

Ход работы:

1. В зависимости от варианта определить контрольный знак в номере грузового вагона и дать характеристику подвижного состава по его номеру.

Вариант	Номера вагонов
1	2401798..; 2313104…
2	9352897..; 2242464…
3	2251073..; 2300516…
4	56011227…; 554989….
5	9316219…; 2664959
6	6394786…; 5897107…

2.Сделать соответствующие выводы.

Практическое занятие № 3
Определение контрольного знака кода груза

***Цель*:** научиться определять контрольный знак кода груза.

Грузоотправитель в перевозочных документах обязан проставить код груза в соответствии с алфавитным списком Единой тарифно-статистической номенклатуры грузов (ЕТСНГ), Приложение 2 часть 1 Прейскуранта 10-01 «Тарифы на перевозку грузов и услуги инфраструктуры, выполняемые Российскими железными дорогами» Тарифное руководство №1, часть1. (далее ТР). Код груза служит для определения тарифа, целей учета погрузки, выгрузки и продвижения грузов, автоматизации таксировки и для информации грузополучателей о подходе груза.

Код груза состоит из 6 цифр в прямом и прямом смешанном сообщениях:

-две первые цифры означают порядковый номер группы;

-третья цифра означает номер позиции в соответствующей группе;

-четвертая и пятая цифры означают порядковый номер груза в позиции;

-шестая цифра контрольная.

Для расчета контрольного числа кода груза нужно умножить пять цифр кода на весовой ряд 12345, сложить результаты произведений, разделить на 11, остаток – контрольное число.

Порядковый номер группы опубликован в ТР №1 часть 1 стр.68 и составляет:

- продукция сельского хозяйства: 01 - зерновые, 02 - семена и т.д.

Наименование груза и его 10-значный код при перевозке импортных и экспортных грузов, следующих в прямом международном сообщении через российские порты, проставляются грузоотправителем в соответствии с Гармонизированной номенклатурой грузов.

***Ход работы*:**

1. Определить код груза и дать характеристику груза; определить номер группы

Вариант	Груз
1	Орехи. Пчелы. Мазут нефтяной
2	Цемент. Мел. Рис
3	Апельсины. Соль. Аммиак водный
4	Клей, Йод, Яблоки.
5	Яйца. Дрова. Бензин
6	Сахар. Макароны. Крупа

2. Сделать соответствующие выводы.

Практическое занятие № 4
Составление сортировочного листка

Цель: научиться оформлять сортировочный листок.

***Ход работы*:**

1. На основе натурного листа (ДУ-1) составить сортировочный листок (ДУ-66).

В соответствии с Единой сетевой разметкой сделать разметку на количество отцепов в соответствии с номером пути назначения.

Данные вносятся в бланк ДУ-66.

2. Сделать вывод по количеству накопленных вагонов по каждому направлению в соответствии с сортировочным листком

3. Рассчитать вес поезда нетто, тара, брутто.

4. Сделать вывод по цели задания.

Практическое занятие № 5
Составление накопительной ведомости

Цель: научиться составлять накопительную ведомость.

***Ход работы*:**

1. На основе отчета ФДУ-4 составить накопительную ведомость.

Данные вносятся в бланк накопительной ведомости.

2. Сделать отчет по количеству услуг по каждому грузоотправителю в соответствии с накопительной ведомостью.

3. Рассчитать доходы станции за месяц.

4. Сделать соответствующие выводы.

Практическое занятие № 6
Составление натурного листа

Цель: научиться оформлять натурный лист поезда.

Ход работы:

1. На основе накопительной ведомости составить натурный лист (ф. ДУ-1) на поезд.

2. В соответствии с Единой сетевой разметкой присвоить индекс и номер поезда.

3. Рассчитать вес поезда: нетто, тара, брутто (принять тару одного вагона 22 тонны).

4. Данные внести в бланк ДУ-1, поставить штемпель станции составления и подписи дежурного по станции и оператора.

5. Сделать соответствующие выводы.

ПЕРЕЧЕНЬ ВОПРОСОВ ДЛЯ ПРОМЕЖУТОЧНОЙ АТТЕСТАЦИИ (ЭКЗАМЕН)

1. Назначение станционных технологических центров (СТЦ).
2. Персонал СТЦ.
3. Рабочие места операторов СТЦ.
4. Технологические группы СТЦ.
5. Информационные центры СТЦ.
6. Размещение станционных технологических центров (СТЦ).
7. Система фирменного транспортного обслуживания
8. Информация о подходе поездов.
9. Кодирование объектов железнодорожного транспорта.
10. Кодирование контрольного знака кода станции.
11. Характеристика подвижного состава по его номеру.
12. Кодирование контрольного знака номера вагона.
13. Подразделение вагонов по его признакам.
14. Система нумерации подвижного состава.
15. Кодирование контрольного знака кода груза.
16. Подготовка документов для расформирования составов.
17. Назначение сортировочного листка.
18. Порядок составления сортировочного листка.
19. Непрерывный учет наличия и расположения вагонов на путях сортировочного парка.
20. Назначение АСУСС
21. Основные оперативные сообщения при функционировании АСУСС.
22. Основные задачи, решаемые АСУСС.
23. Порядок составления накопительной ведомости.
24. Натурный лист грузового поезда формы ДУ-1.
25. Назначение натурного листа.
26. Порядок заполнения натурного листа.
27. Особые отметки натурного листа, 1-я цифра особых отметок
28. Особые отметки натурного листа, 2-я цифра особых отметок.
29. Особые отметки натурного листа, 3-я цифра особых отметок.
30. Приоритетность кодов особых отметок: первой, второй, третьей цифр.
31. Порядок пакетирования перевозочных документов.
32. Общие сведения о переписи вагонов грузового парка.
33. Подготовительная работа по переписи вагонов.
34. Производство переписи вагонов.

БИЛЕТЫ ДЛЯ ПРОВЕДЕНИЯ ЭКЗАМЕНА

Инструкция для экзаменующегося:

1. Прочтите внимательно инструкцию.

2. При подготовке к ответу и непосредственно во время ответа на экзамене обучающимся разрешается пользоваться лабораторным и демонстрационным оборудованием, калькуляторами, справочниками и таблицами, не содержащими прямого ответа на вопросы билетов.

3. При выполнении заданий Вы можете пользоваться черновиком. Советуем выполнять задания в том порядке, в котором они даны. Для экономии времени пропускайте задание, которое не удается выполнить сразу, и переходите к следующему. Если после выполнения всей работы у Вас останется время, Вы сможете вернуться к пропущенным заданиям.

4. Время на подготовку – 20 минут.

Министерство транспорта Российской Федерации
Федеральное агентство железнодорожного транспорта
Федеральное государственное бюджетное образовательное учреждение высшего образования
«Приволжский государственный университет путей сообщения»
(ПривГУПС)

РАССМОТРЕНО цикловой комиссией специальности 23.02.01 Протокол № __ от «__» _____ 20__ г. Председатель ЦК _____ Ф.И.О.	**Экзаменационный билет №1** по междисциплинарному курсу **МДК.01.03. Система фирменного транспортного обслуживания и работа станционных технологических центров** для специальности 23.02.01 Организация перевозок и управление на транспорте (по видам) Группа	Утверждаю Начальник учебного отдела _____ Ф.И.О. «__» _____ 20__ г.

1. Назначение станционных технологических центров (СТЦ).
2. Производство переписи вагонов.

Преподаватель Ф.И.О.

Министерство транспорта Российской Федерации
Федеральное агентство железнодорожного транспорта
Федеральное государственное бюджетное образовательное учреждение высшего образования
«Приволжский государственный университет путей сообщения»
(ПривГУПС)

РАССМОТРЕНО цикловой комиссией специальности 23.02.01 Протокол № __ от «__» _____ 20__ г. Председатель ЦК _____ Ф.И.О.	**Экзаменационный билет №2** по междисциплинарному курсу **МДК.01.03. Система фирменного транспортного обслуживания и работа станционных технологических центров** для специальности 23.02.01 Организация перевозок и управление на транспорте (по видам) Группа	Утверждаю Начальник учебного отдела _____ Ф.И.О. «__» _____ 20__ г.

1. Персонал СТЦ.
2. Подготовительная работа по переписи вагонов.

Преподаватель Ф.И.О.

Министерство транспорта Российской Федерации
Федеральное агентство железнодорожного транспорта
Федеральное государственное бюджетное образовательное учреждение высшего образования
«Приволжский государственный университет путей сообщения»
(ПривГУПС)

РАССМОТРЕНО цикловой комиссией специальности 23.02.01 Протокол № __ от «__» _____ 20__ г. Председатель ЦК _____ Ф.И.О.	**Экзаменационный билет №3** по междисциплинарному курсу **МДК.01.03. Система фирменного транспортного обслуживания и работа станционных технологических центров** для специальности 23.02.01 Организация перевозок и управление на транспорте (по видам) Группа	Утверждаю Начальник учебного отдела _____ Ф.И.О. «__» _____ 20__ г.

1. Рабочие места операторов СТЦ
2. Порядок составления сортировочного листка.

Преподаватель Ф.И.О.

Министерство транспорта Российской Федерации
Федеральное агентство железнодорожного транспорта
Федеральное государственное бюджетное образовательное учреждение высшего образования
«Приволжский государственный университет путей сообщения»
(ПривГУПС)

РАССМОТРЕНО цикловой комиссией специальности 23.02.01 Протокол № __ от «__» _____ 20__ г. Председатель ЦК _____ Ф.И.О.	**Экзаменационный билет №4** по междисциплинарному курсу **МДК.01.03. Система фирменного транспортного обслуживания и работа станционных технологических центров** для специальности 23.02.01 Организация перевозок и управление на транспорте (по видам) Группа	Утверждаю Начальник учебного отдела _____ Ф.И.О. «__» _____ 20__ г.

1. Технологические группы СТЦ.
2. Непрерывный учет наличия и расположения вагонов на путях сортировочного парка.

Преподаватель Ф.И.О.

Министерство транспорта Российской Федерации
Федеральное агентство железнодорожного транспорта
Федеральное государственное бюджетное образовательное учреждение высшего образования
«Приволжский государственный университет путей сообщения»
(ПривГУПС)

РАССМОТРЕНО цикловой комиссией специальности 23.02.01 Протокол № __ от «__» _____ 20__ г. Председатель ЦК _____ Ф.И.О.	**Экзаменационный билет №5**по междисциплинарному курсу **МДК.01.03. Система фирменного транспортного обслуживания и работа станционных технологических центров** для специальности 23.02.01 Организация перевозок и управление на транспорте (по видам) Группа	Утверждаю Начальник учебного отдела _____ Ф.И.О. «__» _____ 20__ г.

1. Информационные центры СТЦ.
2. Назначение АСУСС

Преподаватель Ф.И.О.

Министерство транспорта Российской Федерации
Федеральное агентство железнодорожного транспорта
Федеральное государственное бюджетное образовательное учреждение высшего образования
«Приволжский государственный университет путей сообщения»
(ПривГУПС)

РАССМОТРЕНО цикловой комиссией специальности 23.02.01 Протокол № __ от «__» _____ 20__ г. Председатель ЦК _____ Ф.И.О.	**Экзаменационный билет №6** по междисциплинарному курсу **МДК.01.03. Система фирменного транспортного обслуживания и работа станционных технологических центров** для специальности 23.02.01 Организация перевозок и управление на транспорте (по видам) Группа	Утверждаю Начальник учебного отдела _____ Ф.И.О. «__» _____ 20__ г.

1. Размещение станционных технологических центров (СТЦ).
2. Основные оперативные сообщения при функционировании АСУСС.

Преподаватель Ф.И.О.

Министерство транспорта Российской Федерации
Федеральное агентство железнодорожного транспорта
Федеральное государственное бюджетное образовательное учреждение высшего образования
«Приволжский государственный университет путей сообщения»
(ПривГУПС)

РАССМОТРЕНО цикловой комиссией специальности 23.02.01 Протокол № __ от «__» _____ 20__ г. Председатель ЦК _____ Ф.И.О.	**Экзаменационный билет №7** по междисциплинарному курсу **МДК.01.03. Система фирменного транспортного обслуживания и работа станционных технологических центров** для специальности 23.02.01 Организация перевозок и управление на транспорте (по видам) Группа	Утверждаю Начальник учебного отдела _____ Ф.И.О. «__» _____ 20__ г.

1. Система фирменного транспортного обслуживания.
2. Основные задачи, решаемые АСУСС.

Преподаватель Ф.И.О.

Министерство транспорта Российской Федерации
Федеральное агентство железнодорожного транспорта
Федеральное государственное бюджетное образовательное учреждение высшего образования
«Приволжский государственный университет путей сообщения»
(ПривГУПС)

РАССМОТРЕНО цикловой комиссией специальности 23.02.01 Протокол № __ от «__» _____ 20__ г. Председатель ЦК _____ Ф.И.О.	**Экзаменационный билет №8** по междисциплинарному курсу **МДК.01.03. Система фирменного транспортного обслуживания и работа станционных технологических центров** для специальности 23.02.01 Организация перевозок и управление на транспорте (по видам) Группа	Утверждаю Начальник учебного отдела _____ Ф.И.О. «__» _____ 20__ г.

1. Информация о подходе поездов.
2. Порядок составления накопительной ведомости.

Преподаватель Ф.И.О.

Министерство транспорта Российской Федерации
Федеральное агентство железнодорожного транспорта
Федеральное государственное бюджетное образовательное учреждение высшего образования
«Приволжский государственный университет путей сообщения»
(ПривГУПС)

РАССМОТРЕНО цикловой комиссией специальности 23.02.01 Протокол № __ от «__» _____ 20__ г. Председатель ЦК _____ Ф.И.О.	**Экзаменационный билет №9** по междисциплинарному курсу **МДК.01.03. Система фирменного транспортного обслуживания и работа станционных технологических центров** для специальности 23.02.01 Организация перевозок и управление на транспорте (по видам) Группа	Утверждаю Начальник учебного отдела _____ Ф.И.О. «__» _____ 20__ г.

1. Кодирование объектов железнодорожного транспорта.
2. Натурный лист грузового поезда формы ДУ-1.

Преподаватель Ф.И.О.

Министерство транспорта Российской Федерации
Федеральное агентство железнодорожного транспорта
Федеральное государственное бюджетное образовательное учреждение высшего образования
«Приволжский государственный университет путей сообщения»
(ПривГУПС)

РАССМОТРЕНО цикловой комиссией специальности 23.02.01 Протокол № __ от «__» _____ 20__ г. Председатель ЦК _____ Ф.И.О.	**Экзаменационный билет №10** по междисциплинарному курсу **МДК.01.03. Система фирменного транспортного обслуживания и работа станционных технологических центров** для специальности 23.02.01 Организация перевозок и управление на транспорте (по видам) Группа	Утверждаю Начальник учебного отдела _____ Ф.И.О. «__» _____ 20__ г.

1. Кодирование контрольного знака кода станции.
2. Назначение натурного листа.

Преподаватель Ф.И.О.

Министерство транспорта Российской Федерации
Федеральное агентство железнодорожного транспорта
Федеральное государственное бюджетное образовательное учреждение высшего образования
«Приволжский государственный университет путей сообщения»
(ПривГУПС)

РАССМОТРЕНО цикловой комиссией специальности 23.02.01 Протокол № __ от «__» _____ 20__ г. Председатель ЦК _____ Ф.И.О.	**Экзаменационный билет №11** по междисциплинарному курсу **МДК.01.03. Система фирменного транспортного обслуживания и работа станционных технологических центров** для специальности 23.02.01 Организация перевозок и управление на транспорте (по видам) Группа	Утверждаю Начальник учебного отдела _____ Ф.И.О. «__» _____ 20__ г.

1. Характеристика подвижного состава по его номеру.
2. Порядок заполнения натурного листа.

Преподаватель Ф.И.О.

Министерство транспорта Российской Федерации
Федеральное агентство железнодорожного транспорта
Федеральное государственное бюджетное образовательное учреждение высшего образования
«Приволжский государственный университет путей сообщения»
(ПривГУПС)

РАССМОТРЕНО цикловой комиссией специальности 23.02.01 Протокол № __ от «__» _____ 20__ г. Председатель ЦК _____ Ф.И.О.	**Экзаменационный билет №12** по междисциплинарному курсу **МДК.01.03. Система фирменного транспортного обслуживания и работа станционных технологических центров** для специальности 23.02.01 Организация перевозок и управление на транспорте (по видам) Группа	Утверждаю Начальник учебного отдела _____ Ф.И.О. «__» _____ 20__ г.

1. Кодирование контрольного знака номера вагона.
2. Особые отметки натурного листа, 1-я цифра особых отметок

Преподаватель Ф.И.О.

Министерство транспорта Российской Федерации
Федеральное агентство железнодорожного транспорта
Федеральное государственное бюджетное образовательное учреждение высшего образования
«Приволжский государственный университет путей сообщения»
(ПривГУПС)

РАССМОТРЕНО цикловой комиссией специальности 23.02.01 Протокол № __ от «__» _____ 20__ г. Председатель ЦК _____ Ф.И.О.	**Экзаменационный билет №13** по междисциплинарному курсу **МДК.01.03. Система фирменного транспортного обслуживания и работа станционных технологических центров** для специальности 23.02.01 Организация перевозок и управление на транспорте (по видам) Группа	Утверждаю Начальник учебного отдела _____ Ф.И.О. «__» _____ 20__ г.

1. Подразделение вагонов по его признакам.
2. Особые отметки натурного листа, 2-я цифра особых отметок.

Преподаватель Ф.И.О.

Министерство транспорта Российской Федерации
Федеральное агентство железнодорожного транспорта
Федеральное государственное бюджетное образовательное учреждение высшего образования
«Приволжский государственный университет путей сообщения»
(ПривГУПС)

РАССМОТРЕНО цикловой комиссией специальности 23.02.01 Протокол № __ от «__» _____ 20__ г. Председатель ЦК _____ Ф.И.О.	**Экзаменационный билет №14** по междисциплинарному курсу **МДК.01.03. Система фирменного транспортного обслуживания и работа станционных технологических центров** для специальности 23.02.01 Организация перевозок и управление на транспорте (по видам) Группа	Утверждаю Начальник учебного отдела _____ Ф.И.О. «__» _____ 20__ г.

1. Система нумерации подвижного состава.
2. Особые отметки натурного листа, 3-я цифра особых отметок.

Преподаватель Ф.И.О.

Министерство транспорта Российской Федерации
Федеральное агентство железнодорожного транспорта
Федеральное государственное бюджетное образовательное учреждение высшего образования
«Приволжский государственный университет путей сообщения»
(ПривГУПС)

РАССМОТРЕНО цикловой комиссией специальности 23.02.01 Протокол № __ от «__» _____ 20__ г. Председатель ЦК _____ Ф.И.О.	**Экзаменационный билет №15** по междисциплинарному курсу **МДК.01.03. Система фирменного транспортного обслуживания и работа станционных технологических центров** для специальности 23.02.01 Организация перевозок и управление на транспорте (по видам) Группа	Утверждаю Начальник учебного отдела _____ Ф.И.О. «__» _____ 20__ г.

1. Кодирование контрольного знака кода груза.
2. Приоритетность кодов особых отметок: первой, второй, третьей цифр.

Преподаватель Ф.И.О.

Министерство транспорта Российской Федерации
Федеральное агентство железнодорожного транспорта
Федеральное государственное бюджетное образовательное учреждение высшего образования
«Приволжский государственный университет путей сообщения»
(ПривГУПС)

РАССМОТРЕНО цикловой комиссией специальности 23.02.01 Протокол № __ от «__» _____ 20__ г. Председатель ЦК _____ Ф.И.О.	**Экзаменационный билет №16** по междисциплинарному курсу **МДК.01.03. Система фирменного транспортного обслуживания и работа станционных технологических центров** для специальности 23.02.01 Организация перевозок и управление на транспорте (по видам) Группа	Утверждаю Начальник учебного отдела _____ Ф.И.О. «__» _____ 20__ г.

1. Подготовка документов для расформирования составов.
2. Порядок пакетирования перевозочных документов.

Преподаватель Ф.И.О.

Министерство транспорта Российской Федерации
Федеральное агентство железнодорожного транспорта
Федеральное государственное бюджетное образовательное учреждение высшего образования
«Приволжский государственный университет путей сообщения»
(ПривГУПС)

РАССМОТРЕНО цикловой комиссией специальности 23.02.01 Протокол № __ от «__» _____ 20__ г. Председатель ЦК _____ Ф.И.О.	**Экзаменационный билет №17** по междисциплинарному курсу **МДК.01.03. Система фирменного транспортного обслуживания и работа станционных технологических центров** для специальности 23.02.01 Организация перевозок и управление на транспорте (по видам) Группа	Утверждаю Начальник учебного отдела _____ Ф.И.О. «__» _____ 20__ г.

1. Назначение сортировочного листка.
2. Общие сведения о переписи вагонов грузового парка.

Преподаватель Ф.И.О.

Министерство транспорта Российской Федерации
Федеральное агентство железнодорожного транспорта
Федеральное государственное бюджетное образовательное учреждение высшего образования
«Приволжский государственный университет путей сообщения»
(ПривГУПС)

РАССМОТРЕНО цикловой комиссией специальности 23.02.01 Протокол № __ от «__» _____ 20__ г. Председатель ЦК _____ Ф.И.О.	**Экзаменационный билет №18** по междисциплинарному курсу **МДК.01.03. Система фирменного транспортного обслуживания и работа станционных технологических центров** для специальности 23.02.01 Организация перевозок и управление на транспорте (по видам) Группа	Утверждаю Начальник учебного отдела _____ Ф.И.О. «__» _____ 20__ г.

1. Информация о подходе поездов.
2. Назначение натурного листа.

Преподаватель Ф.И.О.

Министерство транспорта Российской Федерации
Федеральное агентство железнодорожного транспорта
Федеральное государственное бюджетное образовательное учреждение высшего образования
«Приволжский государственный университет путей сообщения»
(ПривГУПС)

РАССМОТРЕНО цикловой комиссией специальности 23.02.01 Протокол № __ от «__» _____ 20__ г. Председатель ЦК _____ Ф.И.О.	**Экзаменационный билет №19** по междисциплинарному курсу **МДК.01.03. Система фирменного транспортного обслуживания и работа станционных технологических центров** для специальности 23.02.01 Организация перевозок и управление на транспорте (по видам) Группа	Утверждаю Начальник учебного отдела _____ Ф.И.О. «__» _____ 20__ г.

1. Назначение станционных технологических центров (СТЦ).
2. Кодирование контрольного знака номера вагона.

Преподаватель Ф.И.О.

Министерство транспорта Российской Федерации
Федеральное агентство железнодорожного транспорта
Федеральное государственное бюджетное образовательное учреждение высшего образования
«Приволжский государственный университет путей сообщения»
(ПривГУПС)

РАССМОТРЕНО цикловой комиссией специальности 23.02.01 Протокол № __ от «__» _____ 20__ г. Председатель ЦК _____ Ф.И.О.	**Экзаменационный билет №20** по междисциплинарному курсу **МДК.01.03. Система фирменного транспортного обслуживания и работа станционных технологических центров** для специальности 23.02.01 Организация перевозок и управление на транспорте (по видам) Группа	Утверждаю Начальник учебного отдела _____ Ф.И.О. «__» _____ 20__ г.

1. Система фирменного транспортного обслуживания
2. Порядок заполнения натурного листа.

Преподаватель Ф.И.О.

<u>Критерии оценки:</u>

оценка «отлично» – заслуживает обучающийся, показавший глубокий и всесторонний уровень знания МДК, успешно выполнивший задания, предусмотренные программой.

оценка «хорошо» – заслуживает обучающийся, показавший полное знание МДК, успешно выполнивший задания, предусмотренные программой, но допустивший незначительные недочеты в ответе.

оценка «удовлетворительно» – заслуживает обучающийся, показавший знание МДК в объеме, достаточном для продолжения обучения, справившийся с заданиями, предусмотренными программой (допускаются неполные ответы на поставленные вопросы).

оценка «неудовлетворительно» – заслуживает обучающийся, обнаруживший значительные пробелы в знании МДК, допустивший принципиальные ошибки при выполнении заданий, предусмотренных программой.

3. Оценка по учебной и производственной практике

3.1 Общие положения

Целью оценки по учебной и производственной практике является оценка профессиональных и общих компетенций; навыков и умений. Оценка по учебной и производственной практике выставляется на основании данных аттестационного листа (характеристики профессиональной деятельности обучающегося/студента на практике) с указанием видов работ, выполненных обучающимся во время практики, их объема, качества выполнения в соответствии с технологией и (или) требованиями организации, в которой проходила практика.

3.2. Виды работ практики и проверяемые результаты обучения по профессиональному модулю

3.2.1 Учебная практика УП.01.01 Учебная практика (автоматизированные системы управления на железнодорожном транспорте)

Таблица 5 – Виды работ и проверяемые компетенции

Виды работ	**Проверяемые результаты (ПК, ОК, Н, У)**
Ввод сообщений в автоматизированную систему оперативного управления перевозками (АСОУП).	У1, У2, У3, У4, У5, З1, З2, З3, З4, ОК 01, ОК 02, ОК 04, ПК 1.1, ПК 1.2, Н1, Н2, Н3, Н4
Получение справок в автоматизированной системе пономерного учета, контроля дислокации, анализа использования и регулирования вагонного парка (ДИСПАРК)	
Получение справок в автоматизированной системе контроля дислокации контейнерного парка (ДИСКОН)	
Работа в автоматизированной системе управления сортировочной станцией (АСУ СС), грузовой станцией (АСУ ГС). Комплексная система автоматизированных рабочих мест (КСАРМ)	
Работа в комплексной автоматизированной системе фирменного транспортного обслуживания (АКС ФТО)	
Оформление проездных документов в автоматизированной системе управления пассажирскими перевозками «Экспресс»	
Ознакомление с функциями автоматизированного диспетчерского центра управления ДЦУП – ЦУП ОАО «РЖД»	
Работа в АРМ ДСП/ДНЦ	
Работа в АРМ СТЦ	
Работа в АРМ ПС	

3.2.2 Производственная практика ПП.01.01. Производственная практика по профилю специальности (организация перевозочного процесса на железнодорожном транспорте)

Таблица 6 – Виды работ и проверяемые компетенции

Виды работ	**Проверяемые результаты (ПК, ОК, Н, У)**
<u>Профессия: Приемосдатчик груза и багажа</u> Виды работ: **С/01.3:** Определение объема работ на основе сменного задания при работе с грузом, погруженным в вагон, принятым на грузовой терминал (склад), согласно техническим условиям размещения и крепления груза или правилам перевозки груза. Проверка хранения в открытых и закрытых складах, вагонах груза,	У1, У2, У3, У4, У5, З1, З2, З3, З4, ОК 01, ОК 02, ОК 04, ПК 1.1, ПК 1.2, Н1, Н2, Н3, Н4

подлежащего выгрузке и выдаче его на местах общего пользования станций, согласно техническим условиям размещения и крепления груза или правилам перевозки груза. Проверка состояния весовых приборов и взвешивание погруженного вагона, контроль массы груза и внесение отметки в журнал регистрации согласно техническим условиям размещения и крепления груза или правилам перевозки груза. Распределение заданий между исполнителями, выполняющими погрузочно-разгрузочные операции при работе с грузом, погруженным в вагон, принятым на грузовой терминал (склад), согласно техническим условиям размещения и крепления груза или правилам перевозки груза. Предъявление вагона под погрузку в коммерческом отношении и внесение отметки в журнал регистрации согласно техническим условиям размещения и крепления груза или правилам перевозки груза. Прием груза к перевозке согласно техническим условиям размещения и крепления груза или правилам перевозки груза. Оформление в автоматизированных системах и на бумажных носителях отчетной документации при выполнении погрузочно-разгрузочных операций при работе с грузом, погруженным в вагон, принятым на грузовой терминал (склад), согласно техническим условиям размещения и крепления груза или правилам перевозки груза. **С/02.3:** Осмотр вагонов для проверки состояния и безопасности размещения и крепления груза согласно техническим условиям размещения и крепления груза или правилам перевозки груза. Передача информации о выявленных коммерческих неисправностях, угрожающих безопасности движения и сохранности перевозимого груза, в пути следования согласно техническим условиям размещения и крепления груза или правилам перевозки груза. Ведение в автоматизированных системах и на бумажных носителях отчетной документации по коммерческому осмотру вагонов согласно техническим условиям размещения и крепления груза или правилам перевозки груза.	
<u>Профессия: Сигналист</u> Виды работ: Установка и обеспечение сохранности переносных сигналов, петард и сигнальных знаков, ограждающих съемные подвижные единицы и места производства путевых работ. Наблюдение за проходящими поездами и своевременная подача звуковых и видимых сигналов руководителю работ. Снятие сигналов ограждения и петард.	
<u>Профессия: Составитель поездов</u> Виды работ: **В/01.2:** Получение задания по расформированию (формированию) составов (групп вагонов, специального железнодорожного подвижного состава), на подачу и уборку вагонов с мест их погрузки и выгрузки, отстоя в малодеятельных районах железнодорожного транспорта необщего пользования. Проверка правильности и прочности крепления груза на открытом подвижном составе. Прицепка (отцепка) вагонов (специального железнодорожного подвижного состава) к поездам в малодеятельных районах железнодорожного транспорта необщего пользования. Подача вагонов (специального железнодорожного подвижного состава)	

на специализированные, в том числе погрузочно-разгрузочные, пути в малодеятельных районах железнодорожного транспорта необщего пользования. Уборка вагонов (специального железнодорожного подвижного состава) со специализированных, в том числе погрузочно-разгрузочных, путей в малодеятельных районах железнодорожного транспорта необщего пользования. Перестановка вагонов (специального железнодорожного подвижного состава) и составов с одного пути на другой в малодеятельных районах железнодорожного транспорта необщего пользования. Проверка свободности стрелочных переводов от подвижного состава в малодеятельных районах железнодорожного транспорта необщего пользования. Перевод с запиранием нецентрализованных стрелок в малодеятельных районах железнодорожного транспорта необщего пользования. Перевод централизованных стрелок, переданных на местное управление, в малодеятельных районах железнодорожного транспорта необщего пользования. Закрепление составов (групп вагонов, специального железнодорожного подвижного состава), оставляемых на железнодорожных путях необщего пользования, средствами закрепления. Снятие закрепления составов (групп вагонов, специального железнодорожного подвижного состава) на железнодорожных путях необщего пользования.	
<u>Профессия: Оператор поста централизации</u> Виды работ: **А/01.2:** Ознакомление с заданием на выполнение работ по закреплению железнодорожного подвижного состава на путях парка железнодорожной станции. Изъятие тормозных башмаков из мест хранения. Закрепление железнодорожного подвижного состава и вагонов тормозными башмаками. Закрепление железнодорожного подвижного состава и вагонов упорами тормозными стационарными, устройствами закрепления составов, балочными заградительными устройствами и техническими устройствами, предназначенными для закрепления подвижного состава и вагонов. Доклад дежурному по железнодорожной станции о выполненной работе по закреплению железнодорожного подвижного состава. Проверка наличия на рабочем месте инвентаря строгого учета. Передача команд по радиосвязи, устройствам двухсторонней парковой связи при выполнении работ по закреплению железнодорожного подвижного состава. Подача звуковых и видимых сигналов при закреплении железнодорожного подвижного состава. Ведение журнала учета тормозных башмаков, применяемых для закрепления железнодорожного подвижного состава, журнала осмотра путей, стрелочных переводов, устройств сигнализации, централизации и блокировки, связи и контактной сети, в том числе в электронном виде. **А/02.2:** Ознакомление с заданием на выполнение работ по изъятию тормозных башмаков (приведению технических устройств и средств закрепления в нерабочее состояние) из-под железнодорожного подвижного состава на путях парка железнодорожной станции. Подача звуковых и видимых сигналов при изъятии тормозных башмаков	

из-под железнодорожного подвижного состава. Изъятие тормозных башмаков из-под железнодорожного подвижного состава. Приведение технических устройств и средств закрепления в нерабочее положение. Уборка тормозных башмаков в места их хранения. Передача команд по специальным средствам связи при выполнении работ по изъятию тормозных башмаков из-под железнодорожного подвижного состава. Доклад дежурному по железнодорожной станции о выполненной работе по изъятию тормозных башмаков из-под железнодорожного подвижного состава (приведению технических устройств и средств закрепления в нерабочее положение) на путях парка железнодорожной станции.	

3.3 Форма аттестационного листа

Аттестационный лист
(характеристика профессиональной деятельности обучающегося во время учебной практики)
УП.01.01. Учебная практика
(автоматизированные системы управления на железнодорожном транспорте)

ФИО обучающегося _____

Группа _____
Специальность **23.02.01 Организация перевозок и управление на транспорте (по видам)**
Место проведения практики (организация), наименование, юридический адрес _____
Время проведения практики _____
Виды и объем работ, выполненные обучающимся во время практики:

№ п/п	Виды работ	Кол-во часов	Оценка качества выполнения работ
1.	**Раздел 1. Практическое ознакомление с информационно-управляющими системами на рабочих местах**	**26**	
2.	Ввод сообщений в автоматизированную систему оперативного управления перевозками (АСОУП).	6	
3.	Получение справок в автоматизированной системе пономерного учета, контроля дислокации, анализа использования и регулирования вагонного парка (ДИСПАРК)	4	
4.	Получение справок в автоматизированной системе контроля дислокации контейнерного парка (ДИСКОН)	2	
5.	Работа в автоматизированной системе управления сортировочной станцией (АСУ СС), грузовой станцией (АСУ ГС). Комплексная система автоматизированных рабочих мест (КСАРМ)	4	
6.	Работа в комплексной автоматизированной системе фирменного транспортного обслуживания (АКС ФТО)	2	
7.	Оформление проездных документов в автоматизированной системе управления пассажирскими перевозками «Экспресс»	4	
8.	Ознакомление с функциями автоматизированного диспетчерского центра управления ДЦУП – ЦУП ОАО «РЖД»	4	
9.	**Раздел 2. Приобретение навыков работы на автоматизированном рабочем месте (АРМ)**	**10**	
10.	Работа в АРМ ДСП/ДНЦ	4	
11.	Работа в АРМ СТЦ	4	
12.	Работа в АРМ ПС	2	
Всего		**36**	

Качество выполнения работ в соответствии с технологией и (или) требованиями организации, в которой проходила практика _____

«___» _____ 20__ г.
_____ / _____ /
(Подпись и Ф.И.О. руководителя практики, ответственного лица организации)
_____ / _____ /
(Подпись и Ф.И.О. руководителя организации)

Аттестационный лист
(характеристика профессиональной деятельности обучающегося во время производственной практики по профилю специальности)
ПП.01.01. Производственная практика по профилю специальности
(организация перевозочного процесса на железнодорожном транспорте)

ФИО обучающегося _____

Группа _____
Специальность **23.02.01 Организация перевозок и управление на транспорте (по видам)**
Место проведения практики (организация), наименование, юридический адрес _____
Время проведения практики _____
Виды и объем работ, выполненные обучающимся во время практики:

№ п/п	Виды работ	Кол-во часов	Оценка качества выполнения работ
1.	Профессия: Приемосдатчик груза и багажа Виды работ: **С/01.3:** Определение объема работ на основе сменного задания при работе с грузом, погруженным в вагон, принятым на грузовой терминал (склад), согласно техническим условиям размещения и крепления груза или правилам перевозки груза. Проверка хранения в открытых и закрытых складах, вагонах груза, подлежащего выгрузке и выдаче его на местах общего пользования станций, согласно техническим условиям размещения и крепления груза или правилам перевозки груза. Проверка состояния весовых приборов и взвешивание погруженного вагона, контроль массы груза и внесение отметки в журнал регистрации согласно техническим условиям размещения и крепления груза или правилам перевозки груза. Распределение заданий между исполнителями, выполняющими погрузочно-разгрузочные операции при работе с грузом, погруженным в вагон, принятым на грузовой терминал (склад), согласно техническим условиям размещения и крепления груза или правилам перевозки груза. Предъявление вагона под погрузку в коммерческом отношении и внесение отметки в журнал регистрации согласно техническим условиям размещения и крепления груза или правилам перевозки груза. Прием груза к перевозке согласно техническим условиям размещения и крепления груза или правилам перевозки груза. Оформление в автоматизированных системах и на бумажных носителях отчетной документации при выполнении погрузочно-разгрузочных операций при работе с грузом, погруженным в вагон, принятым на грузовой терминал (склад), согласно техническим условиям размещения и крепления груза или правилам	72	

	перевозки груза. **С/02.3:** Осмотр вагонов для проверки состояния и безопасности размещения и крепления груза согласно техническим условиям размещения и крепления груза или правилам перевозки груза. Передача информации о выявленных коммерческих неисправностях, угрожающих безопасности движения и сохранности перевозимого груза, в пути следования согласно техническим условиям размещения и крепления груза или правилам перевозки груза. Ведение в автоматизированных системах и на бумажных носителях отчетной документации по коммерческому осмотру вагонов согласно техническим условиям размещения и крепления груза или правилам перевозки груза.		
2.	<u>Профессия: Сигналист</u> Виды работ: Установка и обеспечение сохранности переносных сигналов, петард и сигнальных знаков, ограждающих съемные подвижные единицы и места производства путевых работ. Наблюдение за проходящими поездами и своевременная подача звуковых и видимых сигналов руководителю работ. Снятие сигналов ограждения и петард.	54	
3.	<u>Профессия: Составитель поездов</u> Виды работ: **В/01.2:** Получение задания по расформированию (формированию) составов (групп вагонов, специального железнодорожного подвижного состава), на подачу и уборку вагонов с мест их погрузки и выгрузки, отстоя в малодеятельных районах железнодорожного транспорта необщего пользования. Проверка правильности и прочности крепления груза на открытом подвижном составе. Прицепка (отцепка) вагонов (специального железнодорожного подвижного состава) к поездам в малодеятельных районах железнодорожного транспорта необщего пользования. Подача вагонов (специального железнодорожного подвижного состава) на специализированные, в том числе погрузочно-разгрузочные, пути в малодеятельных районах железнодорожного транспорта необщего пользования. Уборка вагонов (специального железнодорожного подвижного состава) со специализированных, в том числе погрузочно-разгрузочных, путей в малодеятельных районах железнодорожного транспорта необщего пользования. Перестановка вагонов (специального железнодорожного подвижного состава) и составов с одного пути на другой в малодеятельных районах железнодорожного транспорта необщего пользования.	54	

	Проверка свободности стрелочных переводов от подвижного состава в малодеятельных районах железнодорожного транспорта необщего пользования. Перевод с запиранием нецентрализованных стрелок в малодеятельных районах железнодорожного транспорта необщего пользования. Перевод централизованных стрелок, переданных на местное управление, в малодеятельных районах железнодорожного транспорта необщего пользования. Закрепление составов (групп вагонов, специального железнодорожного подвижного состава), оставляемых на железнодорожных путях необщего пользования, средствами закрепления. Снятие закрепления составов (групп вагонов, специального железнодорожного подвижного состава) на железнодорожных путях необщего пользования.		
4.	<u>Профессия: Оператор поста централизации</u> Виды работ: **А/01.2:** Ознакомление с заданием на выполнение работ по закреплению железнодорожного подвижного состава на путях парка железнодорожной станции. Изъятие тормозных башмаков из мест хранения. Закрепление железнодорожного подвижного состава и вагонов тормозными башмаками. Закрепление железнодорожного подвижного состава и вагонов упорами тормозными стационарными, устройствами закрепления составов, балочными заградительными устройствами и техническими устройствами, предназначенными для закрепления подвижного состава и вагонов. Доклад дежурному по железнодорожной станции о выполненной работе по закреплению железнодорожного подвижного состава. Проверка наличия на рабочем месте инвентаря строгого учета. Передача команд по радиосвязи, устройствам двухсторонней парковой связи при выполнении работ по закреплению железнодорожного подвижного состава. Подача звуковых и видимых сигналов при закреплении железнодорожного подвижного состава. Ведение журнала учета тормозных башмаков, применяемых для закрепления железнодорожного подвижного состава, журнала осмотра путей, стрелочных переводов, устройств сигнализации, централизации и блокировки, связи и контактной сети, в том числе в электронном виде. **А/02.2:** Ознакомление с заданием на выполнение работ по изъятию тормозных башмаков (приведению технических устройств и средств закрепления в нерабочее состояние) из-под железнодорожного подвижного состава на путях парка железнодорожной станции. Подача звуковых и видимых сигналов при изъятии тормозных башмаков из-под железнодорожного	36	

	подвижного состава. Изъятие тормозных башмаков из-под железнодорожного подвижного состава. Приведение технических устройств и средств закрепления в нерабочее положение. Уборка тормозных башмаков в места их хранения. Передача команд по специальным средствам связи при выполнении работ по изъятию тормозных башмаков из-под железнодорожного подвижного состава. Доклад дежурному по железнодорожной станции о выполненной работе по изъятию тормозных башмаков из-под железнодорожного подвижного состава (приведению технических устройств и средств закрепления в нерабочее положение) на путях парка железнодорожной станции.		
Всего		**216**	

Качество выполнения работ в соответствии с технологией и (или) требованиями организации, в которой проходила практика _____

«___» _____ 20__ г.

_____ / _____ /

(Подпись и Ф.И.О. руководителя практики, ответственного лица организации)

_____ / _____ /

(Подпись и Ф.И.О. руководителя организации)

4. Контрольно-оценочные материалы для комплексного экзамена по модулям[1]

4.1. Паспорт

Контрольно-оценочный материал (далее - КОМ) предназначен для контроля и оценки результатов освоения профессиональных модулей ПМ.01. Организация перевозочного процесса на транспорте (по видам транспорта), ПМ.02. Организация движения и обеспечение безопасности на транспорте (по видам транспорта), ПМ.03. Обеспечение грузовых и пассажирских перевозок на транспорте (по видам транспорта) по специальности СПО 23.02.01 Организация перевозок и управление на транспорте (по видам).

4.2. Задания для экзаменующегося

Вариант 1

Коды проверяемых профессиональных и общих компетенций:

ПК 1.1, ПК 1.2, ПК 2.1, ПК 2.2, ПК 2.3, ПК 3.1, ПК 3.2, ОК 01, ОК 02, ОК 04

Инструкция

Внимательно прочитайте задание и подготовьте ответ по каждому вопросу по следующему плану:

1. Дать определение понятию, которое требуется рассчитать в задании.
2. Привести формулу для расчета.
3. Произвести расчет.
4. Оформление перевозочных документов.

При выполнении задания вы можете воспользоваться предоставленной литературой.

Время выполнения задания: 60 мин.

Текст задания:

1. Определите величину участковой скорости на одном пути двухпутного перегона: длина участка - 150 км; продолжительность стоянок на промежуточных железнодорожных станциях - 0,4 ч; время в движении - 3 ч 30 мин.

2. Проанализируйте данные натурного листа поезда и выявите ошибки на основе форматного и логического контроля информации. Составьте перечень найденных ошибок, используя классификацию ошибок, правила расчета восьмой контрольной цифры номера вагона, пятого защитного знака кода железнодорожной станции.

№ вагона	Сведения о наличии роликовых подшипников (0-скольжения, 1-роликовые, 2 - скольжения без защиты № вагона, 3- роликовые без защиты № вагона)	Вес, т	Станция назначения (код ЕСР)	Код груза в вагоне	Код грузополучателя	принадлежность к маршрутной группе (0 -не принадлежит, 1- принадлежит)	Схема прикрытия вагона с опасным грузом (0- не требует прикрытия)	Степень негабаритности груза (0-нормальный габарит)	Количество пломб (2 пломбы - на крытый вагон, 1 - на люк цистерны)	Контейнеры среднетоннажные	Контейнеры крупнотоннажные	Масса тары вагона, т	Примечание
23318017	0	045	26274	22103	0000	1	0	0	2	0000	0000	000	охр
70527023	1	150	23009	20100	3456	0	0	0	1	0000	0000	025	

3. Вычертите на схеме минимально допустимые расстояния установки постоянных дисков

[1] *Задания к Э(К). формируются 3 способами:*

1. Задания, ориентированные на проверку освоения вида деятельности (всего модуля) в целом.

2. Задания, проверяющие освоение группы компетенций, соответствующих определенному разделу модуля.

3. *Задания, проверяющие освоение отдельной компетенции внутри профессионального модуля.*

уменьшения скорости и сигнальных знаков «Начало опасного места» и «Конец опасного места» на инфраструктуре на однопутном участке.

4. Определите стоимость проезда взрослого пассажира и 3 детей (2, 5 и 8 лет) от железнодорожной станции А до станции Б в беспересадочном сообщении на расстояние 1100 км в жестком вагоне с 4-местными купе скорого поезда; плату за провоз багажа весом 168 кг. В ответе укажите правила провоза детей и перечень проездных документов для пассажиров, опишите эти документы.

5. На станции «Н» получена телеграмма-разрешение Департамента управления перевозками ОАО «РЖД» на полное оформление перевозочных документов на отправление тяжеловесного негабаритного груза цилиндрической формы - турбина на электростанцию на транспортере. Определите зону и степень негабаритности для груза. Форма груза: цилиндрическая. Высота пола вагона от УГР - 1270 мм. Толщина обвязок - 12 мм. Диаметр груза - 3700 мм. Высота подкладок - 200 мм.

Вариант 2

Коды проверяемых профессиональных и общих компетенций:

ПК 1.1, ПК 1.2, ПК 2.1, ПК 2.2, ПК 2.3, ПК 3.1, ПК 3.2, ОК 01, ОК 02, ОК 04

Инструкция

Внимательно прочитайте задание и подготовьте ответ по каждому вопросу по следующему плану:

1. Дать определение понятию, которое требуется рассчитать в задании.
2. Привести формулу для расчета.
3. Произвести расчет.
4. Оформление перевозочных документов.

При выполнении задания вы можете воспользоваться предоставленной литературой.

Время выполнения задания: 60 мин.

Текст задания:

1. Определите период однопутного параллельного графика с разрозненной прокладкой поездов при движении поездов на труднейший перегон сходу, если перегонное время хода четного поезда - 15 мин; перегонное время хода нечетного поезда - 13 мин; интервал скрещения - 1 мин; интервал неодновременного прибытия - 4 мин; время на разгон - 2 мин; время на замедление - 1 мин.

2. Проанализируйте данные натурного листа поезда и выявите ошибки на основе форматного и логического контроля информации. Составьте перечень найденных ошибок, используя классификацию ошибок, правила расчета восьмой контрольной цифры номера вагона, пятого защитного знака кода железнодорожной станции.

№ вагона	Сведения о наличии роликовых подшипников (0-скольжения, 1-роликовые, 2 - скольжения без защиты № вагона, 3- роликовые без защиты № вагона)	Вес, т	Станция назначения (код ЕСР)	Код груза в вагоне	Код грузополучателя	принадлежность к маршрутной группе (0 -не принадлежит, 1- принадлежит)	Схема прикрытия вагона с опасным грузом (0- не требует прикрытия)	Степень негабаритности груза (0-нормальный габарит)	Количество пломб (2 пломбы - на крытый вагон, 1 - на люк цистерны)	Контейнеры среднетоннажные	Контейнеры крупнотоннажные	Масса тары вагона, т	Примечание
64535206	2	060	310019	15136	45510	0	1	0	0	0000	0000	022	
24440521	3	060	27026	50001	1129	0	0	0	2	0000	0000	022	

3. Вычертите на схеме минимально допустимые расстояния установки постоянных дисков

уменьшения скорости и сигнальных знаков «Начало опасного места» и «Конец опасного места» на инфраструктуре на одном из железнодорожных путей двухпутного участка.

4. Определите стоимость проезда 2 взрослых пассажиров и 2 детей (2 и 6 лет) от железнодорожной станции А до станции Б в беспересадочном сообщении на расстояние 1820 км в жестком вагоне с местами для лежания пассажирского поезда; плату за провоз багажа весом 175 кг. В ответе укажите правила провоза детей; правила провоза багажа.

5. Маршрут с углем 45 вагонов следовал на станцию «Ю» на ТЭЦ-5. В результате поломки вагоноопрокидывателя грузоотправитель изменил станцию назначения маршрута на станцию «Н». Оформление перевозочных документов на переадресовку.

Вариант 3

Коды проверяемых профессиональных и общих компетенций:

ПК 1.1, ПК 1.2, ПК 2.1, ПК 2.2, ПК 2.3, ПК 3.1, ПК 3.2, ОК 01, ОК 02, ОК 04

Инструкция

Внимательно прочитайте задание и подготовьте ответ по каждому вопросу по следующему плану:

1. Дать определение понятию, которое требуется рассчитать в задании.
2. Привести формулу для расчета.
3. Произвести расчет.
4. Оформление перевозочных документов.

При выполнении задания вы можете воспользоваться предоставленной литературой.

Время выполнения задания: 60 мин.

Текст задания:

1. Определите пропускную способность участка при непараллельном графике: максимальная пропускная способность при параллельном графике - 23 пары поездов; число сборных поездов - 2; число пассажирских поездов - 4; коэффициент съема сборных поездов - 2,5; коэффициент съема пассажирских поездов - 1,3.

2. Проанализируйте данные натурного листа поезда и выявите ошибки на основе форматного и логического контроля информации. Составьте перечень найденных ошибок, используя классификацию ошибок, правила расчета восьмой контрольной цифры номера вагона, пятого защитного знака кода железнодорожной станции.

№ вагона	Сведения о наличии роликовых подшипников (0-скольжения, 1-роликовые, 2 - скольжения без защиты № вагона, 3- роликовые без защиты № вагона)	Вес, т	Станция назначения (код ЕСР)	Код груза в вагоне	Код грузополучателя	принадлежность к маршрутной группе (0 -не принадлежит, 1- принадлежит)	Схема прикрытия вагона с опасным грузом (0- не требует прикрытия)	Степень негабаритности груза (0-нормальный габарит)	Количество пломб (2 пломбы - на крытый вагон, 1 - на люк цистерны)	Контейнеры среднетоннажные	Контейнеры крупнотоннажные	Масса тары вагона, т	Примечание
67548321	0	050	00000	13204	5610	0	0	0	0	0000	0000	022	
71569669	1	252	31285	21206	74211	1	2	0	1	0000	0000	000	

3. Вычертите на схеме минимально допустимые расстояния установки постоянных дисков уменьшения скорости и сигнальных знаков «Начало опасного места» и «Конец опасного места» на инфраструктуре на обоих железнодорожных путях двухпутного участка.

4. Определите стоимость проезда взрослого пассажира и 2 детей (5 и 10 лет) от железнодорожной станции А до станции Б в беспересадочном сообщении на расстояние 450 км в

жестком вагоне с местами для лежания скорого поезда; плату за провоз багажа весом 110 кг. В ответе укажите правила провоза детей и перечень проездных документов для пассажиров, опишите эти документы.

5. На станцию «Я» прибыл вагон № 23256101 с сахаром в количестве 50т под выгрузку на грузовой двор 1 августа 2016 года. Выгружен в этот же день. Вывезен с грузового двора 3 августа. Заполнение документов на прибытие грузов. Определите сбор за хранение груза.

Вариант 4

Коды проверяемых профессиональных и общих компетенций:

ПК 1.1, ПК 1.2, ПК 2.1, ПК 2.2, ПК 2.3, ПК 3.1, ПК 3.2, ОК 01, ОК 02, ОК 04

Инструкция

Внимательно прочитайте задание и подготовьте ответ по каждому вопросу по следующему плану:

1. Дать определение понятию, которое требуется рассчитать в задании.
2. Привести формулу для расчета.
3. Произвести расчет.
4. Оформление перевозочных документов.

При выполнении задания вы можете воспользоваться предоставленной литературой.

Время выполнения задания: 60 мин.

Текст задания:

1. Определите оборот грузового вагона, если рейс груженого вагона - 450 км, вагонное плечо - 200 км, простой вагона на технических станциях - 9 ч, участковая скорость - 45 км/ч, простой вагона под одной грузовой операцией - 14 ч, коэффициент порожнего пробега - 0,5, коэффициент местной работы - 0,8.

2. Проанализируйте данные натурного листа поезда и выявите ошибки на основе форматного и логического контроля информации. Составьте перечень найденных ошибок, используя классификацию ошибок, правила расчета восьмой контрольной цифры номера вагона, пятого защитного знака кода железнодорожной станции.

№ вагона	Сведения о наличии роликовых подшипников (0-скольжения, 1-роликовые, 2 - скольжения без защиты № вагона, 3- роликовые без защиты № вагона)	Вес, т	Станция назначения (код ЕСР)	Код груза в вагоне	Код грузополучателя	принадлежность к маршрутной группе (0 -не принадлежит, 1- принадлежит)	Схема прикрытия вагона с опасным грузом (0- не требует прикрытия)	Степень негабаритности груза (0-нормальный габарит)	Количество пломб (2 пломбы - на крытый вагон, 1 - на люк цистерны)	Контейнеры среднетоннажные	Контейнеры крупнотоннажные	Масса тары вагона, т	Примечание
73273074	1	040	00000	59403	1235	0	0	0	1	0000	0000	000	
22431472	0	032	71057	23106	0000	0	0	0	2	0000	0000	000	

3. Вычертите схему ограждения препятствий и мест производства работ на железнодорожных путях общего пользования на однопутном участке.

4. Определите стоимость проезда 2 взрослых пассажиров и 3 детей (4, 6 и 10 лет) от железнодорожной станции А до станции Б в беспересадочном сообщении на расстояние 968 км в жестком вагоне с 4-местными купе пассажирского поезда; плату за провоз багажа весом 121 кг. В ответе укажите правила провоза детей; правила провоза багажа.

5. На станции «М» получена телеграмма-разрешение Департамента управления перевозками ОАО «РЖД» на полное оформление перевозочных документов на отправление тяжеловесного

негабаритного груза цилиндрической формы - турбина на электростанцию на транспортере. Определите зону и степень негабаритности для груза. Форма груза: цилиндрическая. Высота пола вагона от УГР - 1284 мм. Толщина обвязок - 10 м. Диаметр груза -3850 мм. Высота подкладок - 200 мм.

Вариант 5

Коды проверяемых профессиональных и общих компетенций:

ПК 1.1, ПК 1.2, ПК 2.1, ПК 2.2, ПК 2.3, ПК 3.1, ПК 3.2, ОК 01, ОК 02, ОК 04

Инструкция

Внимательно прочитайте задание и подготовьте ответ по каждому вопросу по следующему плану:

1. Дать определение понятию, которое требуется рассчитать в задании.
2. Привести формулу для расчета.
3. Произвести расчет.
4. Оформление перевозочных документов.

При выполнении задания вы можете воспользоваться предоставленной литературой.

Время выполнения задания: 60 мин.

Текст задания:

1. Определите межпоездной интервал при движении на зеленый сигнал светофора (попутные поезда разграничиваются тремя блок-участками), если длина поездов - 920 м, средняя скорость - 58 км/ч, длина блок участков: 1 - 1800 м, 2 - 1700 м, 3 - 1600 м.

2. Проанализируйте данные натурного листа поезда и выявите ошибки на основе форматного и логического контроля информации. Составьте перечень найденных ошибок, используя классификацию ошибок, правила расчета восьмой контрольной цифры номера вагона, пятого защитного знака кода железнодорожной станции.

№ вагона	Сведения о наличии роликовых подшипников (0-скольжения, 1-роликовые, 2 - скольжения без защиты № вагона, 3- роликовые без защиты № вагона)	Вес, т	Станция назначения (код ЕСР)	Код груза в вагоне	Код грузополучателя	принадлежность к маршрутной группе (0 -не принадлежит, 1- принадлежит)	Схема прикрытия вагона с опасным грузом (0- не требует прикрытия)	Степень негабаритности груза (0-нормальный габарит)	Количество пломб (2 пломбы - на крытый вагон, 1 - на люк цистерны)	Контейнеры среднетоннажные	Контейнеры крупнотоннажные	Масса тары вагона, т	Примечание
67609842	2	065	23042	44102	5156	2	3	0	0	0000	0000	022	
73196073	1	058	64051	16167	2324	0	10	0	1	0000	0000	000	

3. Вычертите схему ограждения препятствий и мест производства работ на железнодорожных путях общего пользования на одном из железнодорожных путей двухпутного участка.

4. Определите стоимость проезда взрослого пассажира и 2 детей (4 и 8 лет) от железнодорожной станции А до станции Б в беспересадочном сообщении на расстояние 1450 км в жестком вагоне с местами для лежания скорого поезда; плату за провоз багажа весом 137 кг. В ответе укажите правила провоза детей и перечень проездных документов для пассажиров, опишите эти документы.

5. На грузовом дворе выгружен вагон № 25682123 с крупой 60тонн. Оформление выдачи груза.

Вариант 6

Коды проверяемых профессиональных и общих компетенций:

ПК 1.1, ПК 1.2, ПК 2.1, ПК 2.2, ПК 2.3, ПК 3.1, ПК 3.2, ОК 01, ОК 02, ОК 04

Инструкция

Внимательно прочитайте задание и подготовьте ответ по каждому вопросу по следующему плану:

1. Дать определение понятию, которое требуется рассчитать в задании.
2. Привести формулу для расчета.
3. Произвести расчет.
4. Оформление перевозочных документов.

При выполнении задания вы можете воспользоваться предоставленной литературой.

Время выполнения задания: 60 мин.

Текст задания:

1. Составьте косую таблицу вагонопотоков участка А-Б (А-в-д-е-ж-з-Б) с указанием баланса порожних вагонов:

Железнодорожная станция	Погрузка		Выгрузка	
	четн	нечет	четн	нечет
в	5	7	5	7
д	6	5	5	6
е	8	0	5	6
ж	7	8	3	0
з	0	7	5	7

2. Проанализируйте данные натурного листа поезда и выявите ошибки на основе форматного и логического контроля информации. Составьте перечень найденных ошибок, используя классификацию ошибок, правила расчета восьмой контрольной цифры номера вагона, пятого защитного знака кода железнодорожной станции.

№ вагона	Сведения о наличии роликовых подшипников (0-скольжения, 1-роликовые, 2 - скольжения без защиты № вагона, 3- роликовые без защиты № вагона)	Вес, т	Станция назначения (код ЕСР)	Код груза в вагоне	Код грузополучателя	принадлежность к маршрутной группе (0 -не принадлежит, 1- принадлежит)	Схема прикрытия вагона с опасным грузом (0- не требует прикрытия)	Степень негабаритности груза (0-нормальный габарит)	Количество пломб (2 пломбы - на крытый вагон, 1 - на люк цистерны)	Контейнеры среднетоннажные	Контейнеры крупнотоннажные	Масса тары вагона, т	Примечание
67082131	0	145	46688	24212	2565	0	0	0	0	0000	0000	022	
24251138	3	026	30510	68301	0000	0	0	0	2	0000	0000	000	

3. Вычертите схему ограждения препятствий и мест производства работ на железнодорожных путях общего пользования на обоих железнодорожных путях двухпутного участка.

4. Определите стоимость проезда пассажира, если он выехал со станции А до станции В в беспересадочном сообщении, но в пути следования на станции Б решил сделать остановку. Определите стоимость доплат за непроследованное расстояние, если через 5 суток пассажир решил возобновить поездку. Расстояние от станции А до станции В - 1500 км. Расстояние от станции А до станции Б - 1000 км. От станции А до станции В куплен проездной документ в плацкартный вагон скорого поезда. От станции Б до станции В пассажир ехал в купейном вагоне пассажирского поезда. Опишите действия пассажира и железнодорожных работников, связанные с продлением срока годности проездного документа.

5. С предприятия ЗАО «Мукомол» поступила заявка на отправление 120 тонн проса, с

подачей вагонов на путь необщего пользования. Оформление перевозки хлебных грузов.

Вариант 7

Коды проверяемых профессиональных и общих компетенций:

ПК 1.1, ПК 1.2, ПК 2.1, ПК 2.2, ПК 2.3, ПК 3.1, ПК 3.2, ОК 01, ОК 02, ОК 04

Инструкция

Внимательно прочитайте задание и подготовьте ответ по каждому вопросу по следующему плану:

1. Дать определение понятию, которое требуется рассчитать в задании.
2. Привести формулу для расчета.
3. Произвести расчет.
4. Оформление перевозочных документов.

При выполнении задания вы можете воспользоваться предоставленной литературой.

Время выполнения задания: 60 мин.

Текст задания:

1. Определите оборот грузового вагона, если рейс груженого вагона - 650 км, вагонное плечо - 230 км, простой вагона на технических станциях - 6 ч, участковая скорость - 48 км/ч, простой вагона под одной грузовой операцией - 12 ч, коэффициент порожнего пробега - 0,5, коэффициент местной работы - 0,8.

2. Проанализируйте данные натурного листа поезда и выявите ошибки на основе форматного и логического контроля информации. Составьте перечень найденных ошибок, используя классификацию ошибок, правила расчета восьмой контрольной цифры номера вагона, пятого защитного знака кода железнодорожной станции.

№ вагона	Сведения о наличии роликовых подшипников (0-скольжения, 1-роликовые, 2 - скольжения без защиты № вагона, 3- роликовые без защиты № вагона)	Вес, т	Станция назначения (код ЕСР)	Код груза в вагоне	Код грузополучателя	принадлежность к маршрутной группе (0 -не принадлежит, 1- принадлежит)	Схема прикрытия вагона с опасным грузом (0- не требует прикрытия)	Степень негабаритности груза (0-нормальный габарит)	Количество пломб (2 пломбы - на крытый вагон, 1 - на люк цистерны)	Контейнеры среднетоннажные	Контейнеры крупнотоннажные	Масса тары вагона, т	Примечание
68587807	0	060	00000	68617	1364	1	1	0	0	0000	0000	022	
72629280	1	038	19881	21133	23216	0	0	0	1	0000	0000	000	

3. Вычертите схему ограждения препятствий и мест производства работ развернутым фронтом (более 200 м) на железнодорожных путях общего пользования на однопутном участке.

4. Определите стоимость проезда пассажира, если он выехал со станции А до станции В в беспересадочном сообщении, но в пути следования на станции Б решил сделать остановку. Определите стоимость доплат за непроследованное расстояние, если через 5 суток пассажир решил возобновить поездку. Расстояние от станции А до станции В - 1950 км. Расстояние от станции А до станции Б - 850 км. От станции А до станции В куплен проездной документ в купейный вагон скорого поезда. От станции Б до станции В пассажир ехал в плацкартном вагоне пассажирского поезда. Опишите действия пассажира и железнодорожных работников, связанные с продлением срока годности проездного документа.

5. От станции «Ч» до станции «К» был отправлен вагон № 23578221 с мукой, который не прибыл в установленный срок. Действия работников станции назначения.

Вариант 8

Коды проверяемых профессиональных и общих компетенций:

ПК 1.1, ПК 1.2, ПК 2.1, ПК 2.2, ПК 2.3, ПК 3.1, ПК 3.2, ОК 01, ОК 02, ОК 04

Инструкция

Внимательно прочитайте задание и подготовьте ответ по каждому вопросу по следующему плану:

1. Дать определение понятию, которое требуется рассчитать в задании.
2. Привести формулу для расчета.
3. Произвести расчет.
4. Оформление перевозочных документов.

При выполнении задания вы можете воспользоваться предоставленной литературой.

Время выполнения задания: 60 мин.

Текст задания:

1. На основании данных косой таблицы постройте диаграмму местных вагонопотоков при условии, что порожние вагоны следуют от А к Б:

	А	в	д	е	ж	з	Б	Итого	Изб	Нед
А	-	8	7	8	6	0	-	29	2	
в	8	-					4	12	5	
д	7		-				7	14	-	
е	6			-			5	11	2	
ж	5				-		5	10	2	
з	5					-	7	12		3
Б	-	9	7	5	6	9	-	36		8
Итого	31	17	14	13	12	9	28	124	11	11

2. Проанализируйте данные натурного листа поезда и выявите ошибки на основе форматного и логического контроля информации. Составьте перечень найденных ошибок, используя классификацию ошибок, правила расчета восьмой контрольной цифры номера вагона, пятого защитного знака кода железнодорожной станции.

№ вагона	Сведения о наличии роликовых подшипников (0-скольжения, 1-роликовые, 2 - скольжения без защиты № вагона, 3- роликовые без защиты № вагона)	Вес, т	Станция назначения (код ЕСР)	Код груза в вагоне	Код грузополучателя	принадлежность к маршрутной группе (0 -не принадлежит, 1- принадлежит)	Схема прикрытия вагона с опасным грузом (0- не требует прикрытия)	Степень негабаритности груза (0-нормальный габарит)	Количество пломб (2 пломбы - на крытый вагон, 1 - на люк цистерны)	Контейнеры среднетоннажные	Контейнеры крупнотоннажные	Масса тары вагона, т	Примечание
23779275	4	026	31067	641077	0000	0	6	0	2	0000	0000	000	
61766168	1	068	00000	14113	5761	2	1	0	0	0000	0000	022	

3. Вычертите схему при внезапном возникновении препятствия на перегоне и отсутствии необходимых переносных сигналов на месте препятствия в светлое время суток.

4. Определите стоимость проезда пассажира, если он выехал со станции А до станции В в беспересадочном сообщении, но в пути следования на станции Б решил сделать остановку. Определите стоимость доплат за непроследованное расстояние, если через 5 суток пассажир решил возобновить поездку. Расстояние от станции А до станции В - 1990 км. Расстояние от станции А до станции Б - 1000 км. От станции А до станции В куплен проездной документ в плацкартный вагон пассажирского поезда. От станции Б до станции В пассажир ехал в купейном вагоне скорого поезда. Опишите действия пассажира и железнодорожных работников, связанные с продлением срока годности проездного документа.

5. При контрольной перевеске груза на станции «М» было выявлено превышение грузоподъемности вагона № 63277211 на 3210 кг. Провозная плата составила 2345 руб. Определите размер штрафа.

Вариант 9

Коды проверяемых профессиональных и общих компетенций:

ПК 1.1, ПК 1.2, ПК 2.1, ПК 2.2, ПК 2.3, ПК 3.1, ПК 3.2, ОК 01, ОК 02, ОК 04

Инструкция

Внимательно прочитайте задание и подготовьте ответ по каждому вопросу по следующему плану:

1. Дать определение понятию, которое требуется рассчитать в задании.
2. Привести формулу для расчета.
3. Произвести расчет.
4. Оформление перевозочных документов.

При выполнении задания вы можете воспользоваться предоставленной литературой.

Время выполнения задания: 60 мин.

Текст задания:

1. Определите наличную пропускную способность однопутного участка, если продолжительность технологического «окна» составляет 60 мин; коэффициент надежности технических средств - 0,93; период графика = 38 мин.

2. Проанализируйте данные натурного листа поезда и выявите ошибки на основе форматного и логического контроля информации. Составьте перечень найденных ошибок, используя классификацию ошибок, правила расчета восьмой контрольной цифры номера вагона, пятого защитного знака кода железнодорожной станции.

№ вагона	Сведения о наличии роликовых подшипников (0-скольжения, 1-роликовые, 2 - скольжения без защиты № вагона, 3- роликовые без защиты № вагона)	Вес, т	Станция назначения (код ЕСР)	Код груза в вагоне	Код грузополучателя	принадлежность к маршрутной группе (0 -не принадлежит, 1- принадлежит)	Схема прикрытия вагона с опасным грузом (0- не требует прикрытия)	Степень негабаритности груза (0-нормальный габарит)	Количество пломб (2 пломбы - на крытый вагон, 1 - на люк цистерны)	Контейнеры среднетоннажные	Контейнеры крупнотоннажные	Масса тары вагона, т	Примечание
24088775	5	050	31677	13204	0000	0	20	0	2	0000	0000	022	охр
7730360	0	055	26147	21123	0000	1	1	0	1	0000	0000	000	

3. Произведите расчет закрепления, состоящего из однородного по весу подвижного состава из 240 осей на пути железнодорожной станции с уклоном 0,0006. Поясните, на сколько увеличить количество тормозных башмаков, если станционный путь с замасленными поверхностями рельсов.

4. Определите стоимость проезда пассажира, если он выехал со станции А до станции В в беспересадочном сообщении, но в пути следования на станции Б решил сделать остановку. Определите стоимость доплат за непроследованное расстояние, если через 3 суток пассажир решил возобновить поездку. Расстояние от станции А до станции В - 1500 км. Расстояние от станции А до станции Б - 976 км. От станции А до станции В куплен проездной документ в плацкартный вагон скорого поезда. От станции Б до станции В пассажир ехал в купейном вагоне пассажирского поезда. Опишите действия пассажира и железнодорожных работников, связанные с продлением срока годности проездного документа.

5. На станцию «К» прибыл поезд № 3401. При техническом и коммерческом осмотре было обнаружено у вагона № 75030442: со сливного люка сорвана ЗПУ, течь груза-мазут. Определите

порядок работы с опасным грузом.

Вариант 10

Коды проверяемых профессиональных и общих компетенций:

ПК 1.1, ПК 1.2, ПК 2.1, ПК 2.2, ПК 2.3, ПК 3.1, ПК 3.2, ОК 01, ОК 02, ОК 04

Инструкция

Внимательно прочитайте задание и подготовьте ответ по каждому вопросу по следующему плану:

1. Дать определение понятию, которое требуется рассчитать в задании.
2. Привести формулу для расчета.
3. Произвести расчет.
4. Оформление перевозочных документов.

При выполнении задания вы можете воспользоваться предоставленной литературой.

Время выполнения задания: 60 мин.

Текст задания:

1. Определите межпоездной интервал при движении на зеленый сигнал светофора (попутные поезда разграничиваются тремя блок-участками), если длина поездов - 880 м, средняя скорость - 55 км/ч, длина блок участков: 1 - 1300 м, 2 - 1400 м, 3 - 1500 м.

2. Проанализируйте данные натурного листа поезда и выявите ошибки на основе форматного и логического контроля информации. Составьте перечень найденных ошибок, используя классификацию ошибок, правила расчета восьмой контрольной цифры номера вагона, пятого защитного знака кода железнодорожной станции.

№ вагона	Сведения о наличии роликовых подшипников (0-скольжения, 1-роликовые, 2 - скольжения без защиты № вагона, 3- роликовые без защиты № вагона)	Вес, т	Станция назначения (код ЕСР)	Код груза в вагоне	Код грузополучателя	принадлежность к маршрутной группе (0 -не принадлежит, 1- принадлежит)	Схема прикрытия вагона с опасным грузом (0- не требует прикрытия)	Степень негабаритности груза (0-нормальный габарит)	Количество пломб (2 пломбы - на крытый вагон, 1 - на люк цистерны)	Контейнеры среднетоннажные	Контейнеры крупнотоннажные	Масса тары вагона, т	Примечание
44401073	0	132	26487	32201	8916	2	0	0	0	0000	0000	022	
73988982	3	040	00000	22103	33654	0	0	0	1	0000	0000	000	

3. Произведите расчет закрепления, состоящего из разнородного по весу подвижного состава из 220 осей на пути железнодорожной станции с уклоном 0,0006. Поясните, на сколько требуется увеличить количество тормозных башмаков, если получено сообщение об ожидаемом сильном ветре, направление которого совпадает с направлением возможного самопроизвольного движения железнодорожного подвижного состава.

4. Определите стоимость проезда пассажира, если он выехал со станции А до станции В в беспересадочном сообщении, но в пути следования на станции Б решил сделать остановку. Определите стоимость доплат за непроследованное расстояние, если через 4 суток пассажир решил возобновить поездку. Расстояние от станции А до станции В - 1530 км. Расстояние от станции А до станции Б - 974 км. От станции А до станции В куплен проездной документ в купейный вагон пассажирского поезда. От станции Б до станции В пассажир ехал в плацкартном вагоне пассажирского поезда. Опишите действия пассажира и железнодорожных работников, связанные с продлением срока годности проездного документа.

5. После уведомления Ремонтным локомотивным депо о выгрузке вагона из-под песка при коммерческом осмотре приемосдатчиком обнаружено, что вагон грязный (остатки груза) и к

отправлению не принимается. Составление документов на задержку вагона.

Вариант 11

Коды проверяемых профессиональных и общих компетенций:

ПК 1.1, ПК 1.2, ПК 2.1, ПК 2.2, ПК 2.3, ПК 3.1, ПК 3.2, ОК 01, ОК 02, ОК 04

Инструкция

Внимательно прочитайте задание и подготовьте ответ по каждому вопросу по следующему плану:

1. Дать определение понятию, которое требуется рассчитать в задании.
2. Привести формулу для расчета.
3. Произвести расчет.
4. Оформление перевозочных документов.

При выполнении задания вы можете воспользоваться предоставленной литературой.

Время выполнения задания: 60 мин.

Текст задания:

1. На основании данных косой таблицы постройте схему развоза местного груза при условии, что порожние вагоны следуют от А к Б.

	А	в	д	е	ж	з	Б	Итого	Изб	Нед
А	-	7	6	6	0	7	-	26	-	-
в	5	-					7	12	-	-
д	6		-				5	11	-	-
е	8			-			0	8	3	-
ж	7				-		8	15	-	12
з	0					-	7	7	5	-
Б	-	5	5	5	3	5	-	23	4	-
Итого	26	12	11	11	3	12	27	102	12	12

2. Проанализируйте данные натурного листа поезда и выявите ошибки на основе форматного и логического контроля информации. Составьте перечень найденных ошибок, используя классификацию ошибок, правила расчета восьмой контрольной цифры номера вагона, пятого защитного знака кода железнодорожной станции.

№ вагона	Сведения о наличии роликовых подшипников (0-скольжения, 1-роликовые, 2 - скольжения без защиты № вагона, 3- роликовые без защиты № вагона)	Вес, т	Станция назначения (код ЕСР)	Код груза в вагоне	Код грузополучателя	принадлежность к маршрутной группе (0 -не принадлежит, 1- принадлежит)	Схема прикрытия вагона с опасным грузом (0- не требует прикрытия)	Степень негабаритности груза (0-нормальный габарит)	Количество пломб (2 пломбы - на крытый вагон, 1 - на люк цистерны)	Контейнеры среднетоннажные	Контейнеры крупнотоннажные	Масса тары вагона, т	Примечание
23039449	4	050	51281	68617	0000	0	4	0	2	0000	0000	000	
74047580	2	035	23769	14113	23651	0	0	0	1	0000	0000	000	

3. Произведите расчет закрепления, состоящего из однородного по весу подвижного состава из 260 осей на пути железнодорожной станции с уклоном 0,0008. Поясните, на сколько увеличить количество тормозных башмаков, если станционный путь с замасленными поверхностями рельсов.

4. Определите плату за перевозку грузобагажа весом 176 кг, объявленная ценность которого 5200 руб., от станции А до станции Б на расстояние 1560 км, а также сборы за объявленную

ценность, плату за хранение и передачу грузобагажа с вокзала на вокзал. Количество мест - 3. Дата прибытия - 2.04. Дата выдачи грузобагажа - 5.04. Назовите документы, которыми оформляются перевозка грузобагажа и правила приема к перевозке.

5. На станцию «Ч» прибыл груз в контейнере - цветной металл 15 апреля 2016 года. Выгрузка была произведена в местах общего пользования. Представитель грузополучателя ООО «Аллегро» вывез груз 18 апреля. Определите сбор за хранение груза.

Вариант 12

Коды проверяемых профессиональных и общих компетенций:

ПК 1.1, ПК 1.2, ПК 2.1, ПК 2.2, ПК 2.3, ПК 3.1, ПК 3.2, ОК 01, ОК 02, ОК 04

Инструкция

Внимательно прочитайте задание и подготовьте ответ по каждому вопросу по следующему плану:

1. Дать определение понятию, которое требуется рассчитать в задании.
2. Привести формулу для расчета.
3. Произвести расчет.
4. Оформление перевозочных документов.

При выполнении задания вы можете воспользоваться предоставленной литературой.

Время выполнения задания: 60 мин.

Текст задания:

1. Определите пропускную способность участка при непараллельном графике: максимальная пропускная способность при параллельном графике - 27 пар поездов; число сборных поездов - 2; число пассажирских поездов - 4; коэффициент съема сборных поездов - 2,5; коэффициент съема пассажирских поездов - 1,3.

2. Проанализируйте данные натурного листа поезда и выявите ошибки на основе форматного и логического контроля информации. Составьте перечень найденных ошибок, используя классификацию ошибок, правила расчета восьмой контрольной цифры номера вагона, пятого защитного знака кода железнодорожной станции.

№ вагона	Сведения о наличии роликовых подшипников (0-скольжения, 1-роликовые, 2 - скольжения без защиты № вагона, 3- роликовые без защиты № вагона)	Вес, т	Станция назначения (код ЕСР)	Код груза в вагоне	Код грузополучателя	принадлежность к маршрутной группе (0 -не принадлежит, 1- принадлежит)	Схема прикрытия вагона с опасным грузом (0- не требует прикрытия)	Степень негабаритности груза (0-нормальный габарит)	Количество пломб (2 пломбы - на крытый вагон, 1 - на люк цистерны)	Контейнеры среднетоннажные	Контейнеры крупнотоннажные	Масса тары вагона, т	Примечание
44059137	4	050	30540	21206	4248	0	0	0	0	0000	0000	000	
24141889	0	060	60143	64107	0000	0	1	0	2	0000	0000	022	охр

3. Произведите расчет закрепления, состоящего из разнородного по весу подвижного состава из 248 осей на пути железнодорожной станции с уклоном 0,0008. Поясните, на сколько требуется увеличить количество тормозных башмаков, если получено сообщение об ожидаемом сильном ветре, направление которого совпадает с направлением возможного самопроизвольного движения железнодорожного подвижного состава.

4. Определите плату за перевозку грузобагажа весом 214 кг, объявленная ценность которого 3600 руб., от станции А до станции Б на расстояние 1260 км, а также сборы за объявленную ценность, плату за хранение и передачу грузобагажа с вокзала на вокзал. Количество мест - 3. Дата прибытия - 3.06. Дата выдачи грузобагажа - 7.06. Назовите документы, которыми

оформляются перевозка грузобагажа и правила приема к перевозке.

5. На станцию «Н» прибыл поезд № 3802. При коммерческом осмотре было обнаружено у вагона № 43625145 с техникой: ослаблены обвязки и груз сдвинут в правую сторону на 20 мм, что угрожает безопасности движения. Вагон отправлен на грузовой двор на исправление. Составление документов для отцепки вагона от поезда и постановки вагона на простой.

Вариант 13

Коды проверяемых профессиональных и общих компетенций:

ПК 1.1, ПК 1.2, ПК 2.1, ПК 2.2, ПК 2.3, ПК 3.1, ПК 3.2, ОК 01, ОК 02, ОК 04

Инструкция

Внимательно прочитайте задание и подготовьте ответ по каждому вопросу по следующему плану:

1. Дать определение понятию, которое требуется рассчитать в задании.
2. Привести формулу для расчета.
3. Произвести расчет.
4. Оформление перевозочных документов.

При выполнении задания вы можете воспользоваться предоставленной литературой.

Время выполнения задания: 60 мин.

Текст задания:

1. Определите межпоездной интервал при движении на зеленый сигнал светофора (попутные поезда разграничиваются тремя блок-участками), если длина поездов - 800 м, средняя скорость - 55 км/ч, длина блок участков: 1 - 1500 м, 2 - 1800 м, 3 - 1900 м.

2. Проанализируйте данные натурного листа поезда и выявите ошибки на основе форматного и логического контроля информации. Составьте перечень найденных ошибок, используя классификацию ошибок, правила расчета восьмой контрольной цифры номера вагона, пятого защитного знака кода железнодорожной станции.

№ вагона	Сведения о наличии роликовых подшипников (0-скольжения, 1-роликовые, 2 - скольжения без защиты № вагона, 3- роликовые без защиты № вагона)	Вес, т	Станция назначения (код ЕСР)	Код груза в вагоне	Код грузополучателя	принадлежность к маршрутной группе (0 -не принадлежит, 1-принадлежит)	Схема прикрытия вагона с опасным грузом (0- не требует прикрытия)	Степень негабаритности груза (0-нормальный габарит)	Количество пломб (2 пломбы - на крытый вагон, 1 - на люк цистерны)	Контейнеры среднетоннажные	Контейнеры крупнотоннажные	Масса тары вагона, т	Примечание
73983231	5	060	28260	26305	1239	1	0	0	1	0000	0000	000	
24011967	2	130	22112	68301	5142	0	20	0	2	0000	0000	000	

3. Произведите расчет закрепления, состоящего из однородного по весу подвижного состава из 256 осей на пути железнодорожной станции с уклоном 0,0007. Поясните, на сколько увеличить количество тормозных башмаков, если станционный путь с замасленными поверхностями рельсов.

4. Определите плату за перевозку грузобагажа весом 198 кг, объявленная ценность которого 2900 руб., от станции А до станции Б на расстояние 1490 км, а также сборы за объявленную ценность, плату за хранение и передачу грузобагажа с вокзала на вокзал. Количество мест - 4. Дата прибытия - 8.01. Дата выдачи грузобагажа - 12.01. Назовите документы, которыми оформляются перевозка грузобагажа и правила приема к перевозке.

5. В пути следования на станцию «А» прибыл поезд № 3201 со сменой бригады, где

проводится коммерческий осмотр работниками ПКО. Было обнаружено, что в вагоне № 24958180 приоткрыта дверь на 10 см, сорваны пломбы. Составление документов на коммерческий брак.

Вариант 14

Коды проверяемых профессиональных и общих компетенций:

ПК 1.1, ПК 1.2, ПК 2.1, ПК 2.2, ПК 2.3, ПК 3.1, ПК 3.2, ОК 01, ОК 02, ОК 04

Инструкция

Внимательно прочитайте задание и подготовьте ответ по каждому вопросу по следующему плану:

1. Дать определение понятию, которое требуется рассчитать в задании.
2. Привести формулу для расчета.
3. Произвести расчет.
4. Оформление перевозочных документов.

При выполнении задания вы можете воспользоваться предоставленной литературой.

Время выполнения задания: 60 мин.

Текст задания:

1. Определите период графика при движении нечетных поездов по труднейшему перегону сходу, если перегонное время хода четного поезда - 15 мин; перегонное время хода нечетного поезда - 13 мин; интервал скрещения - 1 мин; интервал неодновременного прибытия - 4 мин; время на разгон - 2 мин; время на замедление - 1 мин.

2. Проанализируйте данные натурного листа поезда и выявите ошибки на основе форматного и логического контроля информации. Составьте перечень найденных ошибок, используя классификацию ошибок, правила расчета восьмой контрольной цифры номера вагона, пятого защитного знака кода железнодорожной станции.

№ вагона	Сведения о наличии роликовых подшипников (0-скольжения, 1-роликовые, 2 - скольжения без защиты № вагона, 3- роликовые без защиты № вагона)	Вес, т	Станция назначения (код ЕСР)	Код груза в вагоне	Код грузополучателя	принадлежность к маршрутной группе (0 -не принадлежит, 1- принадлежит)	Схема прикрытия вагона с опасным грузом (0- не требует прикрытия)	Степень негабаритности груза (0-нормальный габарит)	Количество пломб (2 пломбы - на крытый вагон, 1 - на люк цистерны)	Контейнеры среднетоннажные	Контейнеры крупнотоннажные	Масса тары вагона, т	Примечание
44589513	0	040	0000	26305	48615	0	0	0	0	0000	0000	000	
23183320	1	040	64020	24212	6264	0	2	0	2	0000	0000	000	охр

3. Произведите расчет закрепления, состоящего из разнородного по весу подвижного состава из 272 осей на пути железнодорожной станции с уклоном 0,0007. Поясните, на сколько требуется увеличить количество тормозных башмаков, если получено сообщение об ожидаемом сильном ветре, направление которого совпадает с направлением возможного самопроизвольного движения железнодорожного подвижного состава.

4. Определите плату за перевозку грузобагажа весом 272 кг, объявленная ценность которого 6800 руб., от станции А до станции Б на расстояние 920 км, а также сборы за объявленную ценность, плату за хранение и передачу грузобагажа с вокзала на вокзал. Количество мест - 4. Дата прибытия - 9.02. Дата выдачи грузобагажа - 13.02. Назовите документы, которыми оформляются перевозка грузобагажа и правила приема к перевозке.

5. На станции Харанор загружен полувагон № 60568699 с углем на станцию Петровский - Завод. Принят к перевозке 9 марта 2016 года. Определите срок доставки груза и когда он истекает. Расстояние между станциями составило 1500км. Вагон следует с грузовой скоростью.

Вариант 15

Коды проверяемых профессиональных и общих компетенций:

ПК 1.1, ПК 1.2, ПК 2.1, ПК 2.2, ПК 2.3, ПК 3.1, ПК 3.2, ОК 01, ОК 02, ОК 04

Инструкция

Внимательно прочитайте задание и подготовьте ответ по каждому вопросу по следующему плану:

1. Дать определение понятию, которое требуется рассчитать в задании.
2. Привести формулу для расчета.
3. Произвести расчет.
4. Оформление перевозочных документов.

При выполнении задания вы можете воспользоваться предоставленной литературой.

Время выполнения задания: 60 мин.

Текст задания:

1. Определите оборот грузового вагона, если рейс груженого вагона - 240 км, вагонное плечо - 120 км, простой вагона на технических станциях - 3 ч, участковая скорость - 51 км/ч, простой вагона под одной грузовой операцией - 15 ч, коэффициент порожнего пробега - 0,5, коэффициент местной работы - 0,8.

2. Проанализируйте данные натурного листа поезда и выявите ошибки на основе форматного и логического контроля информации. Составьте перечень найденных ошибок, используя классификацию ошибок, правила расчета восьмой контрольной цифры номера вагона, пятого защитного знака кода железнодорожной станции.

№ вагона	Сведения о наличии роликовых подшипников (0-скольжения, 1-роликовые, 2 - скольжения без защиты № вагона, 3- роликовые без защиты № вагона)	Вес, т	Станция назначения (код ЕСР)	Код груза в вагоне	Код грузополучателя	принадлежность к маршрутной группе (0 -не принадлежит, 1- принадлежит)	Схема прикрытия вагона с опасным грузом (0- не требует прикрытия)	Степень негабаритности груза (0-нормальный габарит)	Количество пломб (2 пломбы - на крытый вагон, 1 - на люк цистерны)	Контейнеры среднетоннажные	Контейнеры крупнотоннажные	Масса тары вагона, т	Примечание
42881938	2	025	71012	04133	0000	0	0	0	0	0000	0000	000	
74133018	5	056	18025	21206	3514	1	0	0	1	0000	0000	000	

3. Рассчитайте нормы закрепления для I пути железнодорожной станции при следующих условиях: вместимость пути – 76 условных вагонов, величина уклона (в тысячных) – 1,2.

4. Определите плату за перевозку грузобагажа весом 176 кг, объявленная ценность которого 5200 руб., от станции А до станции Б на расстояние 1560 км, а также сборы за объявленную ценность, плату за хранение и передачу грузобагажа с вокзала на вокзал. Количество мест - 3. Дата прибытия - 2.04. Дата выдачи грузобагажа - 5.04. Назовите документы, которыми оформляются перевозка грузобагажа и правила приема к перевозке.

5. С пути необщего пользования ОАО Химпром выведены 5 цистерн № 57130225, № 57140133, № 57130228, № 57130230, № 57130245 с натром едким на отправление в состав поезда. Определение веса груза расчётным путем. Определение объёма груза по таблицам калибровки. Тип цистерны - 63, высота груза - 241, плотность по паспорту - 0,9200, температура в момент замера +16 градусов.

Вариант 16

Коды проверяемых профессиональных и общих компетенций:

ПК 1.1, ПК 1.2, ПК 2.1, ПК 2.2, ПК 2.3, ПК 3.1, ПК 3.2, ОК 01, ОК 02, ОК 04

Инструкция

Внимательно прочитайте задание и подготовьте ответ по каждому вопросу по следующему плану:

1. Дать определение понятию, которое требуется рассчитать в задании.
2. Привести формулу для расчета.
3. Произвести расчет.
4. Оформление перевозочных документов.

При выполнении задания вы можете воспользоваться предоставленной литературой.

Время выполнения задания: 60 мин.

Текст задания:

1. Определите период графика при движении поездов с труднейшего перегона сходу, если перегонное время хода четного поезда - 15 мин; перегонное время хода нечетного поезда - 13 мин; интервал скрещения - 1 мин; интервал неодновременного прибытия - 4 мин; время на разгон - 2 мин; время на замедление - 1 мин.

2. Проанализируйте данные натурного листа поезда и выявите ошибки на основе форматного и логического контроля информации. Составьте перечень найденных ошибок, используя классификацию ошибок, правила расчета восьмой контрольной цифры номера вагона, пятого защитного знака кода железнодорожной станции.

№ вагона	Сведения о наличии роликовых подшипников (0-скольжения, 1-роликовые, 2 - скольжения без защиты № вагона, 3- роликовые без защиты № вагона)	Вес, т	Станция назначения (код ЕСР)	Код груза в вагоне	Код грузополучателя	принадлежность к маршрутной группе (0 -не принадлежит, 1- принадлежит)	Схема прикрытия вагона с опасным грузом (0- не требует прикрытия)	Степень негабаритности груза (0-нормальный габарит)	Количество пломб (2 пломбы - на крытый вагон, 1 - на люк цистерны)	Контейнеры среднетоннажные	Контейнеры крупнотоннажные	Масса тары вагона, т	Примечание
24335853	1	000	61426	00000	3028	0	0	0	0	0000	0000	000	
56063282	1	000	61371	000000	2317	0	6	0	0	0000	0000	000	

3. Оформите запись в ДУ-46 при следующих условиях: 20-го мая в 20 час. 30 мин. при приеме поезда № 2006 на 4-й путь ДСП не смог открыть на разрешающее показание входной светофор «Ч» при правильно приготовленном маршруте. Поезд принимали на станцию при запрещающем показании светофора. Электромеханик Иванов, устранивший неисправность в 21 час. 30 мин., сообщил, что она произошла из-за перегорания лампы зеленого огня.

4. Определите стоимость проезда взрослого пассажира и 1 ребенка от железнодорожной станции А до станции Б в беспересадочном сообщении на расстояние 960 км в жестком вагоне с местами для лежания скорого поезда; плату за провоз багажа весом 165 кг. В ответе укажите правила проезда пассажиров в поездах дальнего следования.

5. На станцию «А» прибыл маршрут угля поездом № 3802, в количестве 45 вагонов в адрес ТЭЦ в 12 ч 00 мин., через 1 час прибыл ещё один маршрут угля поездом № 3804. Согласно договора маршрут угля должен выгружаться 4,5 часа. Определите простой вагонов.

Вариант 17

Коды проверяемых профессиональных и общих компетенций:

ПК 1.1, ПК 1.2, ПК 2.1, ПК 2.2, ПК 2.3, ПК 3.1, ПК 3.2, ОК 01, ОК 02, ОК 04

Инструкция

Внимательно прочитайте задание и подготовьте ответ по каждому вопросу по следующему плану:

1. Дать определение понятию, которое требуется рассчитать в задании.
2. Привести формулу для расчета.
3. Произвести расчет.
4. Оформление перевозочных документов.

При выполнении задания вы можете воспользоваться предоставленной литературой.

Время выполнения задания: 60 мин.

Текст задания:

1. Определите величину технической скорости на одном пути двухпутного перегона: длина участка - 170 км; общее время в пути - 3 ч, в том числе затраченное на стоянки - 21 мин.

2. Проанализируйте данные натурного листа поезда и выявите ошибки на основе форматного и логического контроля информации. Составьте перечень найденных ошибок, используя классификацию ошибок, правила расчета восьмой контрольной цифры номера вагона, пятого защитного знака кода железнодорожной станции.

№ вагона	Сведения о наличии роликовых подшипников (0-скольжения, 1-роликовые, 2 - скольжения без защиты № вагона, 3- роликовые без защиты № вагона)	Вес, т	Станция назначения (код ЕСР)	Код груза в вагоне	Код грузополучателя	принадлежность к маршрутной группе (0 -не принадлежит, 1-принадлежит)	Схема прикрытия вагона с опасным грузом (0- не требует прикрытия)	Степень негабаритности груза (0-нормальный габарит)	Количество пломб (2 пломбы - на крытый вагон, 1 - на лок цистерны)	Контейнеры среднетоннажные	Контейнеры крупнотоннажные	Масса тары вагона, т	Примечание
64995509	1	082	62551	01805	00000	0	0	0	0	0000	0000	000	
74842758	2	064	00000	43200	23456	0	0	0	0	0000	0000	000	

3. Оформите запись в ДУ-46 при следующих условиях: 29-го сентября в 15 час. 20 мин. ДСП при переводе в минусовое положение стрелки №11 обнаружил потерю контроля ее положения из-за плохого контакта в автопереключателе, неисправность устранена в 15 час. 50 мин. электромехаником Беловым.

4. Определите стоимость проезда взрослого пассажира и 2 детей (2 и 4 года) от железнодорожной станции А до станции Б в беспересадочном сообщении на расстояние 659 км в жестком вагоне с 4-местным купе пассажирского поезда; плату за провоз багажа весом 128 кг. В ответе укажите сведения, отражающиеся в проездном документе.

5. На станции «М» получена телеграмма-разрешение Департамента управления перевозками ОАО «РЖД» на полное оформление перевозочных документов на отправление тяжеловесного негабаритного груза цилиндрической формы - статора на электростанцию на транспортере. Определите зону и степень негабаритности для груза. Форма груза: цилиндрическая. Высота пола вагона от УГР - 1301 мм. Толщина обвязок - 12 мм. Диаметр груза - 3550 мм. Высота подкладок - 200 мм.

Вариант 18

Коды проверяемых профессиональных и общих компетенций:

ПК 1.1, ПК 1.2, ПК 2.1, ПК 2.2, ПК 2.3, ПК 3.1, ПК 3.2, ОК 01, ОК 02, ОК 04

Инструкция

Внимательно прочитайте задание и подготовьте ответ по каждому вопросу по следующему плану:

1. Дать определение понятию, которое требуется рассчитать в задании.
2. Привести формулу для расчета.
3. Произвести расчет.

4. Оформление перевозочных документов.

При выполнении задания вы можете воспользоваться предоставленной литературой.

Время выполнения задания: 60 мин.

Текст задания:

1. Определите наличную пропускную способность двухпутного участка, если продолжительность технологического «окна» составляет 120 мин; коэффициент надежности технических средств - 0,94; межпоездной интервал - 10 мин.

2. Проанализируйте данные натурного листа поезда и выявите ошибки на основе форматного и логического контроля информации. Составьте перечень найденных ошибок, используя классификацию ошибок, правила расчета восьмой контрольной цифры номера вагона, пятого защитного знака кода железнодорожной станции.

№ вагона	Сведения о наличии роликовых подшипников (0-скольжения, 1-роликовые, 2 - скольжения без защиты № вагона, 3- роликовые без защиты № вагона)	Вес, т	Станция назначения (код ЕСР)	Код груза в вагоне	Код грузополучателя	принадлежность к маршрутной группе (0 -не принадлежит, 1- принадлежит)	Схема прикрытия вагона с опасным грузом (0- не требует прикрытия)	Степень негабаритности груза (0-нормальный габарит)	Количество пломб (2 пломбы - на крытый вагон, 1 - на люк цистерны)	Контейнеры среднетоннажные	Контейнеры крупнотоннажные	Масса тары вагона, т	Примечание
42522086	1	057	21004	12721	3310	0	0	0	2	0000	0000	000	
62896931	1	062	9361	52000	4981	0	02	0	0	0000	0000	022	

3. Оформите запись в ДУ-46 при следующих условиях: 20-го октября в 12 час. 45 мин. дежурный по железнодорожной станции обнаружил занятость на 6-м приемоотправочном пути при фактической его свободности. Дорожный мастер (ПД) Захаров, обнаружил лопнувший рельс и сообщил, что трещина произошла из-за скрытого дефекта плавки. Рельс заменен в 13 час. 30 мин.

4. Определите стоимость проезда взрослого пассажира и 2 детей (2 и 10 лет) от железнодорожной станции А до станции Б в беспересадочном сообщении на расстояние 765 км в жестком вагоне с 4-местным купе скорого поезда; плату за провоз багажа весом 134 кг. В ответе укажите сведения, отражающиеся в проездном документе.

5. На перегоне Карымская - Туринская произошла утечка груза в крытом вагоне № 24536252 с аварийной карточкой № 605. Определите мероприятия по ликвидации аварийной ситуации с данным грузом.

Вариант 19

Коды проверяемых профессиональных и общих компетенций:

ПК 1.1, ПК 1.2, ПК 2.1, ПК 2.2, ПК 2.3, ПК 3.1, ПК 3.2, ОК 01, ОК 02, ОК 04

Инструкция

Внимательно прочитайте задание и подготовьте ответ по каждому вопросу по следующему плану:

1. Дать определение понятию, которое требуется рассчитать в задании.
2. Привести формулу для расчета.
3. Произвести расчет.
4. Оформление перевозочных документов.

При выполнении задания вы можете воспользоваться предоставленной литературой.

Время выполнения задания: 60 мин.

Текст задания:

1. Определите оборот грузового вагона, если рейс груженого вагона - 358 км, вагонное плечо

- 340 км, простой вагона на технических станциях - 4 ч, участковая скорость - 43 км/ч, простой вагона под одной грузовой операцией - 17 ч, коэффициент порожнего пробега - 0,5, коэффициент местной работы - 0,8.

2. Проанализируйте данные натурного листа поезда и выявите ошибки на основе форматного и логического контроля информации. Составьте перечень найденных ошибок, используя классификацию ошибок, правила расчета восьмой контрольной цифры номера вагона, пятого защитного знака кода железнодорожной станции.

№ вагона	Сведения о наличии роликовых подшипников (0-скольжения, 1-роликовые, 2 - скольжения без защиты № вагона, 3- роликовые без защиты № вагона)	Вес, т	Станция назначения (код ЕСР)	Код груза в вагоне	Код грузополучателя	принадлежность к маршрутной группе (0 -не принадлежит, 1- принадлежит)	Схема прикрытия вагона с опасным грузом (0- не требует прикрытия)	Степень негабаритности груза (0-нормальный габарит)	Количество пломб (2 пломбы - на крытый вагон, 1 - на люк цистерны)	Контейнеры среднетоннажные	Контейнеры крупнотоннажные	Масса тары вагона, т	Примечание
6871436	1	063	63166	00000	2011	0	0	0	0	02/00	0000	000	
26188292	2	000	75006	21200	2510	1	0	0	2	0000	0000	000	

3. Оформите запись в журнале ДУ-2 при приеме/сдаче дежурства.

4. Определите стоимость проезда взрослого пассажира и 2 детей (5 и 10 лет) от железнодорожной станции А до станции Б в беспересадочном сообщении на расстояние 540 км в жестком вагоне с местами для сидения пассажирского поезда; плату за провоз багажа весом 98 кг. В ответе укажите правила проезда детей в поездах дальнего следования.

5. На станции «Н» получена телеграмма-разрешение Департамента управления перевозками ОАО «РЖД» на полное оформление перевозочных документов на отправление негабаритного груза прямоугольной формы - трансформатора массой 500 т на транспортере. Определите зону и степень негабаритности для груза. Форма груза: прямоугольная. Высота пола вагона от УГР - 1284. Высота груза - 2900 мм. Ширина груза - 2980 мм. Высота подкладок - 200 мм.

Вариант 20

Коды проверяемых профессиональных и общих компетенций:

ПК 1.1, ПК 1.2, ПК 2.1, ПК 2.2, ПК 2.3, ПК 3.1, ПК 3.2, ОК 01, ОК 02, ОК 04

Инструкция

Внимательно прочитайте задание и подготовьте ответ по каждому вопросу по следующему плану:

1. Дать определение понятию, которое требуется рассчитать в задании.
2. Привести формулу для расчета.
3. Произвести расчет.
4. Оформление перевозочных документов.

При выполнении задания вы можете воспользоваться предоставленной литературой.

Время выполнения задания: 60 мин.

Текст задания:

1. На основании данных косой таблицы постройте схему развоза местного груза при условии, что порожние вагоны следуют от Б к А.

	А	в	д	е	ж	з	Б	Итого	Изб	Нед
А	-	7	6	6	5	9	-	33	-	7
в	8	-					7	15	-	-

д	7		-				5	12	-	1
е	6			-			5	11	3	-
ж	5				-		0	5	8	-
з	0					-	10	10	6	-
Б	-	8	5	8	8	7	-	36	-	9
Итого	26	15	11	14	13	16	27	122	17	17

2. Проанализируйте данные натурного листа поезда и выявите ошибки на основе форматного и логического контроля информации. Составьте перечень найденных ошибок, используя классификацию ошибок, правила расчета восьмой контрольной цифры номера вагона, пятого защитного знака кода железнодорожной станции.

№ вагона	Сведения о наличии роликовых подшипников (0-скольжения, 1-роликовые, 2 - скольжения без защиты № вагона, 3- роликовые без защиты № вагона)	Вес, т	Станция назначения (код ЕСР)	Код груза в вагоне	Код грузополучателя	принадлежность к маршрутной группе (0 -не принадлежит, 1- принадлежит)	Схема прикрытия вагона с опасным грузом (0- не требует прикрытия)	Степень негабаритности груза (0-нормальный габарит)	Количество пломб (2 пломбы - на крытый вагон, 1 - на люк цистерны)	Контейнеры среднетоннажные	Контейнеры крупнотоннажные	Масса тары вагона, т	Примечание
74866328	1	125	36004	4320	1025	0	0	0	0	0000	0000	000	
60397056	1	066	63673	23507	44223	0	0	0	1	0000	0000	000	

3. Заполните необходимый бланк на отправление пожарного поезда №8051, отправляемого с железнодорожной станции Союз для тушения пожара в полосе отвода на закрытый для движения всех поездов I путь однопутного перегона Союз - Гранитная до 734 км, пк. 4 с возвращением после окончания работ на железнодорожную станцию Союз.

4. Определите стоимость проезда взрослого пассажира и 3 детей (2, 3 и 4 года) от железнодорожной станции А до станции Б в беспересадочном сообщении на расстояние 723 км в жестком вагоне с 4-местным купе пассажирского поезда; плату за провоз багажа весом 131 кг. В ответе укажите сведения, отражающиеся в проездном документе.

5. На путях необщего пользования ОАО «Химпром» погружен сборный вагон с опасными грузами (ацетон, бензин моторный неэтилированный). Определите возможность совместной перевозки в одном вагоне мелкими отправками данных грузов. Оформление перевозки.

Вариант 21

Коды проверяемых профессиональных и общих компетенций:

ПК 1.1, ПК 1.2, ПК 2.1, ПК 2.2, ПК 2.3, ПК 3.1, ПК 3.2, ОК 01, ОК 02, ОК 04

Инструкция

Внимательно прочитайте задание и подготовьте ответ по каждому вопросу по следующему плану:

1. Дать определение понятию, которое требуется рассчитать в задании.
2. Привести формулу для расчета.
3. Произвести расчет.
4. Оформление перевозочных документов.

При выполнении задания вы можете воспользоваться предоставленной литературой.

Время выполнения задания: 60 мин.

Текст задания:

1. Определите величину участковой скорости по нечетному пути двухпутного участка:

длина участка - 178 км; продолжительность стоянок на промежуточных железнодорожных станциях - 0,41 ч; время в движении - 3 ч 50 мин.

2. Проанализируйте данные натурного листа поезда и выявите ошибки на основе форматного и логического контроля информации. Составьте перечень найденных ошибок, используя классификацию ошибок, правила расчета восьмой контрольной цифры номера вагона, пятого защитного знака кода железнодорожной станции.

№ вагона	Сведения о наличии роликовых подшипников (0-скольжения, 1-роликовые, 2 - скольжения без защиты № вагона, 3- роликовые без защиты № вагона)	Вес, т	Станция назначения (код ЕСР)	Код груза в вагоне	Код грузополучателя	принадлежность к маршрутной группе (0 -не принадлежит, 1- принадлежит)	Схема прикрытия вагона с опасным грузом (0- не требует прикрытия)	Степень негабаритности груза (0-нормальный габарит)	Количество пломб (2 пломбы - на крытый вагон, 1 - на люк цистерны)	Контейнеры среднетоннажные	Контейнеры крупнотоннажные	Масса тары вагона, т	Примечание
73204117	1	072	62102	48114	3322	0	6	0	1	04/00	0000	025	
73986309	3	000	62774	01805	2410	1	0	0	0	0000	0000	023	

3. Оформите приказ в ДУ-58 на отправление пожарного поезда №8051 со станции Союз на однопутный перегон Союз – Гранитная до 734 км, пк. 4 с возвращением обратно на станцию Союз.

4. Определите стоимость проезда взрослого пассажира и 2 детей (10 и 12 лет) от железнодорожной станции А до станции Б в беспересадочном сообщении на расстояние 812 км в жестком вагоне с 4-местным купе скорого поезда; плату за провоз багажа весом 134 кг. В ответе укажите правила перевозки багажа.

5. Определите плату за пользование вагонами при задержке под грузовыми операциями на 12 часов 15 минут 5-ти вагонной рефрижераторной секции.

Вариант 22

Коды проверяемых профессиональных и общих компетенций:

ПК 1.1, ПК 1.2, ПК 2.1, ПК 2.2, ПК 2.3, ПК 3.1, ПК 3.2, ОК 01, ОК 02, ОК 04

Инструкция

Внимательно прочитайте задание и подготовьте ответ по каждому вопросу по следующему плану:

1. Дать определение понятию, которое требуется рассчитать в задании.
2. Привести формулу для расчета.
3. Произвести расчет.
4. Оформление перевозочных документов.

При выполнении задания вы можете воспользоваться предоставленной литературой.

Время выполнения задания: 60 мин.

Текст задания:

1. Определите оборот грузового вагона, если рейс груженого вагона - 365 км, вагонное плечо - 265 км, простой вагона на технических станциях - 6,5 ч, участковая скорость - 49 км/ч, простой вагона под одной грузовой операцией - 15 ч, коэффициент порожнего пробега - 0,5, коэффициент местной работы - 0,8.

2. Проанализируйте данные натурного листа поезда и выявите ошибки на основе форматного и логического контроля информации. Составьте перечень найденных ошибок, используя классификацию ошибок, правила расчета восьмой контрольной цифры номера вагона,

пятого защитного знака кода железнодорожной станции.

№ вагона	Сведения о наличии роликовых подшипников (0-скольжения, 1-роликовые, 2 - скольжения без защиты № вагона, 3- роликовые без защиты № вагона)	Вес, т	Станция назначения (код ЕСР)	Код груза в вагоне	Код грузополучателя	принадлежность к маршрутной группе (0 -не принадлежит, 1-принадлежит)	Схема прикрытия вагона с опасным грузом (0- не требует прикрытия)	Степень негабаритности груза (0-нормальный габарит)	Количество пломб (2 пломбы - на крытый вагон, 1 - на люк цистерны)	Контейнеры среднетоннажные	Контейнеры крупнотоннажные	Масса тары вагона, т	Примечание
62940440	1	059	0000	43200	0000	0	0	0	0	0000	0000	000	
23563307	1	000	6248	68305	4981	0	0	0	0	00/02	0000	022	

3. Заполнить необходимый бланк на отправление поезда №2020 с 4 пути железнодорожной станции Авангард при неисправности выходного светофора при автоматической блокировке.

4. Определите стоимость проезда взрослого пассажира и 2 детей (2 и 6 лет) от железнодорожной станции А до станции Б в беспересадочном сообщении на расстояние 975 км в жестком вагоне с местами для лежания пассажирского поезда; плату за провоз багажа весом 78 кг. В ответе укажите правила перевозки детей в поездах дальнего следования.

5. Определите сбор за хранение груза в вагоне до момента получения грузополучателем на основании исходных данных:

- вагон прибыл 20 сентября;
- срок доставки истекает 21 сентября;
- груз раскредитован и выдан получателю 25 сентября;
- грузоподъемность вагона 48 тонн.

Вариант 23

Коды проверяемых профессиональных и общих компетенций:

ПК 1.1, ПК 1.2, ПК 2.1, ПК 2.2, ПК 2.3, ПК 3.1, ПК 3.2, ОК 01, ОК 02, ОК 04

Инструкция

Внимательно прочитайте задание и подготовьте ответ по каждому вопросу по следующему плану:

1. Дать определение понятию, которое требуется рассчитать в задании.
2. Привести формулу для расчета.
3. Произвести расчет.
4. Оформление перевозочных документов.

При выполнении задания вы можете воспользоваться предоставленной литературой.

Время выполнения задания: 60 мин.

Текст задания:

1. Составьте косую таблицу вагонопотоков участка А-Б (А-в-д-е-ж-з-Б) с указанием баланса порожних вагонов

Железнодорожная станция	Погрузка		Выгрузка	
	четн	нечет	четн	нечет
в	8	4	9	8
д	7	7	7	7
е	6	5	5	8
ж	5	5	6	6
з	5	7	9	0

2. Проанализируйте данные натурного листа поезда и выявите ошибки на основе

форматного и логического контроля информации. Составьте перечень найденных ошибок, используя классификацию ошибок, правила расчета восьмой контрольной цифры номера вагона, пятого защитного знака кода железнодорожной станции.

№ вагона	Сведения о наличии роликовых подшипников (0-скольжения, 1-роликовые, 2 - скольжения без защиты № вагона, 3- роликовые без защиты № вагона)	Вес, т	Станция назначения (код ЕСР)	Код груза в вагоне	Код грузополучателя	принадлежность к маршрутной группе (0 -не принадлежит, 1- принадлежит)	Схема прикрытия вагона с опасным грузом (0- не требует прикрытия)	Степень негабаритности груза (0-нормальный габарит)	Количество пломб (2 пломбы - на крытый вагон, 1 - на люк цистерны)	Контейнеры среднетоннажные	Контейнеры крупнотоннажные	Масса тары вагона, т	Примечание
73554420	1	054	26003	2110	3310	0	0	0	0	0000	0000	000	
63169411	1	067	61162	30200	4334	0	2	0	2	0000	0000	023	

3. Заполнить необходимый бланк на отправление поезда №2020 с 4 пути железнодорожной станции Авангард при неисправности выходного светофора при полуавтоматической блокировке.

4. Определите стоимость проезда 2 взрослых пассажиров и 2 детей (2 и 4 года) от железнодорожной станции А до станции Б в беспересадочном сообщении на расстояние 729 км в жестком вагоне с 4-местным купе скорого поезда; плату за провоз багажа весом 187 кг. В ответе укажите сведения, отражающиеся в проездном документе.

5. Дан № ООН опасного груза - 1104. Определите:
- наименование опасного груза;
- классификационный шифр;
- классификационный код;
- код опасности;
- транспортную опасность по классификационному шифру;
- номер аварийной карточки;
- виды отправок;
- род подвижного состава;
- номер знака опасности;
- штемпеля опасности, проставляемые на перевозочных документах;
- специальные трафареты на вагоне;
- специальные условия.

Вариант 24

Коды проверяемых профессиональных и общих компетенций:
ПК 1.1, ПК 1.2, ПК 2.1, ПК 2.2, ПК 2.3, ПК 3.1, ПК 3.2, ОК 01, ОК 02, ОК 04

Инструкция

Внимательно прочитайте задание и подготовьте ответ по каждому вопросу по следующему плану:

1. Дать определение понятию, которое требуется рассчитать в задании.
2. Привести формулу для расчета.
3. Произвести расчет.
4. Оформление перевозочных документов.

При выполнении задания вы можете воспользоваться предоставленной литературой.

Время выполнения задания: 60 мин.

Текст задания:

1. Составьте косую таблицу вагонопотоков участка А-Б (А-в-д-е-ж-з-Б) с указанием баланса порожних вагонов

Железнодорожная станция	Погрузка		Выгрузка	
	четн	нечет	четн	нечет
в	8	7	8	7
д	7	5	5	6
е	6	5	8	6
ж	5	-	8	5
з	-	10	7	9

2. Проанализируйте данные натурного листа поезда и выявите ошибки на основе форматного и логического контроля информации. Составьте перечень найденных ошибок, используя классификацию ошибок, правила расчета восьмой контрольной цифры номера вагона, пятого защитного знака кода железнодорожной станции.

№ вагона	Сведения о наличии роликовых подшипников (0-скольжения, 1-роликовые, 2 - скольжения без защиты № вагона, 3- роликовые без защиты № вагона)	Вес, т	Станция назначения (код ЕСР)	Код груза в вагоне	Код грузополучателя	принадлежность к маршрутной группе (0 -не принадлежит, 1- принадлежит)	Схема прикрытия вагона с опасным грузом (0- не требует прикрытия)	Степень негабаритности груза (0-нормальный габарит)	Количество пломб (2 пломбы - на крытый вагон, 1 - на люк цистерны)	Контейнеры среднетоннажные	Контейнеры крупнотоннажные	Масса тары вагона, т	Примечание
24216061	2	061	27005	1272	0000	0	0	0	0	0000	0000	000	
5169679	1	125	52177	55404	4727	3	8	0	1	0000	0000	000	

3. Заполнить необходимый бланк по следующим предупреждениям: 1) в состав поезда включен вагон №96442533, который может следовать со скоростью не более 60 км/ч. 2) на 36,37 км II-го главного пути перегона Союз - Гранитная с 9-00 до 13-00 будет работать дефектоскопная тележка. Соблюдать особую бдительность, подавать оповестительные сигналы, быть готовым к остановке поезда.

4. Определите стоимость проезда взрослого пассажира и 2 детей (2 и 9 лет) от железнодорожной станции А до станции Б в беспересадочном сообщении на расстояние 959 км в жестком вагоне с 4-местным купе скорого поезда; плату за провоз багажа весом 158 кг. В ответе укажите виды пассажирских поездов в зависимости от дальности следования.

5. На станции «Н» получена телеграмма-разрешение Департамента управления перевозками ОАО «РЖД» на полное оформление перевозочных документов отправления негабаритного груза прямоугольной формы - трансформатора массой 500 т на транспортере. Особенности оформления перевозочного документа. Определите зону и степень негабаритности для груза. Форма груза: прямоугольная. Высота пола вагона от УГР - 1284 мм. Высота груза - 2730 мм. Ширина груза - 2940 мм. Высота подкладок - 250 мм.

Вариант 25

Коды проверяемых профессиональных и общих компетенций:

ПК 1.1, ПК 1.2, ПК 2.1, ПК 2.2, ПК 2.3, ПК 3.1, ПК 3.2, ОК 01, ОК 02, ОК 04

Инструкция

Внимательно прочитайте задание и подготовьте ответ по каждому вопросу по следующему плану:

1. Дать определение понятию, которое требуется рассчитать в задании.
2. Привести формулу для расчета.
3. Произвести расчет.
4. Оформление перевозочных документов.

При выполнении задания вы можете воспользоваться предоставленной литературой.

Время выполнения задания: 60 мин.

Текст задания:

1. Определите период графика при движении четных поездов по труднейшему перегону сходу, если перегонное время хода четного поезда - 15 мин; перегонное время хода нечетного поезда - 13 мин; интервал скрещения - 1 мин; интервал неодновременного прибытия - 4 мин; время на разгон - 2 мин; время на замедление - 1 мин.

2. Проанализируйте данные натурного листа поезда и выявите ошибки на основе форматного и логического контроля информации. Составьте перечень найденных ошибок, используя классификацию ошибок, правила расчета восьмой контрольной цифры номера вагона, пятого защитного знака кода железнодорожной станции.

№ вагона	Сведения о наличии роликовых подшипников (0-скольжения, 1-роликовые, 2 - скольжения без защиты № вагона, 3- роликовые без защиты № вагона)	Вес, т	Станция назначения (код ЕСР)	Код груза в вагоне	Код грузополучателя	принадлежность к маршрутной группе (0 -не принадлежит, 1- принадлежит)	Схема прикрытия вагона с опасным грузом (0- не требует прикрытия)	Степень негабаритности груза (0-нормальный габарит)	Количество пломб (2 пломбы - на крытый вагон, 1 - на люк цистерны)	Контейнеры среднетоннажные	Контейнеры крупнотоннажные	Масса тары вагона, т	Примечание
23318016	0	135	26274	22103	3310	1	0	0	2	0000	0000	000	охр
70527023	1	045	23009	20100	3456	0	0	0	1	0000	0000	025	

3. Заполните необходимый бланк на отправление восстановительного поезда №8001, отправляемого с железнодорожной станции Союз для оказания помощи поезду № 2105, остановившемуся на I пути однопутного перегона Союз – Гранитная на 738км 8 пк.

4. Определите стоимость проезда взрослого пассажира и 2 детей (5 и 9 лет) от железнодорожной станции А до станции Б в беспересадочном сообщении на расстояние 879 км в жестком вагоне с 4-местным купе скорого поезда; плату за провоз багажа весом 118 кг. В ответе укажите виды пассажирских поездов в зависимости от скорости перемещения.

5. На станции «С» от поезда № 3202 был отцеплен вагон № 74213856 от групповой отправки по техническому браку. Оформление перевозочных документов при досылке.

4.3. Пакет экзаменатора

4.3.1. Условия

Количество вариантов каждого задания/пакетов заданий для экзаменующегося: 25 вариантов (125 заданий).

Время выполнения каждого задания и максимальное время на комплексный экзамен по модулям:

Задание №1 - 15 мин;

Задание №2 - 10 мин;

Задание №3 - 15 мин;

Задание №4 - 20 мин.

Всего на экзамен - 60 мин.

Оборудование: ноутбук, инструкции

Литература для обучающегося:

1. Устав железнодорожного транспорта Российской Федерации : ФЗ РФ от 10.01.2003 г. № 18-ФЗ (ред. от 31.07.2025, с изм. от 16.12.2025). - Текст : электронный // КонсультантПлюс - URL : http://www.consultant.ru/document/cons_doc_LAW_40444/

2. Ермакова, Т.А. Технология перевозочного процесса : учебное пособие / Т. А. Ермакова. — Москва : ФГБУ ДПО «Учебно-методический центр по образованию на железнодорожном транспорте», 2019. — 334 с. — 978-5-907055-48-3. — Текст : электронный // УМЦ ЖДТ : электронная библиотека. — URL: https://umczdt.ru/books/1196/230310/. — Режим доступа: по подписке.

3. Кудрявцева, Л.Н. Технология перевозочного процесса на железнодорожном транспорте : / Л. Н. Кудрявцева. — Москва : УМЦ ЖДТ, 2024. — 288 с. — 978-5-907695-41-2. — Текст : электронный // УМЦ ЖДТ : электронная библиотека. — URL: https://umczdt.ru/books/1196/290006/. — Режим доступа: по подписке.

4. Боровикова, М.С. Управление перевозочным процессом на железнодорожном транспорте : учебник / М. С. Боровикова. — Москва : ФГБУ ДПО «Учебно методический центр по образованию на железнодорожном транспорте», 2021. — 552 с. — 978-5-907206-71-7. — Текст : электронный // УМЦ ЖДТ : электронная библиотека. — URL: https://umczdt.ru/books/1196/251714/. — Режим доступа: по подписке.

5. Рукина, А.М. Технология перевозочного процесса на железнодорожном транспорте : учебное пособие / А. М. Рукина. — Москва : УМЦ ЖДТ, 2023. — 272 с. — 978-5-907479-94-4. — Текст : электронный // УМЦ ЖДТ : электронная библиотека. — URL: https://umczdt.ru/books/1197/280411/. — Режим доступа: по подписке.

6. Войтова, М.В. Информационные технологии в профессиональной деятельности : учебное пособие / М. В. Войтова. — Москва : ФГБУ ДПО «Учебно-методический центр по образованию на железнодорожном транспорте», 2019. — 128 с. — 978-5-907055-81-0. — Текст : электронный // УМЦ ЖДТ : электронная библиотека. — URL: https://umczdt.ru/books/1210/232049/. — Режим доступа: по подписке.

7. Чубарова, И.А. Организация пассажирских перевозок : учебное пособие / И. А. Чубарова. — Иркутск : ИрГУПС, 2019. — 112 с. — Текст : электронный // УМЦ

ЖДТ : электронная библиотека. — URL: https://umczdt.ru/books/1319/264353/. — Режим доступа: по подписке.

8. Смольякова , Л.М. Организация перевозок грузов по железным дорогам : / Л. М. Смольякова. — Москва : УМЦ ЖДТ, 2024. — 120 с. — 978-5-907695-71-9. — Текст : электронный // УМЦ ЖДТ : электронная библиотека. — URL: https://umczdt.ru/books/1196/290047/. — Режим доступа: по подписке.

9. Вербицкий, В. В. Перевозка опасных грузов : учебное пособие для СПО / В. В. Вербицкий, В. М. Погосян. — 2-е изд., стер. — Санкт-Петербург : Лань, 2024. — 120 с. — ISBN 978-5-507-49223-7. — Текст : электронный // Лань : электронно-библиотечная система. — URL: https://e.lanbook.com/book/383444. — Режим доступа: для авториз. пользователей.

10. Перевозка опасных грузов : учебное пособие / составители Ю. В. Сулимов, А. К. Волков. — Ульяновск : УИ ГА, 2019. — 97 с. — Текст : электронный // Лань : электронно-библиотечная система. — URL: https://e.lanbook.com/book/162491. — Режим доступа: для авториз. пользователей.

11. Организация перевозок отдельных категорий грузов : учебное пособие для СПО / А. В. Цыганов, Н. А. Осинцев, А. Н. Рахмангулов, А. В. Соколовский. — 2-е изд., стер. — Санкт-Петербург : Лань, 2025. — 60 с. — ISBN 978-5-507-50586-9. — Текст : электронный // Лань : электронно-библиотечная система. — URL: https://e.lanbook.com/book/448349. — Режим доступа: для авториз. пользователей.

Справочная литература:

12. Правила перевозок пассажиров, багажа и грузобагажа железнодорожным транспортом : Приказ Министерства транспорта РФ от 05.09.2022 № 352 (ред. от 14.02.2025). - Текст : электронный // КонсультантПлюс - URL : https://www.consultant.ru/document/cons_doc_LAW_430073/

13. Порядок расчета тарифов на перевозки грузов железнодорожным транспортом общего пользования и услуги по использованию инфраструктуры железнодорожного транспорта общего пользования, выполняемые ОАО «РЖД», а также сборов на дополнительные работы (услуги), связанные с перевозкой грузов железнодорожным транспортом общего пользования, и тарифов на перевозки грузов железнодорожным транспортом общего пользования и услуги по использованию инфраструктуры железнодорожного транспорта общего пользования, выполняемые ОАО «РЖД», сборов на дополнительные работы (услуги), связанные с перевозкой грузов железнодорожным транспортом общего пользования (Тарифное руководство № 1) : Приказ ФАС России от 06.11.2025 № 894/25 (с изм. от 13.02.2026). - Текст : электронный // КонсультантПлюс

14. Тарифное руководство № 2. Правила применения ставок платы за пользование вагонами и контейнерами федерального железнодорожного транспорта : Постановление ФЭК России от 19.06.2002 № 35/12 (ред. от 29.04.2015, с изм. от 10.12.2015). - Текст : электронный // КонсультантПлюс

15. Тарифное руководство № 3. Правила применения сборов за дополнительные операции, связанные с перевозкой грузов на федеральном железнодорожном транспорте : Постановление ФЭК РФ от 19.06.2002 № 35/15 (ред. от 10.06.2009, с изм. от 10.12.2015) - Текст : электронный // КонсультантПлюс

16. Тарифное руководство № 4. Книга 1. Тарифные расстояния между станциями на участках железных дорог : утв. Советом по железнодорожному

транспорту государств - участников Содружества (ред. от 25.01.2016) - Текст : электронный // КонсультантПлюс

17. Тарифное руководство № 4. Книга 2. Ч 1. Алфавитный список железнодорожных станций : утв. Советом по железнодорожному транспорту государств - участников Содружества (ред. от 08.06.2021) - Текст : электронный // КонсультантПлюс

18. Тарифное руководство № 4. Книга 2. Ч 2. Алфавитный список пассажирских остановочных пунктов и платформ : утв. Советом по железнодорожному транспорту государств - участников Содружества (ред. от 25.01.2016) - Текст : электронный // КонсультантПлюс

19. Тарифное руководство № 4. Книга 3. Тарифные расстояния между транзитными пунктами железных дорог федерального железнодорожного транспорта: Приказ МПС РФ от 15.07.2003 № 55 (ред. от 18.06.2012) - Текст : электронный // КонсультантПлюс

Критерии оценки

К критериям оценки уровня подготовки обучающихся относятся:

- уровень освоения обучающимися материала, предусмотренного программой профессионального модуля и его составляющих (междисциплинарных курсов, учебной и производственной практики);
- умение обучающегося использовать теоретические знания при выполнении практических заданий;
- уровень сформированности профессиональных компетенций;
- обоснованность, четкость, краткость изложения ответа при соблюдении принципа полноты его содержания.

Проверка качества подготовки обучающихся на экзаменах заканчивается выставлением оценок по принятой пятибалльной шкале («отлично», «хорошо», «удовлетворительно», «неудовлетворительно»).

Рекомендуется применять следующие критерии оценок:

Оценка «отлично» ставится обучающимся, которые:

- демонстрируют высокий уровень усвоения учебного материала;
- показывают усвоение теоретического материала из основных источников информации;
- демонстрируют уровень знаний и умений, позволяющих обучающемуся решать практические задания;
- владеют научной терминологией;
- обоснованно, четко, полно излагают ответ;
- отвечают на дополнительные вопросы;
- при ответе на вопросы не допускают ошибок в изложении материала;
- не допускают принципиальных ошибок в ответе на вопросы билета.

Оценка «хорошо» ставится обучающимся, которые:

- показывают прочные знания материала;
- показывают усвоение теоретического материала основных источников информации;
- допускают неточности при решении практических заданий;

- владеют научной терминологией;
- отвечают на дополнительные вопросы;
- при ответе на вопросы допускают неточности в изложении материала;
- не допускают принципиальных ошибок в ответе на вопросы билета.

Оценка «удовлетворительно» ставится обучающимся, которые:
- показывают знания основного программного материала;
- в научной терминологии допускают ошибки;
- допускают ошибки при выполнении практического задания;
- при ответе на дополнительные вопросы допускают неточности;
- допускают непринципиальные ошибки в ответе на вопросы билета.

Оценка «неудовлетворительно» ставится обучающимся, которые:
- показывают фрагментарные знания основного программного материала;
- не владеют всей научной терминологией;
- демонстрируют обрывочные знания теории;
- затрудняются выполнить практическое задание, даже при помощи преподавателя;
- допускаю принципиальные ошибки в ответе на вопросы билета.

Результатом оценивания комплексного экзамена по модулю является однозначное решение: «*Вид деятельности освоен / не освоен*».

4.3.2. Выполнение задания

1) Ход выполнения задания

Таблица 7

Коды проверяемых компетенций	**Показатели оценки результата**	**Оценка (да / нет)**
ПК 1.1	Планировать, выполнять и контролировать перевозочный процесс на транспорте, в том числе с применением современных информационных технологий управления перевозками	
ПК 1.2	Оформлять документы, регламентирующие организацию перевозочного процесса на транспорте	
ПК 2.1	Обеспечивать выполнение условий по организации движения транспорта	
ПК 2.2	Организовывать движение транспорта, обеспечивать безопасность движения на транспорте и решать профессиональные задачи посредством применения нормативно-правовых документов	
ПК 2.3	Определять и анализировать выполнение показателей эксплуатационной работы	
ПК 3.1	Планировать и организовывать работу по транспортно-логистическому обслуживанию в сфере грузовых перевозок	
ПК 3.2	Планировать и организовывать работу по транспортному обслуживанию в сфере пассажирских перевозок	
ОК 01	Выбирать способы решения задач профессиональной деятельности применительно к различным контекстам	
ОК 02	Использовать современные средства поиска, анализа и интерпретации информации и информационные технологии для выполнения задач профессиональной деятельности	
ОК 04	Эффективно взаимодействовать и работать в коллективе и	

	команде	

2) Подготовленный продукт / осуществленный процесс:

Таблица 8

Коды проверяемых компетенций	Показатели оценки результата	Оценка (да / нет)
ПК 1.1	**владеть навыками:** - использования в работе информационных технологий для обработки оперативной информации и перевозочных документов на железнодорожном транспорте; - ведения технической документации, контроля выполнения заданий и технологических графиков; **уметь:** - использовать специализированное программное обеспечение для решения транспортных задач в перевозочном процессе на железнодорожном транспорте; - обрабатывать и передавать оперативную информацию; - анализировать и применять документы, регламентирующие работу железнодорожного транспорта в целом и его объектов в частности; **знать:** - оперативное планирование, формы и структуру управления работой на железнодорожном транспорте; - основы эксплуатации технических средств железнодорожного транспорта; - состав, функции и возможности информационных и телекоммуникационных технологий и систем в профессиональной деятельности	
ПК 1.2	**владеть навыками:** - составления и оформления документов, регламентирующих работу железнодорожного транспорта; - ведения типовой технической и перевозочной документации при организации перевозочного процесса на железнодорожном транспорте; **уметь:** - организовывать работу с документами; - оформлять техническую и перевозочную документацию, регламентирующую работу железнодорожного транспорта в целом и его объектов в частности; **знать:** - требования к оформлению документов, регламентирующих организацию перевозочного процесса на железнодорожном транспорте	
ПК 2.1	**владеть навыками:** - разработки графика движения поездов с учетом пропускной способности и технических возможностей инфраструктуры; **уметь:** - обеспечивать управление движением поездов; - разрабатывать график движения поездов; - использовать алгоритмы деятельности, связанные с	

	организацией движения в нестандартных ситуациях; **знать:** - основные принципы организации движения на железнодорожном транспорте; - действия работников при технической эксплуатации объектов транспортной инфраструктуры и транспортных средств в соответствии с нормами и правилами на железнодорожном транспорте	
ПК 2.2	**владеть навыками:** - организации движения поездов при соблюдении требований безопасности эксплуатации объектов инфраструктуры; - организации работы персонала по обеспечению безопасности перевозок и выбору оптимальных решений при работе в условиях нестандартных и аварийных ситуаций на железнодорожном транспорте; - использования документов, регламентирующих безопасность движения поездов; **уметь:** - организовывать, планировать перевозочный процесс и управлять им; - обеспечивать безопасность движения в соответствии с требованиями нормативных документов на железнодорожном транспорте; - организовывать работу оперативного персонала по обеспечению безопасности перевозок на железнодорожном транспорте; - классифицировать и анализировать причины нарушения безопасности движения (по видам транспорта на железнодорожном транспорте; - выбирать оптимальные решения при работах в условиях нестандартных и аварийных ситуаций; **знать:** - систему организации движения поездов; - назначение и функциональные возможности информационных автоматизированных систем, применяемых для организации перевозочного процесса на железнодорожном транспорте; - систему управления безопасностью движения поездов; - нормативно-правовую базу обеспечения безопасности движения на железнодорожном транспорте	
ПК 2.3	**владеть навыками:** - расчета норм времени на выполнение операций технологических процессов на железнодорожном транспорте; - контроля выполнения плановых заданий; - расчета и анализа показателей эксплуатационной работы объектов железнодорожного транспорта. **уметь:** - анализировать данные, связанные с контролем выполнения показателей эксплуатационной работы; - оформлять документацию по контролю выполнения показателей эксплуатационной работы; - принимать решения по результатам контроля выполнения показателей эксплуатационной работы. **знать:**	

	- методики расчета показателей работы объектов железнодорожного транспорта; - виды контроля выполнения плановых заданий; - ресурсосберегающие технологии при организации перевозок и управлении на железнодорожном транспорте	
ПК 3.1	**владеть навыками:** - применения действующих положений по организации грузовых перевозок на железнодорожном транспорте; - обеспечения грузовых и коммерческих операций; - ведения перевозочной, учетной и отчетной документации на объектах железнодорожного транспорта; **уметь:** - оформлять перевозочные документы на транспортное обслуживание и оказание услуг, связанных с перевозкой груза, с применением автоматизированных систем; - организовывать выполнение погрузочно-разгрузочных операций в соответствии с требованиями нормативно-технической документации; - определять условия перевозки грузов различных категорий, в том числе опасных; - анализировать работу железнодорожного транспорта в сфере грузовых перевозок; **знать:** - ресурсы и инфраструктуру железнодорожного транспорта; - нормативно-техническую и руководящую документацию, регламентирующую деятельность по транспортному обслуживанию в области грузовых перевозок; - маркетинговую деятельность и планирование на железнодорожном транспорте; - организацию грузовой работы на железнодорожном транспорте; - основные принципы транспортной логистики; - правила перевозок грузов, в том числе опасных; - тарифы на перевозку грузов и правила их исчисления; - требования к обеспечению безопасности при перевозке грузов на особых условиях; - порядок ведения установленной документации по транспортному обслуживанию и оказанию услуг, связанных с перевозкой грузов; - формы грузовых перевозочных документов и договоров на транспортное обслуживание и оказание услуг, связанных с перевозкой грузов; - правила документального оформления перевозок грузов на особых условиях; - основные положения, регламентирующие взаимоотношения грузоотправителей (грузополучателей) с перевозчиком на железнодорожном транспорте	
ПК 3.2	**владеть навыками:** - применения действующих положений по организации пассажирских перевозок на железнодорожном транспорте; - расчета плат и сборов за перевозку пассажиров и багажа; - ведения информационно-справочной, учетной и отчетной документации в сфере пассажирских перевозок на объектах железнодорожного транспорта.	

	уметь: - организовывать обслуживание в сфере пассажирских перевозок на железнодорожном транспорте; - анализировать данные, связанные с организацией работы по оформлению и продаже проездных и перевозочных документов; - контролировать и анализировать работу железнодорожного транспорта в сфере пассажирских перевозок. **знать:** - нормативно-технические и руководящие документы, регламентирующие деятельность по транспортному обслуживанию в области пассажирских перевозок; - правила перевозки пассажиров и багажа на железнодорожном транспорте; - формы перевозочных и проездных документов на железнодорожном транспорте; - систему учета, отчета в сфере пассажирских перевозок; - требования к управлению персоналом.	

3) Устное обоснование результатов работы[2]:

Таблица 9

Коды проверяемых компетенций	**Показатели оценки результата**	**Оценка (да / нет)**
ОК 01	**Уметь:** распознавать задачу и/или проблему в профессиональном и/или социальном контексте; анализировать задачу и/или проблему и выделять её составные части; определять этапы решения задачи; выявлять и эффективно искать информацию, необходимую для решения задачи и/или проблемы; составить план действия; определить необходимые ресурсы; владеть актуальными методами работы в профессиональной и смежных сферах; реализовать составленный план; оценивать результат и последствия своих действий (самостоятельно или с помощью наставника). **Знать:** актуальный профессиональный и социальный контекст, в котором приходится работать и жить; основные источники информации и ресурсы для решения задач и проблем в профессиональном и/или социальном контексте; алгоритмы выполнения работ в профессиональной и смежных областях; методы работы в профессиональной и смежных сферах; структуру плана для решения задач; порядок оценки результатов решения задач профессиональной деятельности.	
ОК 02	**Уметь:** определять задачи для поиска информации; определять необходимые источники информации; планировать процесс поиска; структурировать получаемую информацию; выделять наиболее значимое в перечне информации; оценивать практическую значимость результатов поиска; оформлять результаты поиска. **Знать:** номенклатуру информационных источников применяемых в профессиональной деятельности; приемы структурирования	

[2] *если предусмотрено*

	информации; формат оформления результатов поиска информации	
ОК 04	**Уметь**: организовывать работу коллектива и команды; взаимодействовать с коллегами, руководством, клиентами в ходе профессиональной деятельности. **Знать**: психологические основы деятельности коллектива, психологические особенности личности; основы проектной деятельности.	

5. Оценочная ведомость по профессиональному модулю

Форма оценочной ведомости по профессиональному модулю для очной формы обучения

Оценочная ведомость по профессиональным модулям
ПМ.01. Организация перевозочного процесса на транспорте (по видам транспорта),
ПМ.02. Организация движения и обеспечение безопасности на транспорте (по видам транспорта),
ПМ.03. Обеспечение грузовых и пассажирских перевозок на транспорте (по видам транспорта)

Студент(-ка) _____
(Ф.И.О.)
обучающийся (-аяся) на _____ курсе по специальности СПО 23.02.01 Организация перевозок и управление на транспорте (по видам) освоил (-а) программу профессиональных модулей:
ПМ.01. Организация перевозочного процесса на транспорте (по видам транспорта)
в объеме _____часов с «_____» _____ 20___ г. по «_____» _____ 20___ г.

ПМ.02. Организация движения и обеспечение безопасности на транспорте (по видам транспорта)
в объеме _____часов с «_____» _____ 20___ г. по «_____» _____ 20___ г.

ПМ.03. Обеспечение грузовых и пассажирских перевозок на транспорте (по видам транспорта)
в объеме _____часов с «_____» _____ 20___ г. по «_____» _____ 20___ г.

Результаты промежуточной аттестации по элементам профессиональных модулей:

Элементы модуля	Формы промежуточной аттестации	Оценка
МДК.01.01. Технология перевозочного процесса на железнодорожном транспорте	*Дифференцированный зачет (4 сем), экзамен (5 сем)*	
МДК.01.02. Информационные технологии и автоматизированные системы управления на железнодорожном транспорте	*Дифференцированный зачет (6 сем), экзамен (8 сем)*	
УП.01.01. Учебная практика (автоматизированные системы управления на железнодорожном транспорте)	*Дифференцированный зачет (8 сем)*	
МДК.01.03. Система фирменного транспортного обслуживания и работа станционных технологических центров	*Экзамен (4 сем)*	
ПП.01.01. Производственная практика по профилю специальности (организация перевозочного процесса на железнодорожном транспорте)	*Дифференцированный зачет (7 сем)*	
МДК.02.01 Организация движения на железнодорожном транспорте	*Экзамен (5 сем)* *Экзамен (6 сем)*	
МДК.02.02 Обеспечение безопасности на железнодорожном транспорте	*Экзамен (6 сем)* *Дифференцированный зачет (8 сем)*	
УП.02.01 Учебная практика (управление движением)	*Дифференцированный зачет (6 сем)*	
ПП.02.01 Производственная практика по профилю специальности (организация движения и обеспечение безопасности на железнодорожном транспорте)	*Дифференцированный зачет (7 сем)*	
МДК.03.01. Транспортно-экспедиционная деятельность и обеспечение грузовых перевозок на железнодорожном транспорте	*Экзамен (5 сем)* *Дифференцированный зачет (6 сем)* *Экзамен (6 сем)*	
МДК.03.02. Организация пассажирских перевозок и организация экономической деятельности на железнодорожном транспорте	*Дифференцированный зачет (8 сем)* *Экзамен (8 сем)*	

УП.03.01. Учебная практика (организация перевозок грузов)	*Дифференцированный зачет (5 сем)*	
ПП.03.01. Производственная практика по профилю специальности (обеспечение грузовых и пассажирских перевозок на железнодорожном транспорте)	*Дифференцированный зачет (8 сем)*	

Итоги комплексного экзамена по модулям:

Коды проверяемых компетенций	Показатели оценки результата	Оценка (да / нет)
ПК 1.1	**владеть навыками:** - использования в работе информационных технологий для обработки оперативной информации и перевозочных документов на железнодорожном транспорте; - ведения технической документации, контроля выполнения заданий и технологических графиков; **уметь:** - использовать специализированное программное обеспечение для решения транспортных задач в перевозочном процессе на железнодорожном транспорте; - обрабатывать и передавать оперативную информацию; - анализировать и применять документы, регламентирующие работу железнодорожного транспорта в целом и его объектов в частности; **знать:** - оперативное планирование, формы и структуру управления работой на железнодорожном транспорте; - основы эксплуатации технических средств железнодорожного транспорта; - состав, функции и возможности информационных и телекоммуникационных технологий и систем в профессиональной деятельности	
ПК 1.2	**владеть навыками:** - составления и оформления документов, регламентирующих работу железнодорожного транспорта; - ведения типовой технической и перевозочной документации при организации перевозочного процесса на железнодорожном транспорте; **уметь:** - организовывать работу с документами; - оформлять техническую и перевозочную документацию, регламентирующую работу железнодорожного транспорта в целом и его объектов в частности; **знать:** - требования к оформлению документов, регламентирующих организацию перевозочного процесса на железнодорожном транспорте	
ПК 2.1	**владеть навыками:** - разработки графика движения поездов с учетом пропускной способности и технических возможностей инфраструктуры; **уметь:** - обеспечивать управление движением поездов; - разрабатывать график движения поездов; - использовать алгоритмы деятельности, связанные с организацией движения в нестандартных ситуациях; **знать:** - основные принципы организации движения на железнодорожном транспорте; - действия работников при технической эксплуатации объектов транспортной инфраструктуры и транспортных средств в соответствии с нормами и правилами на железнодорожном транспорте	
ПК 2.2	**владеть навыками:** - организации движения поездов при соблюдении требований безопасности эксплуатации объектов инфраструктуры; - организации работы персонала по обеспечению безопасности перевозок и выбору оптимальных решений при работе в условиях нестандартных и аварийных ситуаций на железнодорожном транспорте;	

	- использования документов, регламентирующих безопасность движения поездов; **уметь:** - организовывать, планировать перевозочный процесс и управлять им; - обеспечивать безопасность движения в соответствии с требованиями нормативных документов на железнодорожном транспорте; - организовывать работу оперативного персонала по обеспечению безопасности перевозок на железнодорожном транспорте; - классифицировать и анализировать причины нарушения безопасности движения (по видам транспорта на железнодорожном транспорте; - выбирать оптимальные решения при работах в условиях нестандартных и аварийных ситуаций; **знать:** - систему организации движения поездов; - назначение и функциональные возможности информационных автоматизированных систем, применяемых для организации перевозочного процесса на железнодорожном транспорте; - систему управления безопасностью движения поездов; - нормативно-правовую базу обеспечения безопасности движения на железнодорожном транспорте	
ПК 2.3	**владеть навыками:** - расчета норм времени на выполнение операций технологических процессов на железнодорожном транспорте; - контроля выполнения плановых заданий; - расчета и анализа показателей эксплуатационной работы объектов железнодорожного транспорта. **уметь:** - анализировать данные, связанные с контролем выполнения показателей эксплуатационной работы; - оформлять документацию по контролю выполнения показателей эксплуатационной работы; - принимать решения по результатам контроля выполнения показателей эксплуатационной работы. **знать:** - методики расчета показателей работы объектов железнодорожного транспорта; - виды контроля выполнения плановых заданий; - ресурсосберегающие технологии при организации перевозок и управлении на железнодорожном транспорте	
ПК 3.1	**владеть навыками:** - применения действующих положений по организации грузовых перевозок на железнодорожном транспорте; - обеспечения грузовых и коммерческих операций; - ведения перевозочной, учетной и отчетной документации на объектах железнодорожного транспорта; **уметь:** - оформлять перевозочные документы на транспортное обслуживание и оказание услуг, связанных с перевозкой груза, с применением автоматизированных систем; - организовывать выполнение погрузочно-разгрузочных операций в соответствии с требованиями нормативно-технической документации; - определять условия перевозки грузов различных категорий, в том числе опасных; - анализировать работу железнодорожного транспорта в сфере грузовых перевозок; **знать:** - ресурсы и инфраструктуру железнодорожного транспорта; - нормативно-техническую и руководящую документацию, регламентирующую деятельность по транспортному обслуживанию в области грузовых перевозок; - маркетинговую деятельность и планирование на железнодорожном транспорте; - организацию грузовой работы на железнодорожном транспорте; - основные принципы транспортной логистики;	

	- правила перевозок грузов, в том числе опасных; - тарифы на перевозку грузов и правила их исчисления; - требования к обеспечению безопасности при перевозке грузов на особых условиях; - порядок ведения установленной документации по транспортному обслуживанию и оказанию услуг, связанных с перевозкой грузов; - формы грузовых перевозочных документов и договоров на транспортное обслуживание и оказание услуг, связанных с перевозкой грузов; - правила документального оформления перевозок грузов на особых условиях; - основные положения, регламентирующие взаимоотношения грузоотправителей (грузополучателей) с перевозчиком на железнодорожном транспорте	
ПК 3.2	**владеть навыками:** - применения действующих положений по организации пассажирских перевозок на железнодорожном транспорте; - расчета плат и сборов за перевозку пассажиров и багажа; - ведения информационно-справочной, учетной и отчетной документации в сфере пассажирских перевозок на объектах железнодорожного транспорта. **уметь:** - организовывать обслуживание в сфере пассажирских перевозок на железнодорожном транспорте; - анализировать данные, связанные с организацией работы по оформлению и продаже проездных и перевозочных документов; - контролировать и анализировать работу железнодорожного транспорта в сфере пассажирских перевозок. **знать:** - нормативно-технические и руководящие документы, регламентирующие деятельность по транспортному обслуживанию в области пассажирских перевозок; - правила перевозки пассажиров и багажа на железнодорожном транспорте; - формы перевозочных и проездных документов на железнодорожном транспорте; - систему учета, отчета в сфере пассажирских перевозок; - требования к управлению персоналом.	
ОК 01	**Уметь:** распознавать задачу и/или проблему в профессиональном и/или социальном контексте; анализировать задачу и/или проблему и выделять её составные части; определять этапы решения задачи; выявлять и эффективно искать информацию, необходимую для решения задачи и/или проблемы; составить план действия; определить необходимые ресурсы; владеть актуальными методами работы в профессиональной и смежных сферах; реализовать составленный план; оценивать результат и последствия своих действий (самостоятельно или с помощью наставника). **Знать:** актуальный профессиональный и социальный контекст, в котором приходится работать и жить; основные источники информации и ресурсы для решения задач и проблем в профессиональном и/или социальном контексте; алгоритмы выполнения работ в профессиональной и смежных областях; методы работы в профессиональной и смежных сферах; структуру плана для решения задач; порядок оценки результатов решения задач профессиональной деятельности.	
ОК 02	**Уметь:** определять задачи для поиска информации; определять необходимые источники информации; планировать процесс поиска; структурировать получаемую информацию; выделять наиболее значимое в перечне информации; оценивать практическую значимость результатов поиска; оформлять результаты поиска. **Знать:** номенклатуру информационных источников применяемых в профессиональной деятельности; приемы структурирования информации; формат оформления результатов поиска информации	
ОК 04	**Уметь**: организовывать работу коллектива и команды; взаимодействовать с коллегами, руководством, клиентами в ходе профессиональной деятельности. **Знать**: психологические основы деятельности коллектива, психологические особенности личности; основы проектной деятельности.	

ВД _____ _____

наименование вида деятельности *освоен /не освоен*

ВД _____ _____
наименование вида деятельности *освоен /не освоен*

ВД _____ _____
наименование вида деятельности *освоен /не освоен*

«___» _____ 20__ г.
_____ / _____ /
(Подпись и Ф.И.О. председателя аттестационной комиссии)
_____ / _____ /
(Подпись и Ф.И.О. члена аттестационной комиссии)
_____ / _____ /
(Подпись и Ф.И.О. члена аттестационной комиссии)

Оценочная ведомость по профессиональным модулям
ПМ.01. Организация перевозочного процесса на транспорте (по видам транспорта),
ПМ.02. Организация движения и обеспечение безопасности на транспорте (по видам транспорта),
ПМ.03. Обеспечение грузовых и пассажирских перевозок на транспорте (по видам транспорта)

Студент(-ка) _____
(Ф.И.О.)
обучающийся (-аяся) на _____ курсе по специальности СПО 23.02.01 Организация перевозок и управление на транспорте (по видам) освоил (-а) программу профессиональных модулей:
ПМ.01. Организация перевозочного процесса на транспорте (по видам транспорта)
в объеме _____часов с «_____» _____ 20___ г. по «_____» _____ 20___ г.

ПМ.02. Организация движения и обеспечение безопасности на транспорте (по видам транспорта)
в объеме _____часов с «_____» _____ 20___ г. по «_____» _____ 20___ г.

ПМ.03. Обеспечение грузовых и пассажирских перевозок на транспорте (по видам транспорта)
в объеме _____часов с «_____» _____ 20___ г. по «_____» _____ 20___ г.

Результаты промежуточной аттестации по элементам профессиональных модулей:

Элементы модуля	Формы промежуточной аттестации	Оценка
МДК.01.01. Технология перевозочного процесса на железнодорожном транспорте	*Дифференцированный зачет (2 сем), экзамен (3 сем)*	
МДК.01.02. Информационные технологии и автоматизированные системы управления на железнодорожном транспорте	*Дифференцированный зачет (4 сем), экзамен (6 сем)*	
УП.01.01. Учебная практика (автоматизированные системы управления на железнодорожном транспорте)	*Дифференцированный зачет (6 сем)*	
МДК.01.03. Система фирменного транспортного обслуживания и работа станционных технологических центров	*Экзамен (2 сем)*	
ПП.01.01. Производственная практика по профилю специальности (организация перевозочного процесса на железнодорожном транспорте)	*Дифференцированный зачет (5 сем)*	
МДК.02.01 Организация движения на железнодорожном транспорте	*Экзамен (3 сем)* *Экзамен (4 сем)*	
МДК.02.02 Обеспечение безопасности на железнодорожном транспорте	*Экзамен (4 сем)* *Дифференцированный зачет (6 сем)*	
УП.02.01 Учебная практика (управление движением)	*Дифференцированный зачет (4 сем)*	
ПП.02.01 Производственная практика по профилю специальности (организация движения и обеспечение безопасности на железнодорожном транспорте)	*Дифференцированный зачет (5 сем)*	
МДК.03.01. Транспортно-экспедиционная деятельность и обеспечение грузовых перевозок на железнодорожном транспорте	*Экзамен (3 сем)* *Дифференцированный зачет (4 сем)* *Экзамен (4 сем)*	
МДК.03.02. Организация пассажирских перевозок и организация экономической деятельности на железнодорожном транспорте	*Дифференцированный зачет (6 сем)* *Экзамен (6 сем)*	
УП.03.01. Учебная практика (организация перевозок грузов)	*Дифференцированный зачет (3 сем)*	
ПП.03.01. Производственная практика по профилю специальности (обеспечение грузовых и пассажирских перевозок на железнодорожном транспорте)	*Дифференцированный зачет (6 сем)*	

Итоги комплексного экзамена по модулям:

Коды проверяемых компетенций	Показатели оценки результата	Оценка (да / нет)
ПК 1.1	**владеть навыками:** - использования в работе информационных технологий для обработки оперативной информации и перевозочных документов на железнодорожном транспорте; - ведения технической документации, контроля выполнения заданий и технологических графиков; **уметь:** - использовать специализированное программное обеспечение для решения транспортных задач в перевозочном процессе на железнодорожном транспорте; - обрабатывать и передавать оперативную информацию; - анализировать и применять документы, регламентирующие работу железнодорожного транспорта в целом и его объектов в частности; **знать:** - оперативное планирование, формы и структуру управления работой на железнодорожном транспорте; - основы эксплуатации технических средств железнодорожного транспорта; - состав, функции и возможности информационных и телекоммуникационных технологий и систем в профессиональной деятельности	
ПК 1.2	**владеть навыками:** - составления и оформления документов, регламентирующих работу железнодорожного транспорта; - ведения типовой технической и перевозочной документации при организации перевозочного процесса на железнодорожном транспорте; **уметь:** - организовывать работу с документами; - оформлять техническую и перевозочную документацию, регламентирующую работу железнодорожного транспорта в целом и его объектов в частности; **знать:** - требования к оформлению документов, регламентирующих организацию перевозочного процесса на железнодорожном транспорте	
ПК 2.1	**владеть навыками:** - разработки графика движения поездов с учетом пропускной способности и технических возможностей инфраструктуры; **уметь:** - обеспечивать управление движением поездов; - разрабатывать график движения поездов; - использовать алгоритмы деятельности, связанные с организацией движения в нестандартных ситуациях; **знать:** - основные принципы организации движения на железнодорожном транспорте; - действия работников при технической эксплуатации объектов транспортной инфраструктуры и транспортных средств в соответствии с нормами и правилами на железнодорожном транспорте	
ПК 2.2	**владеть навыками:** - организации движения поездов при соблюдении требований безопасности эксплуатации объектов инфраструктуры; - организации работы персонала по обеспечению безопасности перевозок и выбору оптимальных решений при работе в условиях нестандартных и аварийных ситуаций на железнодорожном транспорте; - использования документов, регламентирующих безопасность движения поездов; **уметь:** - организовывать, планировать перевозочный процесс и управлять им; - обеспечивать безопасность движения в соответствии с требованиями нормативных документов на железнодорожном транспорте; - организовывать работу оперативного персонала по обеспечению безопасности перевозок на железнодорожном транспорте;	

	- классифицировать и анализировать причины нарушения безопасности движения (по видам транспорта на железнодорожном транспорте; - выбирать оптимальные решения при работах в условиях нестандартных и аварийных ситуаций; **знать:** - систему организации движения поездов; - назначение и функциональные возможности информационных автоматизированных систем, применяемых для организации перевозочного процесса на железнодорожном транспорте; - систему управления безопасностью движения поездов; - нормативно-правовую базу обеспечения безопасности движения на железнодорожном транспорте	
ПК 2.3	**владеть навыками:** - расчета норм времени на выполнение операций технологических процессов на железнодорожном транспорте; - контроля выполнения плановых заданий; - расчета и анализа показателей эксплуатационной работы объектов железнодорожного транспорта. **уметь:** - анализировать данные, связанные с контролем выполнения показателей эксплуатационной работы; - оформлять документацию по контролю выполнения показателей эксплуатационной работы; - принимать решения по результатам контроля выполнения показателей эксплуатационной работы. **знать:** - методики расчета показателей работы объектов железнодорожного транспорта; - виды контроля выполнения плановых заданий; - ресурсосберегающие технологии при организации перевозок и управлении на железнодорожном транспорте	
ПК 3.1	**владеть навыками:** - применения действующих положений по организации грузовых перевозок на железнодорожном транспорте; - обеспечения грузовых и коммерческих операций; - ведения перевозочной, учетной и отчетной документации на объектах железнодорожного транспорта; **уметь:** - оформлять перевозочные документы на транспортное обслуживание и оказание услуг, связанных с перевозкой груза, с применением автоматизированных систем; - организовывать выполнение погрузочно-разгрузочных операций в соответствии с требованиями нормативно-технической документации; - определять условия перевозки грузов различных категорий, в том числе опасных; - анализировать работу железнодорожного транспорта в сфере грузовых перевозок; **знать:** - ресурсы и инфраструктуру железнодорожного транспорта; - нормативно-техническую и руководящую документацию, регламентирующую деятельность по транспортному обслуживанию в области грузовых перевозок; - маркетинговую деятельность и планирование на железнодорожном транспорте; - организацию грузовой работы на железнодорожном транспорте; - основные принципы транспортной логистики; - правила перевозок грузов, в том числе опасных; - тарифы на перевозку грузов и правила их исчисления; - требования к обеспечению безопасности при перевозке грузов на особых условиях; - порядок ведения установленной документации по транспортному обслуживанию и оказанию услуг, связанных с перевозкой грузов; - формы грузовых перевозочных документов и договоров на транспортное обслуживание и оказание услуг, связанных с перевозкой грузов;	

	- правила документального оформления перевозок грузов на особых условиях; - основные положения, регламентирующие взаимоотношения грузоотправителей (грузополучателей) с перевозчиком на железнодорожном транспорте	
ПК 3.2	**владеть навыками:** - применения действующих положений по организации пассажирских перевозок на железнодорожном транспорте; - расчета плат и сборов за перевозку пассажиров и багажа; - ведения информационно-справочной, учетной и отчетной документации в сфере пассажирских перевозок на объектах железнодорожного транспорта. **уметь:** - организовывать обслуживание в сфере пассажирских перевозок на железнодорожном транспорте; - анализировать данные, связанные с организацией работы по оформлению и продаже проездных и перевозочных документов; - контролировать и анализировать работу железнодорожного транспорта в сфере пассажирских перевозок. **знать:** - нормативно-технические и руководящие документы, регламентирующие деятельность по транспортному обслуживанию в области пассажирских перевозок; - правила перевозки пассажиров и багажа на железнодорожном транспорте; - формы перевозочных и проездных документов на железнодорожном транспорте; - систему учета, отчета в сфере пассажирских перевозок; - требования к управлению персоналом.	
ОК 01	**Уметь:** распознавать задачу и/или проблему в профессиональном и/или социальном контексте; анализировать задачу и/или проблему и выделять её составные части; определять этапы решения задачи; выявлять и эффективно искать информацию, необходимую для решения задачи и/или проблемы; составить план действия; определить необходимые ресурсы; владеть актуальными методами работы в профессиональной и смежных сферах; реализовать составленный план; оценивать результат и последствия своих действий (самостоятельно или с помощью наставника). **Знать:** актуальный профессиональный и социальный контекст, в котором приходится работать и жить; основные источники информации и ресурсы для решения задач и проблем в профессиональном и/или социальном контексте; алгоритмы выполнения работ в профессиональной и смежных областях; методы работы в профессиональной и смежных сферах; структуру плана для решения задач; порядок оценки результатов решения задач профессиональной деятельности.	
ОК 02	**Уметь:** определять задачи для поиска информации; определять необходимые источники информации; планировать процесс поиска; структурировать получаемую информацию; выделять наиболее значимое в перечне информации; оценивать практическую значимость результатов поиска; оформлять результаты поиска. **Знать:** номенклатуру информационных источников применяемых в профессиональной деятельности; приемы структурирования информации; формат оформления результатов поиска информации	
ОК 04	**Уметь**: организовывать работу коллектива и команды; взаимодействовать с коллегами, руководством, клиентами в ходе профессиональной деятельности. **Знать**: психологические основы деятельности коллектива, психологические особенности личности; основы проектной деятельности.	

ВД _____ _____
наименование вида деятельности *освоен /не освоен*

ВД _____ _____
наименование вида деятельности *освоен /не освоен*

ВД _____ _____
наименование вида деятельности *освоен /не освоен*

«___» _____ 20__ г.

_____ / _____ /

(Подпись и Ф.И.О. председателя аттестационной комиссии)

_____ / _____ /

(Подпись и Ф.И.О. члена аттестационной комиссии)

_____ / _____ /

(Подпись и Ф.И.О. члена аттестационной комиссии)

Форма оценочной ведомости по профессиональному модулю для заочной формы обучения

Оценочная ведомость по профессиональным модулям
ПМ.01. Организация перевозочного процесса на транспорте (по видам транспорта),
ПМ.02. Организация движения и обеспечение безопасности на транспорте (по видам транспорта),
ПМ.03. Обеспечение грузовых и пассажирских перевозок на транспорте (по видам транспорта)

Студент(-ка) _____
(Ф.И.О.)
обучающийся (-аяся) на _____ курсе по специальности СПО 23.02.01 Организация перевозок и управление на транспорте (по видам) освоил (-а) программу профессиональных модулей:
ПМ.01. Организация перевозочного процесса на транспорте (по видам транспорта)
в объеме _____часов с «_____» _____ 20___ г. по «_____» _____ 20___ г.

ПМ.02. Организация движения и обеспечение безопасности на транспорте (по видам транспорта)
в объеме _____часов с «_____» _____ 20___ г. по «_____» _____ 20___ г.

ПМ.03. Обеспечение грузовых и пассажирских перевозок на транспорте (по видам транспорта)
в объеме _____часов с «_____» _____ 20___ г. по «_____» _____ 20___ г.

Результаты промежуточной аттестации по элементам профессиональных модулей:

Элементы модуля	Формы промежуточной аттестации	Оценка
МДК.01.01. Технология перевозочного процесса на железнодорожном транспорте	*Экзамен (2 курс)*	
МДК.01.02. Информационные технологии и автоматизированные системы управления на железнодорожном транспорте	*Дифференцированный зачет (3 курс)* *Экзамен (4 курс)*	
УП.01.01. Учебная практика (автоматизированные системы управления на железнодорожном транспорте)	*Дифференцированный зачет (4 курс)*	
МДК.01.03. Система фирменного транспортного обслуживания и работа станционных технологических центров	*Экзамен (2 курс)*	
ПП.01.01. Производственная практика по профилю специальности (организация перевозочного процесса на железнодорожном транспорте)	*Дифференцированный зачет (4 курс)*	
МДК.02.01 Организация движения на железнодорожном транспорте	*Экзамен (3 курс)*	
МДК.02.02 Обеспечение безопасности на железнодорожном транспорте	*Дифференцированный зачет (3 курс)* *Экзамен (4 курс)*	
УП.02.01 Учебная практика (управление движением)	*Дифференцированный зачет (3 курс)*	
ПП.02.01 Производственная практика по профилю специальности (организация движения и обеспечение безопасности на железнодорожном транспорте)	*Дифференцированный зачет (4 курс)*	
МДК.03.01. Транспортно-экспедиционная деятельность и обеспечение грузовых перевозок на железнодорожном транспорте	*Экзамен (2 курс)* *Экзамен (3 курс)* *Экзамен (4 курс)*	
МДК.03.02. Организация пассажирских перевозок и организация экономической деятельности на железнодорожном транспорте	*Дифференцированный зачет (3 курс)* *Экзамен (4 курс)*	
УП.03.01. Учебная практика (организация перевозок грузов)	*Дифференцированный зачет (3 курс)*	
ПП.03.01. Производственная практика по профилю специальности (обеспечение грузовых и пассажирских перевозок на железнодорожном транспорте)	*Дифференцированный зачет (4 курс)*	

Итоги комплексного экзамена по модулям:

Коды проверяемых компетенций	Показатели оценки результата	Оценка (да / нет)
ПК 1.1	**владеть навыками:** - использования в работе информационных технологий для обработки оперативной информации и перевозочных документов на железнодорожном транспорте; - ведения технической документации, контроля выполнения заданий и технологических графиков; **уметь:** - использовать специализированное программное обеспечение для решения транспортных задач в перевозочном процессе на железнодорожном транспорте; - обрабатывать и передавать оперативную информацию; - анализировать и применять документы, регламентирующие работу железнодорожного транспорта в целом и его объектов в частности; **знать:** - оперативное планирование, формы и структуру управления работой на железнодорожном транспорте; - основы эксплуатации технических средств железнодорожного транспорта; - состав, функции и возможности информационных и телекоммуникационных технологий и систем в профессиональной деятельности	
ПК 1.2	**владеть навыками:** - составления и оформления документов, регламентирующих работу железнодорожного транспорта; - ведения типовой технической и перевозочной документации при организации перевозочного процесса на железнодорожном транспорте; **уметь:** - организовывать работу с документами; - оформлять техническую и перевозочную документацию, регламентирующую работу железнодорожного транспорта в целом и его объектов в частности; **знать:** - требования к оформлению документов, регламентирующих организацию перевозочного процесса на железнодорожном транспорте	
ПК 2.1	**владеть навыками:** - разработки графика движения поездов с учетом пропускной способности и технических возможностей инфраструктуры; **уметь:** - обеспечивать управление движением поездов; - разрабатывать график движения поездов; - использовать алгоритмы деятельности, связанные с организацией движения в нестандартных ситуациях; **знать:** - основные принципы организации движения на железнодорожном транспорте; - действия работников при технической эксплуатации объектов транспортной инфраструктуры и транспортных средств в соответствии с нормами и правилами на железнодорожном транспорте	
ПК 2.2	**владеть навыками:** - организации движения поездов при соблюдении требований безопасности эксплуатации объектов инфраструктуры; - организации работы персонала по обеспечению безопасности перевозок и выбору оптимальных решений при работе в условиях нестандартных и аварийных ситуаций на железнодорожном транспорте; - использования документов, регламентирующих безопасность движения поездов; **уметь:** - организовывать, планировать перевозочный процесс и управлять им; - обеспечивать безопасность движения в соответствии с требованиями нормативных документов на железнодорожном транспорте; - организовывать работу оперативного персонала по обеспечению безопасности перевозок на железнодорожном транспорте;	

	- классифицировать и анализировать причины нарушения безопасности движения (по видам транспорта на железнодорожном транспорте; - выбирать оптимальные решения при работах в условиях нестандартных и аварийных ситуаций; **знать:** - систему организации движения поездов; - назначение и функциональные возможности информационных автоматизированных систем, применяемых для организации перевозочного процесса на железнодорожном транспорте; - систему управления безопасностью движения поездов; - нормативно-правовую базу обеспечения безопасности движения на железнодорожном транспорте	
ПК 2.3	**владеть навыками:** - расчета норм времени на выполнение операций технологических процессов на железнодорожном транспорте; - контроля выполнения плановых заданий; - расчета и анализа показателей эксплуатационной работы объектов железнодорожного транспорта. **уметь:** - анализировать данные, связанные с контролем выполнения показателей эксплуатационной работы; - оформлять документацию по контролю выполнения показателей эксплуатационной работы; - принимать решения по результатам контроля выполнения показателей эксплуатационной работы. **знать:** - методики расчета показателей работы объектов железнодорожного транспорта; - виды контроля выполнения плановых заданий; - ресурсосберегающие технологии при организации перевозок и управлении на железнодорожном транспорте	
ПК 3.1	**владеть навыками:** - применения действующих положений по организации грузовых перевозок на железнодорожном транспорте; - обеспечения грузовых и коммерческих операций; - ведения перевозочной, учетной и отчетной документации на объектах железнодорожного транспорта; **уметь:** - оформлять перевозочные документы на транспортное обслуживание и оказание услуг, связанных с перевозкой груза, с применением автоматизированных систем; - организовывать выполнение погрузочно-разгрузочных операций в соответствии с требованиями нормативно-технической документации; - определять условия перевозки грузов различных категорий, в том числе опасных; - анализировать работу железнодорожного транспорта в сфере грузовых перевозок; **знать:** - ресурсы и инфраструктуру железнодорожного транспорта; - нормативно-техническую и руководящую документацию, регламентирующую деятельность по транспортному обслуживанию в области грузовых перевозок; - маркетинговую деятельность и планирование на железнодорожном транспорте; - организацию грузовой работы на железнодорожном транспорте; - основные принципы транспортной логистики; - правила перевозок грузов, в том числе опасных; - тарифы на перевозку грузов и правила их исчисления; - требования к обеспечению безопасности при перевозке грузов на особых условиях; - порядок ведения установленной документации по транспортному обслуживанию и оказанию услуг, связанных с перевозкой грузов; - формы грузовых перевозочных документов и договоров на транспортное обслуживание и оказание услуг, связанных с перевозкой грузов;	

	- правила документального оформления перевозок грузов на особых условиях; - основные положения, регламентирующие взаимоотношения грузоотправителей (грузополучателей) с перевозчиком на железнодорожном транспорте	
ПК 3.2	**владеть навыками:** - применения действующих положений по организации пассажирских перевозок на железнодорожном транспорте; - расчета плат и сборов за перевозку пассажиров и багажа; - ведения информационно-справочной, учетной и отчетной документации в сфере пассажирских перевозок на объектах железнодорожного транспорта. **уметь:** - организовывать обслуживание в сфере пассажирских перевозок на железнодорожном транспорте; - анализировать данные, связанные с организацией работы по оформлению и продаже проездных и перевозочных документов; - контролировать и анализировать работу железнодорожного транспорта в сфере пассажирских перевозок. **знать:** - нормативно-технические и руководящие документы, регламентирующие деятельность по транспортному обслуживанию в области пассажирских перевозок; - правила перевозки пассажиров и багажа на железнодорожном транспорте; - формы перевозочных и проездных документов на железнодорожном транспорте; - систему учета, отчета в сфере пассажирских перевозок; - требования к управлению персоналом.	
ОК 01	**Уметь:** распознавать задачу и/или проблему в профессиональном и/или социальном контексте; анализировать задачу и/или проблему и выделять её составные части; определять этапы решения задачи; выявлять и эффективно искать информацию, необходимую для решения задачи и/или проблемы; составить план действия; определить необходимые ресурсы; владеть актуальными методами работы в профессиональной и смежных сферах; реализовать составленный план; оценивать результат и последствия своих действий (самостоятельно или с помощью наставника). **Знать:** актуальный профессиональный и социальный контекст, в котором приходится работать и жить; основные источники информации и ресурсы для решения задач и проблем в профессиональном и/или социальном контексте; алгоритмы выполнения работ в профессиональной и смежных областях; методы работы в профессиональной и смежных сферах; структуру плана для решения задач; порядок оценки результатов решения задач профессиональной деятельности.	
ОК 02	**Уметь:** определять задачи для поиска информации; определять необходимые источники информации; планировать процесс поиска; структурировать получаемую информацию; выделять наиболее значимое в перечне информации; оценивать практическую значимость результатов поиска; оформлять результаты поиска. **Знать:** номенклатуру информационных источников применяемых в профессиональной деятельности; приемы структурирования информации; формат оформления результатов поиска информации	
ОК 04	**Уметь**: организовывать работу коллектива и команды; взаимодействовать с коллегами, руководством, клиентами в ходе профессиональной деятельности. **Знать**: психологические основы деятельности коллектива, психологические особенности личности; основы проектной деятельности.	

ВД _____ _____
наименование вида деятельности *освоен /не освоен*

ВД _____ _____
наименование вида деятельности *освоен /не освоен*

ВД _____ _____
наименование вида деятельности *освоен /не освоен*

«___» _____ 20__ г.

_____ / _____ /

(Подпись и Ф.И.О. председателя аттестационной комиссии)

_____ / _____ /

(Подпись и Ф.И.О. члена аттестационной комиссии)

_____ / _____ /

(Подпись и Ф.И.О. члена аттестационной комиссии)